Spine cilindriche

Dowel pins plain

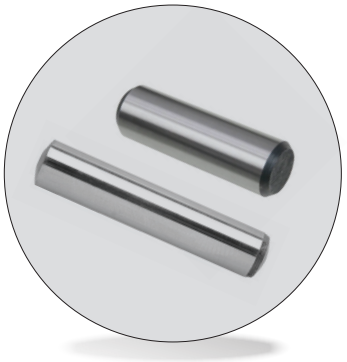

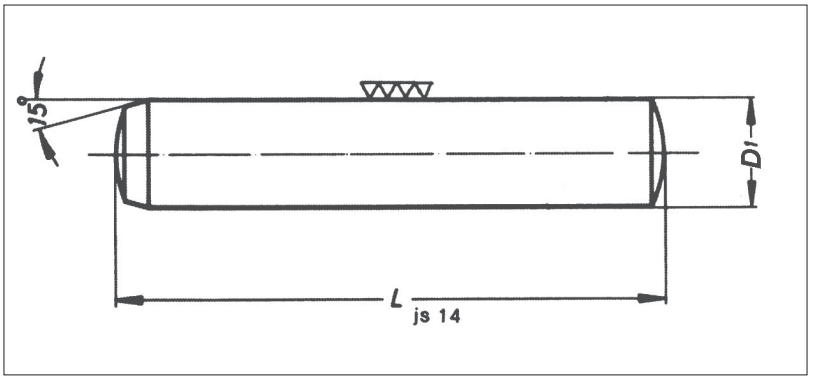

Codice	Tipo	Materiale	Esecuzione
Cod. **309** h 6 (su ordinazione)	DIN 6325	1.3505 HRC 60÷62	Temprate Rinvenute Rettificate Lucidate

Articolo venduto solo in confezioni. Quantità per confezione.
Items sold only in pack. *Q.ty per pack*

50 30 20 10 1

L	D1 TOLLERANZA m6/h6											
	2	3	4	5	6	8	10	12	14	16	18	20
10	•	•	•	•	•							
12	•	•	•	•	•							
14	•	•	•	•	•							
16	•	•	•	•	•	•	•					
18	•	•	•	•	•	•	•					
20	•	•	•	•	•	•	•	•				
24	•	•	•	•	•	•	•	•	•			
28	•	•	•	•	•	•	•	•	•			
30	•	•	•	•	•	•	•	•	•	•		
32	o	•	•	•	•	•	•	•	•	•		
36	o	o	•	•	•	•	•	•	•	•	•	
40	o	o	•	•	•	•	•	•	•	•	•	•
45		o	•	•	•	•	•	•	•	•	•	•
50		o	•	•	•	•	•	•	•	•	•	•
60		o	•	•	•	•	•	•	•	•	•	•
70		o	o	•	•	•	•	•	•	•	•	•
80			o	•	•	•	•	•	•	•	•	•
90					•	•	•	•	•	•	•	•
100					•	•	•	•	•	•	•	•
120						o	•	•	•	•	•	•
130						o	•	•	•	•	•	•
140							•	•	•	•	•	•
150							•	•	•	•	•	•

Esempio di ordinazione/*Order example*: 309 - 10x90 (Cod. + D1 x L)

o Misure ad esaurimento

Via Alba, 25 - 10024 Moncalieri (TO) - Italy
Tel. +39 011641121 - Fax +39 0116829188
cftorino@cftorino.it www.cftorino.it

CF TORINO