CF TORINO

ELEMENTI DI SCORRIMENTO

Sliding elements



6

Elementi di scorrimento

Sliding elements

A910/...	A911/...	A911ST/...	A911ST/...	A912/...	B912	NG61/...
			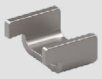			
Bussole autolubrificanti con inserti in grafite *Bush self-lubricating*	Bussole autolubrificanti DIN 9834 *Bush self-lubricating DIN 9834*	Staffette *Clamps*	Staffette per bussole *Clamps for bushing*	Bussole (norma AFNOR) autolubrificanti con inserti in grafite *Bush self-lubricating AFNOR*	Bussole (norma AFNOR) in bronzo senza inserti in grafite *Guide bush AFNOR-bronze*	Bussole di guida autolubrificanti NAAMS G61 *Bush self-lubricating NAAMS G61*
pag. 6.3	pag. 6.4	pag. 6.4	pag. 6.4	pag. 6.5	pag. 6.5	pag. 6.6

NG61ST/...	A921	S921	A605	A606	A607	A608
						
Staffette *Clamps*	Bussole di guida autolubrificanti con collare VDI 3356 (collare pieno con fresature) *Bush self-lubricating VDI 3356*	Staffette *Clamps*	Piastra di scorrimento autolubrificante *Wear plate self-lubricating*	Piastra di scorrimento autolubrificante *Wear plate self-lubricating*	Piastra di scorrimento autolubrificante *Wear plate self-lubricating*	Piastra di scorrimento autolubrificante VDI 3357 *Wear plate self-lubricating VDI 3357*
pag. 6.6	pag. 6.7	pag. 6.7	pag. 6.8	pag. 6.9	pag. 6.10	pag. 6.11

A913/... - A915/...	A914	A609	A950	A610	A611	A612
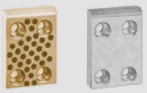						
Piastra di scorrimento autolubrificante VDI 3357 *Wear plate self-lubricating VDI 3357*	Piastra di scorrimento autolubrificante *Wear plate self-lubricating*	Barre guida con due superfici di scorrimento VDI 3357 *Guide bar with two slide surfaces VDI 3357*	Piastra di scorrimento autolubrificante *Wear plate self-lubricating*	Piastra guida *Gib plate*	Piastra guida *Gib plate*	Piastra guida *Gib plate*
pag. 6.12	pag. 6.13	pag. 6.14	pag. 6.15	pag. 6.16	pag. 6.16	pag. 6.16

A916/...	A929/... A933/...	A923	A924	CF-BR..	CF-BR..	CF-BR..
						
Piastre di scorrimento a norma AFNOR *Wear plates steel and self-lubricating ANFOR*	Piastre di scorrimento a norma AFNOR *Wear plates steel and self-lubricating ANFOR*	Listelli e piastrine autolubrificanti *Wear plates self-lubricating*	Listelli e piastrine autolubrificanti *Wear plates self-lubricating*	Piastre di scorrimento autolubrificanti con inserti in grafite *Wear plates*	Piastre di scorrimento autolubrificanti con inserti in grafite *Wear plates*	Piastre di scorrimento autolubrificanti con inserti in grafite *Wear plates*
pag. 6.17	pag. 6.17	pag. 6.18	pag. 6.18	pag. 6.19	pag. 6.19	pag. 6.20

CF-BR..	CF-BR..	CF-BR..	CF-BR..	518008 60463 60462	A920 A980 A981	A919/...
						
Piastre di scorrimento autolubrificanti con inserti in grafite *Wear plates*	Piastre di scorrimento autolubrificanti con inserti in grafite *Wear plates*	Piastre di scorrimento autolubrificanti con inserti in grafite *Wear plates*	Piastre di scorrimento autolubrificanti con inserti in grafite *Wear plates*	Piastre guida in acciaio *Wear plates steel*	Piastre di scorrimento *Wear plates*	Guide angolari L autolubrificanti *Angular guide self-lubricating*
pag. 6.20	pag. 6.21	pag. 6.21	pag. 6.21	pag. 6.22	pag. 6.22	pag. 6.23

A 940/... V 940/...	A918 AB/... A918 A/... A918 B/...	A 945/A 945 01/A 945-03	A 946-01 A 946-03	A947	A941A	A941B
						
Guide angolari autolubrificanti VDI 3357 *Angular guide self-lubricating VDI 3357*	Guide a V *V driver*	Guide a "V" con piastre di scorrimento intercambiabili e ritorno di sicurezza *"V" driver sets with replaceable inserts with positive return*	Piastre di scorrimento autolubrificanti di ricambio *Replaceable wear plates, self-lubricating*	Clamp per ritorno meccanico di sicurezza per guide a "V" *Positive return clamp for "V" Drivers*	Guide a "V" autolubrificanti VDI 3357 *"V" driver self lubricating VDI 3357*	Guide a "V" in acciaio VDI 3357 *"V" driver steel VDI 3357*
pag. 6.24	pag. 6.24	pag. 6.25	pag. 6.26	pag. 6.26	pag. 6.27	pag. 6.27

A925	A926	A934	A935	A927 A928*		
Cunei autolubrificanti *Cam dwell, self-lubricating*	Cunei in acciaio *Cam dwell steel*	Cunei autolubrificanti VDI 3357 *Cam dwell, self-lubricating VDI 3357*	Cunei in acciaio VDI 3357 *Cam dwell, VDI 3357*	Blocco guida autolubrificante in acciaio *Guide steel self-lubricating*		
pag. 6.28	pag. 6.28	pag. 6.29	pag. 6.29	pag. 6.30		

CF Torino - È vietata la riproduzione, anche parziale, del presente catalogo.

Via Alba, 25 - 10024 Moncalieri (TO) - Italy
Tel. +39 011641121 - Fax +39 0116829188
cftorino@cftorino.it www.cftorino.it

Bussole autolubrificanti con inserti in grafite *Bush self-lubricating*



Codice	Cod. **A910/...**
Materiale	Bronzo + grafite HB≥190

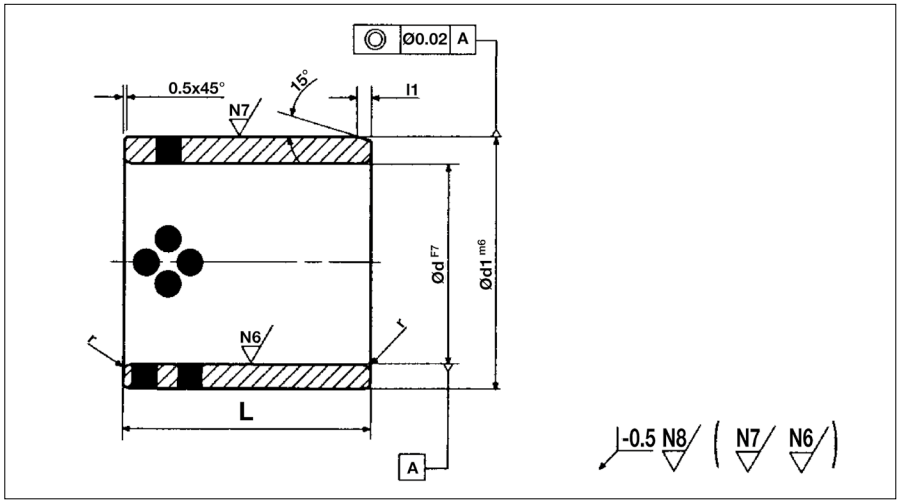

Ød	8	8	10	10	12	12	13	14	15	16	16	18	19	20	20	20	22	25	25	25	30	30	30	31	32	35	35	38	40	40
Ød1	11	12	14	15	16	18	19	20	21	20	22	24	26	26	28	30	32	30	33	35	38	40	45	40	42	44	45	48	50	55
l1	1	1	1	1	1	1	1	1	1	1	1	1	1	1	1	1	2	2	2	2	2	2	2	2	2	2	2	2	2	2
r	1	1	1	1	1	1	1	1	1	1	1	1	1	1	1	1	2	2	2	2	2	2	2	2	2	2	2	2	2	2
L-0,2																														
8		●	●																											
10		●	●	●	●	●	●	●	●																					
12		●	●		●	●		●	●		●						●													
14	●																													
15	●	●	●			●			●			●	●	●			●													
16						●	●	●		●	●	●			●	●			●	●										
18												●																		
20			●			●	●	●	●	●	●	●	●	●	●	●	●	●	●	●	●	●								
25						●		●	●	●	●	●		●	●	●	●		●	●	●	●				●	●		●	●
28										●																				
30						●		●	●		●	●		●	●	●			●	●	●	●		●	●	●	●	●	●	●
35											●	●			●	●			●	●	●	●				●	●		●	●
40											●	●			●	●			●	●	●	●	●	●	●	●	●	●	●	●
50																			●	●	●	●				●	●		●	●
60																					●	●				●	●		●	●
100																											●			

Ød	45	45	45	50	50	50	55	60	60	60	63	65	70	70	75	75	80	80	90	100	110	120	125	130	140	150	160
Ød1	55	56	60	60	62	65	70	70	74	75	75	80	85	90	90	95	96	100	110	120	130	140	145	150	160	170	180
l1	3	3	3	3	3	3	3	4	4	4	4	4	4	4	4	4	4	4	4	4	4	4	4	4	4	4	4
r	2	2	2	2	2	2	2	3	3	3	3	3	3	3	3	3	3	3	3	3	3	3	3	3	3	3	3
L-0,2																											
30	●	●	●	●	●	●			●	●																	
35	●	●	●	●	●				●	●			●														
40	●	●	●	●	●	●	●		●	●			●				●	●									
45									●																		
50	●	●	●	●	●	●	●	●	●	●		●	●				●	●									
60	●	●	●	●	●	●	●		●	●	●	●	●	●	●	●	●	●	●	●							
70				●	●	●	●		●	●	●	●	●	●	●	●	●	●	●	●							
80									●	●			●	●	●	●	●	●	●	●	●	●					
100													●		●	●	●	●	●	●	●	●	●	●	●	●	●
120																	●	●	●	●	●	●	●	●			
130																								●			
140																									●		
150																										●	●

Esempio di ordinazione/*Order example* = A910/20x28x30(dxd1xL)

CF Torino - È vietata la riproduzione, anche parziale, del presente catalogo.

Via Alba, 25 - 10024 Moncalieri (TO) - Italy
Tel. +39 011641121 - Fax +39 0116829188
cftorino@cftorino.it www.cftorino.it

Bussole autolubrificanti DIN 9834/ISO 9448

Bush self-lubricating DIN 9834/ISO 9448



Codice	Materiale
Cod. **A911/...**	Bronzo + grafite / HB≥190

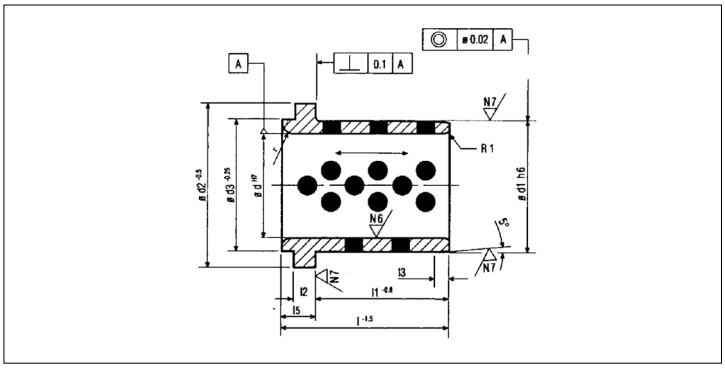

Codice	d	l	d_1	d_2	d_3	l_1	l_2	l_3	l_5	r	STAFFETTE
A911/25	25	40	32	40	32	30	6,3	4	10	3	**A** oppure **C**
A911/32	32	50	40	50	40	38	6,3	4	12	3	
A911/40	40	63	50	63	50	48	6,3	5	15	3	
A911/50	50	71	63	71	63	54	6,3	6,3	17	5	
A911/63	63	80	80	90	80	61	10	8	19	6	**B** oppure **D**
A911/80	80	100	100	112	100	78	10	10	22	8	
A911/100	100	125	125	140	125	104	10	12,5	21	10	
A911/125	125	160	160	180	160	130	10	16	30	12	
A911/160	160	200	200	220	200	168	10	16	32	18	

Esempio di ordinazione/*Order example* = A911/40 (codice)

Staffette *Clamps*

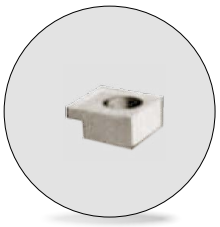

Codice	Materiale
Cod. **A911ST/...**	CK45

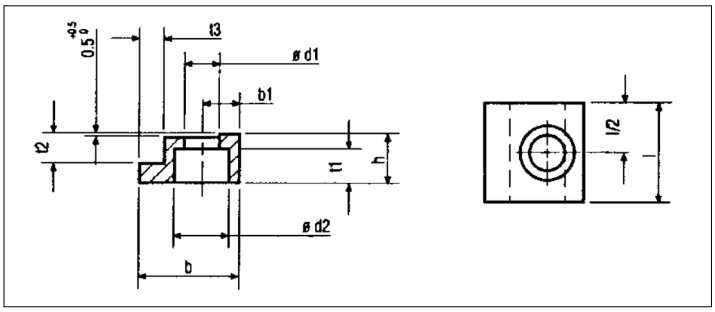

Codice	TIPO	b	l	h	b_1	d_1	d_2	t_1	t_2	t_3
		h9	0 -0,4	h11		+0,2 0	+0,2 0	+0,2 0	0 -0,3	+0,3 0
A911ST/A	**A**	20	20	10	7,5	7	11	7	6,3	5
A911ST/B	**B**	32	32	16	11	11,5	17,5	11,5	10	10

Esempio di ordinazione/*Order example* = A911ST/A (codice)

Staffette per bussole *Clamps for bushing*



Codice	Materiale
Cod. **A911ST/...**	S235JRH

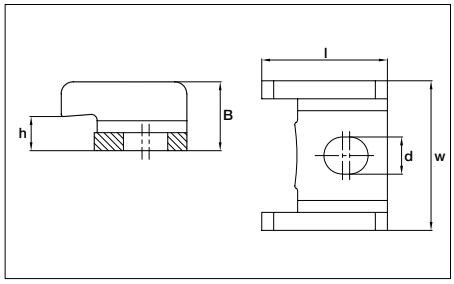

Codice	TIPO	w	l	d	B	h	Ø boccola	viti
A911ST/C	**C**	25	21	6,2	11,5	5,7	Ø 25 - Ø 50	M6x15
A911ST/D	**D**	40	32	10,2	19	9,3	Ø 63 - Ø 160	M10x20

Esempio di ordinazione/*Order example* = A911ST/C (codice)

Viti non incluse. *Screws not included.*

CF Torino - È vietata la riproduzione, anche parziale, del presente catalogo.

Via Alba, 25 - 10024 Moncalieri (TO) - Italy
Tel. +39 011641121 - Fax +39 0116829188
cftorino@cftorino.it www.cftorino.it

Bussole (norma AFNOR) autolubrificanti con inserti in grafite *Bush self-lubricating AFNOR*



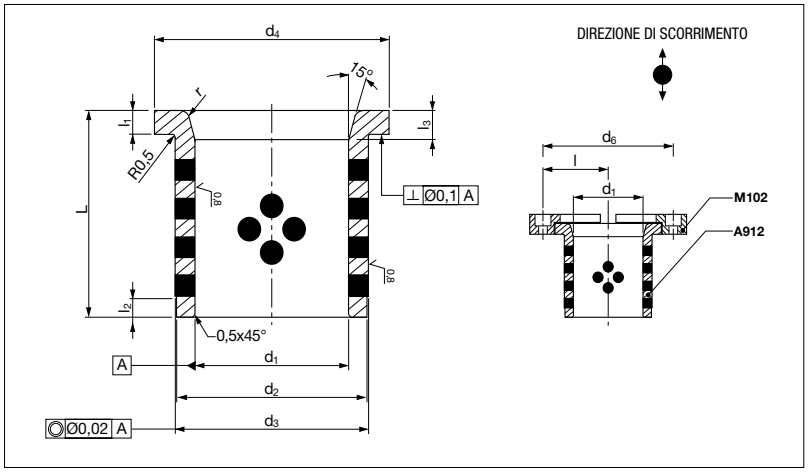

Codice	Materiale
Cod. **A912/...**	Bronzo + grafite HB≥190

Codice	d_1 G7	d_2 d8	d_3 m6	d_4	d_6	l	L -0,2/-0,5	l_1 -0,05	l_2	l_3	r
A912-020-032	20	28	28	32	48	16	32	4	3	-	2
A912-025-040	25	35	35	40	56	20	40	5	5	-	2
A912-032-050	32	44	44	50	65	25	50	6	8	-	3
A912-040-063	40	52	52	60	82	38,5	63	8	8	-	3
A912-050-080	50	63	63	71	98	46	80	10	8	8	3
A912-063-100	63	80	80	90	115	55	100	12	10	10	3
A912-080-125	80	100	100	112	144	70	125	16	10	10	4
A912-100-160	100	125	125	140	170	81	160	20	10	10	4

Esempio di ordinazione/*Order example* = A912-020-032 (codice)

PSA PEUGEOT CITROËN

Bussole (norma AFNOR) in bronzo senza inserti in grafite *Guide bush AFNOR-bronze*



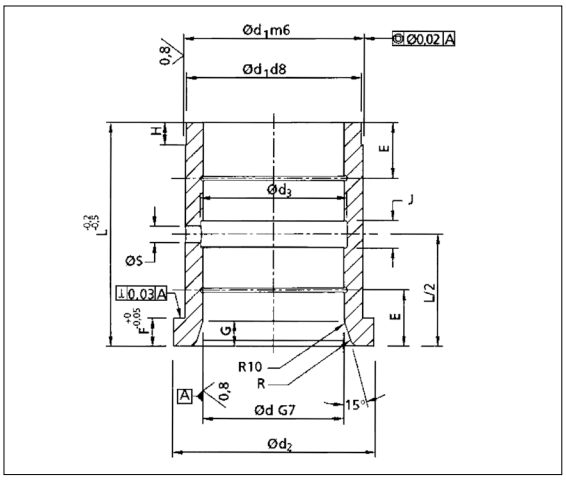

Codice	Materiale
Cod. **B912**	Bronzo HB≥190

Codice	d	L	d_1	d_2	d_3	E	F	G	H	J	R	S	RIFERIMENTO PSA
B912-20	20	32	28	32	22	-	4	-	3	5	2	4	P405336470
B912-25	25	40	35	40	27	-	5	-	5	5	2	4	P406107070
B912-32	32	50	44	50	34	12	6	-	8	5	3	4	P406827770
B912-40	40	63	52	60	42	16	8	-	8	8	3	7	P407508271
B912-50	50	80	63	71	52	20	10	8	8	10	3	7	P408178770
B912-63	63	100	80	90	65	25	12	10	10	12	3	7	P408749371
B912-80	80	125	100	112	82	32	16	10	10	16	4	7	P409309872

Esempio di ordinazione/*Order example* = B912-20 (codice)

PSA PEUGEOT CITROËN

CF Torino - È vietata la riproduzione, anche parziale, del presente catalogo.

Via Alba, 25 - 10024 Moncalieri (TO) - Italy
Tel. +39 011641121 - Fax +39 0116829188
cftorino@cftorino.it www.cftorino.it

Bussole di guida autolubrificanti NAAMS G61

Bush self-lubricating NAAMS G61



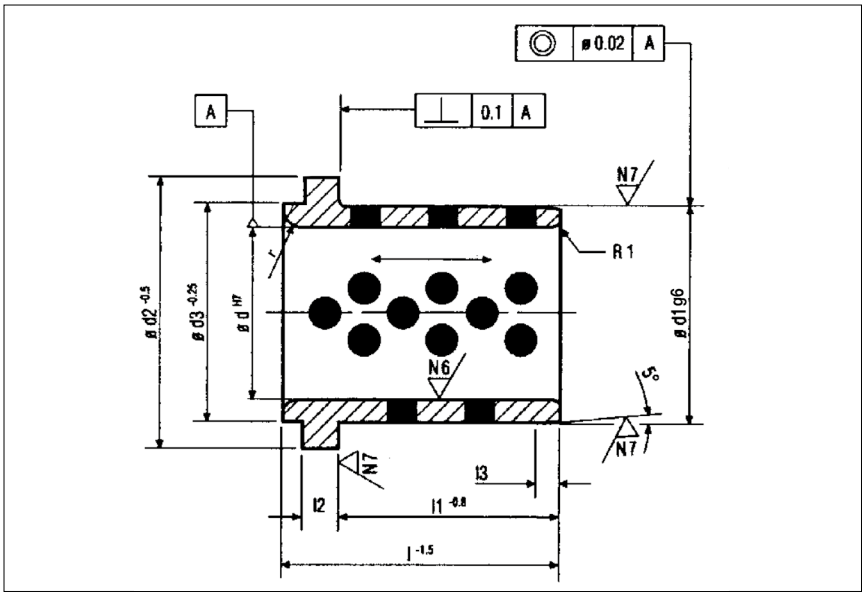

Codice	Materiale
Cod. **NG61/...**	Bronzo + grafite HB≥190

Codice	d	l	d_1	d_2	d_3	l_1	l_2	l_3	r	STAFFETTE
NG61/25	25	40	32	40	32	30	6	4	3	A C D
NG61/32	32	50	40	50	40	40	6	4	3	
NG61/40	40	63	50	63	50	50	6	5	3	
NG61/50	50	71	63	71	63	56	6	6	5	
NG61/63	63	80	80	90	80	63	6	8	6	B C D
NG61/80	80	100	100	112	100	80	6	10	8	
NG61/100	100	125	125	140	125	106	6	12	10	
NG61/125	125	160	160	180	160	132	6	12	12	

Esempio di ordinazione/*Order example* = NG61/40 (codice)

Staffette *Clamps*

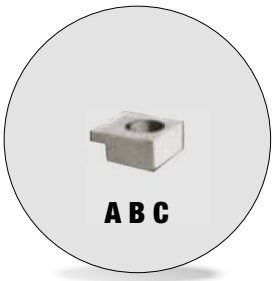

Codice	Materiale
Cod. **NG61ST/...**	CK45

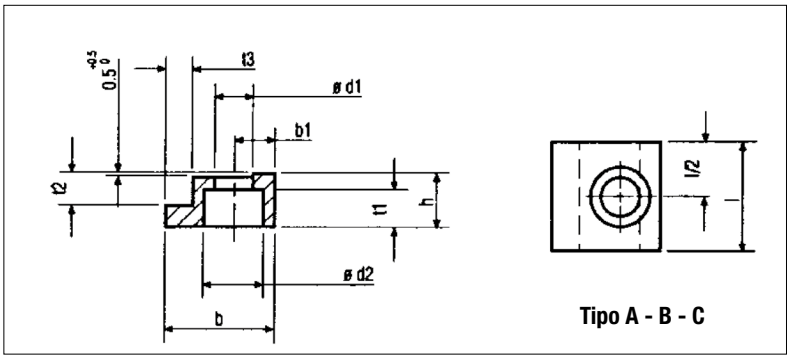

TIPO	b	l	h	b_1	d_1	d_2	t_1	t_2	t_3
	h9	0 -0,4	h11		+0,2 0	+0,2 0	+0,2 0		+0,3 0
A	25	20	12	10	9	15	8,5	6,3	5
B	32	25	16	11	11	18	11,5	6,3	10
C	32	32	16	11	11,5	17,5	11,5	6	10

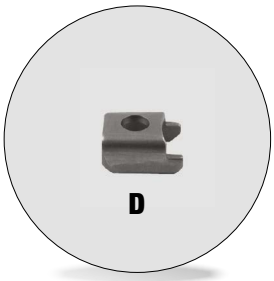

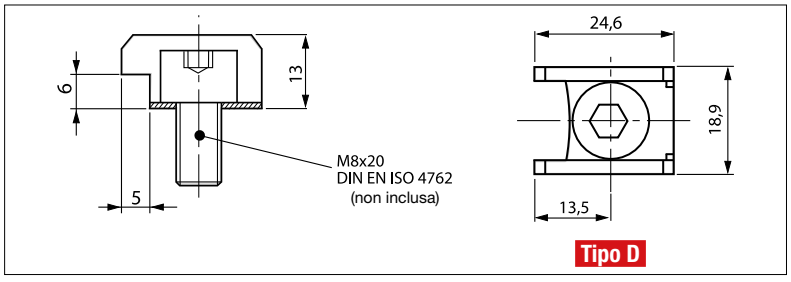

Esempio di ordinazione/*Order example* = NG61ST/A (cod. + TIPO)

CF Torino - È vietata la riproduzione, anche parziale, del presente catalogo.

Via Alba, 25 - 10024 Moncalieri (TO) - Italy
Tel. +39 011641121 - Fax +39 0116829188
cftorino@cftorino.it www.cftorino.it

Bussole di guida autolubrificanti con collare VDI 3356 (collare pieno con fresature)

Bush self-lubricating

Bussole Autolubrificanti bronzo con inserti in grafite *Bush self-lubricating VDI 3356*



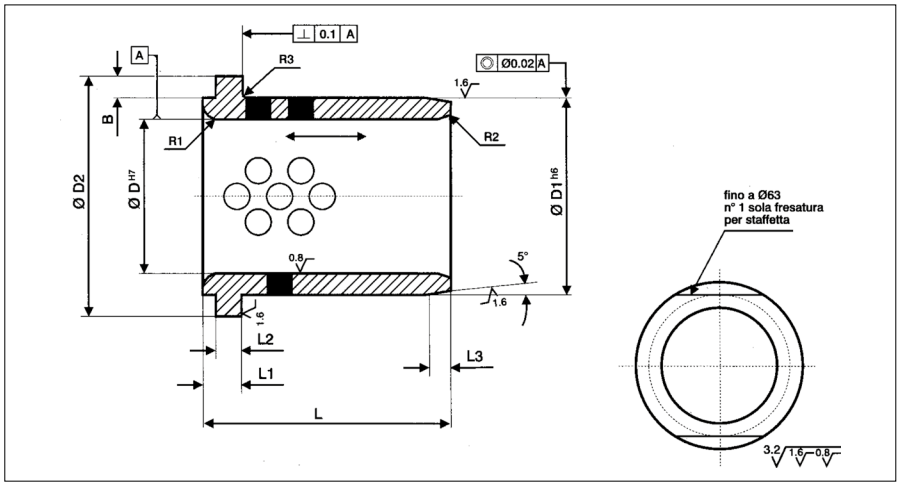

Codice	Cod. **A921**
Materiale	Bronzo + grafite HB≥190

Codice	D	L	D1	D2	L1	L2	L3	B	R1	R2	R3
A921-16	16	25	25	32	10	5	2	3	3	1	1
A921-20	20	32	25	32	10	5	3	3	4	1	1
A921-25	25	32	32	40	10	5	4	3,5	4	1	1
A921-32	32	50	40	50	10	5	6	4	5	1	1
A921-40	40	63	50	63	13	8	6	5	6	1	1
A921-50	50	72	63	75	14	8	8	6	6	1,6	1,6
A921-63	63	80	80	95	17	10	8	8	8	2	2
A921-80	80	100	100	120	20	10	8	10	8	2,5	2,5
A921-100	100	125	125	150	25	16	8	13	10	3,2	3,2
A921-125	125	160	160	190	30	16	10	13	13	4	4
A921-140	140	180	180	210	30	16	10	13	16	5	6
A921-160	160	200	200	240	30	16	12	13	18	6	6

Codice Staffette = S921

Esempio di ordinazione/*Order example* = A921-32 (codice)

N.B. A richiesta possiamo fornire le stesse bussole ma con il collare completamente tornito al codice A922

Staffette *Clamps*

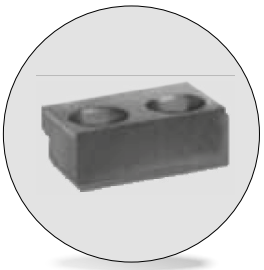

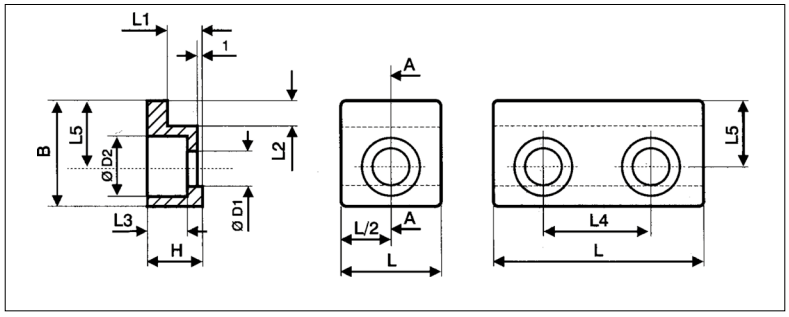

Codice	Cod. **S921**
Materiale	CK45

Ø interno boccola	B	L	H	L1	L2	L3	L4	L5	D1	D2	vite esag. DIN 912
16-32	20	20	10	5	5	7	-	12,5	7	11	1xM6
40	20	40	12	8	5	7	20	12,5	7	11	2xM6
50	25	40	14	8	6	9	20	15,5	9,5	14,5	2xM8
63-80	28	50	16	10	8	11,5	25	18	11,5	17,5	2xM10
100-160	40	60	25	16	14	13,5	30	27	14	20	2xM12

Esempio di ordinazione/*Order example* = S921 - 40 (cod. + Ø interno boccola)

CF Torino - È vietata la riproduzione, anche parziale, del presente catalogo.

Via Alba, 25 - 10024 Moncalieri (TO) - Italy
Tel. +39 011641121 - Fax +39 0116829188
cftorino@cftorino.it www.cftorino.it

Piastra di scorrimento autolubrificante

Wear plate self-lubricating

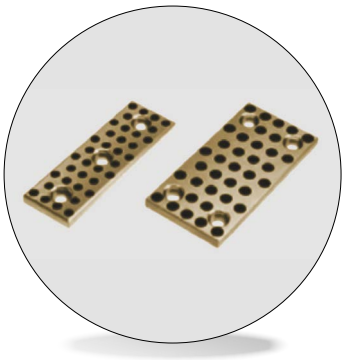

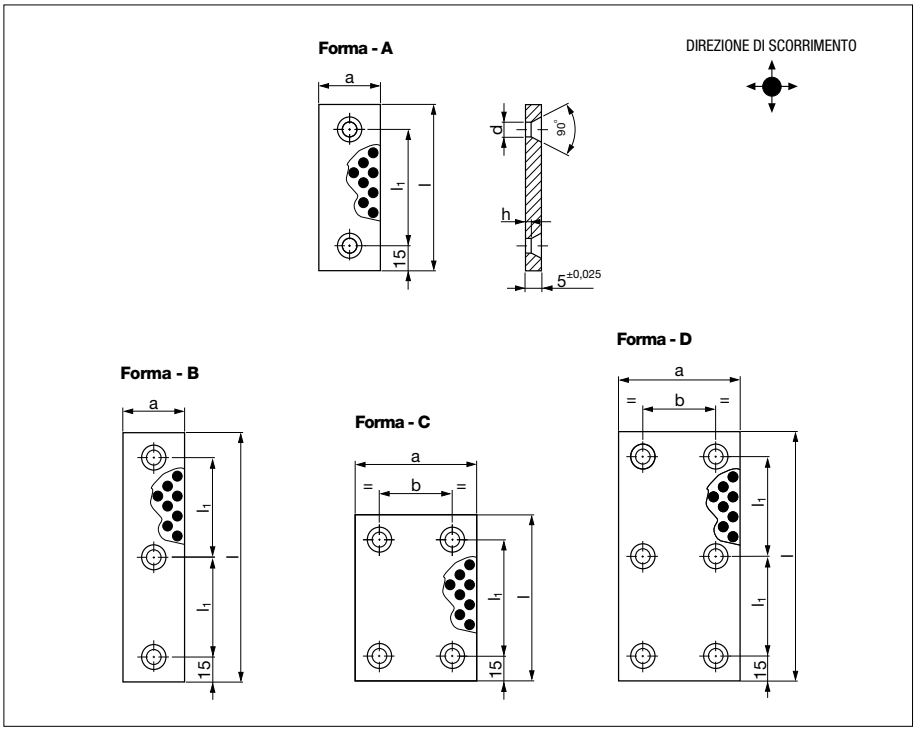

Codice	Cod. **A605**
Materiale	Bronzo + grafite HB≥190

Codice	Forma	a	b	d	h	l	l1
A605-018-050	A	18	-	6,5	1,5	50	20
A605-018-075	A	18	-	6,5	1,5	75	45
A605-018-100	A	18	-	6,5	1,5	100	70
A605-018-150	B	18	-	6,5	1,5	150	60
A605-028-050	A	28	-	9	0,8	50	20
A605-028-075	A	28	-	9	0,8	75	45
A605-028-100	A	28	-	9	0,8	100	70
A605-028-150	B	28	-	9	0,8	150	60
A605-038-050	A	38	-	9	0,8	50	20
A605-038-075	A	38	-	9	0,8	75	45
A605-038-100	A	38	-	9	0,8	100	70
A605-038-150	B	38	-	9	0,8	150	60
A605-048-075	A	48	-	9	0,8	75	45
A605-048-100	A	48	-	9	0,8	100	70
A605-048-125	A	48	-	9	0,8	125	95
A605-048-150	B	48	-	9	0,8	150	60
A605-075-075	C	75	45	9	0,8	75	45
A605-075-100	C	75	45	9	0,8	100	70
A605-075-125	C	75	45	9	0,8	125	95
A605-075-150	D	75	45	9	0,8	150	60
A605-100-100	C	100	70	9	0,8	100	70
A605-100-125	C	100	70	9	0,8	125	95
A605-100-150	D	100	70	9	0,8	150	60

Esempio di ordinazione/*Order example* = A605-018-050 (codice)

CF Torino - È vietata la riproduzione, anche parziale, del presente catalogo.

Via Alba, 25 - 10024 Moncalieri (TO) - Italy
Tel. +39 011641121 - Fax +39 0116829188
cftorino@cftorino.it www.cftorino.it

Piastra di scorrimento autolubrificante

Wear plate self-lubricating



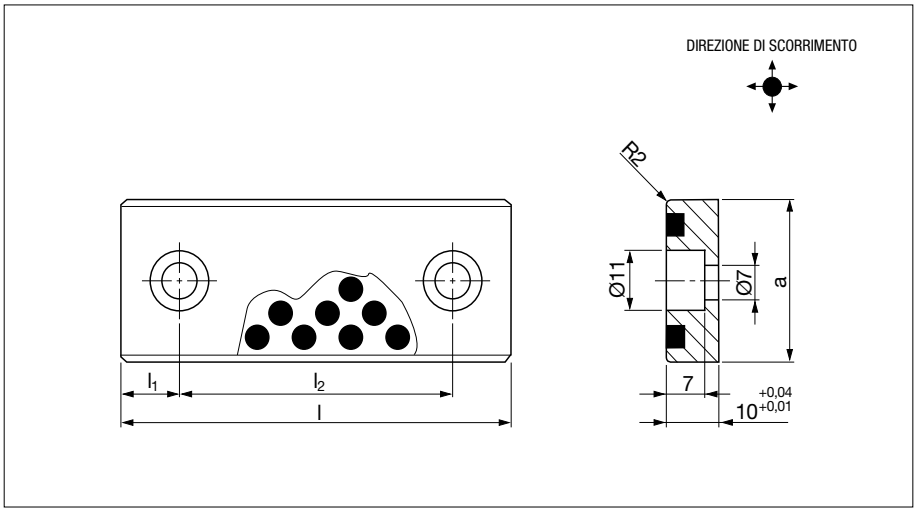

Codice	Cod. **A606**
Materiale	Bronzo + grafite HB≥190

Codice	a	l	l1	l2
A606-018-075	18	75	15	45
A606-018-100	18	100	25	50
A606-018-125	18	125	25	75
A606-018-150	18	150	25	100
A606-028-075	28	75	15	45
A606-028-100	28	100	25	50
A606-028-125	28	125	25	75
A606-028-150	28	150	25	100
A606-038-075	38	75	15	45
A606-038-100	38	100	25	50
A606-038-125	38	125	25	75
A606-038-150	38	150	25	100
A606-048-075	48	75	15	45
A606-048-100	48	100	25	50
A606-048-125	48	125	25	75
A606-048-150	48	150	25	100

Esempio di ordinazione/*Order example* = A606-018-075 (codice)

CF Torino - È vietata la riproduzione, anche parziale, del presente catalogo.

Via Alba, 25 - 10024 Moncalieri (TO) - Italy
Tel. +39 011641121 - Fax +39 0116829188
cftorino@cftorino.it www.cftorino.it

Piastra di scorrimento autolubrificante

Wear plate self-lubricating

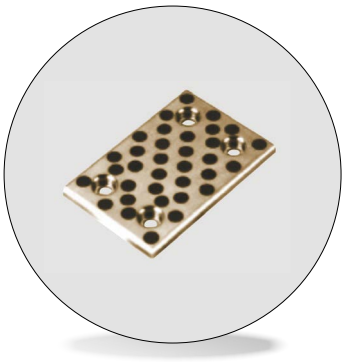

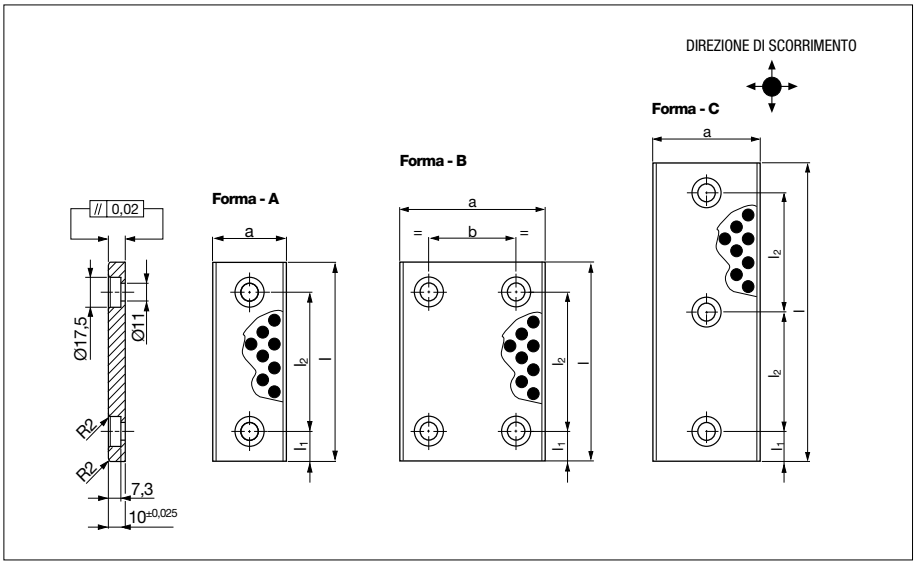

Codice	Cod. **A607**
Materiale	Bronzo + grafite HB≥190

Codice	Forma	a	b	l	l1	l2
A607-028-075	A	28	-	75	15	45
A607-028-100	A	28	-	100	25	50
A607-028-125	A	28	-	125	25	75
A607-028-150	A	28	-	150	25	100
A607-038-075	A	38	-	75	15	45
A607-038-100	A	38	-	100	25	50
A607-038-125	A	38	-	125	25	75
A607-038-150	A	38	-	150	25	100
A607-048-075	A	48	-	75	15	45
A607-048-100	A	48	-	100	25	50
A607-048-125	A	48	-	125	25	75
A607-048-150	A	48	-	150	25	100
A607-048-200	A	48	-	200	50	100
A607-058-075	A	58	-	75	15	45
A607-058-100	A	58	-	100	25	50
A607-058-125	A	58	-	125	25	75
A607-058-150	A	58	-	150	25	100
A607-058-200	A	58	-	200	50	100
A607-075-075	A	75	-	75	15	45
A607-075-100	A	75	-	100	25	50
A607-075-125	A	75	-	125	25	75
A607-075-150	A	75	-	150	25	100
A607-075-200	C	75	-	200	25	75
A607-100-100	B	100	50	100	25	50
A607-100-125	B	100	50	125	25	75
A607-100-150	B	100	50	150	25	100
A607-100-200	B	100	50	200	25	150
A607-100-250	B	100	50	250	25	200
A607-125-150	B	125	50	150	25	100
A607-125-200	B	125	50	200	25	150
A607-125-250	B	125	50	250	25	200
A607-150-150	B	150	100	150	25	100
A607-150-200	B	150	100	200	25	150

Esempio di ordinazione/*Order example* = A607-028-075 (codice)

CF Torino - È vietata la riproduzione, anche parziale, del presente catalogo.

Via Alba, 25 - 10024 Moncalieri (TO) - Italy
Tel. +39 011641121 - Fax +39 0116829188
cftorino@cftorino.it www.cftorino.it

Piastra di scorrimento autolubrificante VDI 3357

Wear plate self-lubricating VDI 3357

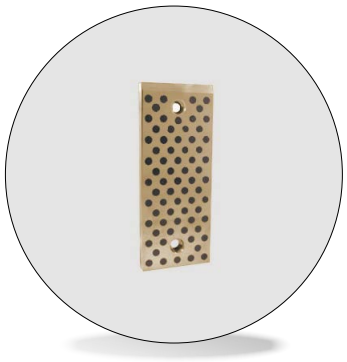

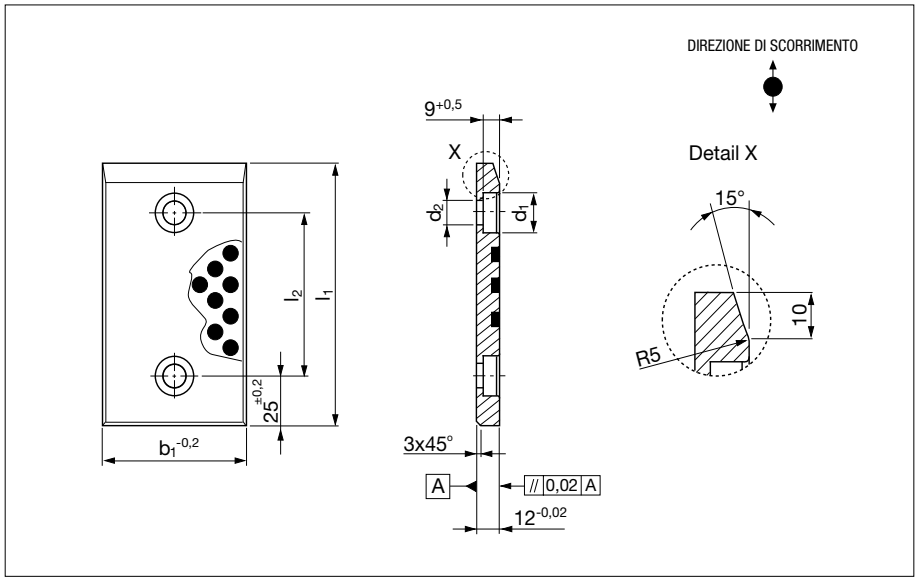

Codice	Cod. **A608**
Materiale	Bronzo + grafite HB≥190

Code	b1	d1 H13	d2 H13	l1 ±0,2	l2 ±0,2
A608-11-030-080	30	15	9	80	30
A608-12-030-100	30	15	9	100	50
A608-13-030-125	30	15	9	125	75
A608-14-030-160	30	15	9	160	110
A608-15-030-200	30	15	9	200	150
A608-16-040-080	40	15	9	80	30
A608-17-040-100	40	15	9	100	50
A608-18-040-125	40	15	9	125	75
A608-19-040-160	40	15	9	160	110
A608-20-040-200	40	15	9	200	150
A608-21-050-080	50	15	9	80	30
A608-22-050-100	50	15	9	100	50
A608-23-050-125	50	15	9	125	75
A608-24-050-160	50	15	9	160	110
A608-25-050-200	50	15	9	200	150
A608-26-060-080	60	15	9	80	30
A608-27-060-100	60	15	9	100	50
A608-28-060-125	60	15	9	125	75
A608-29-060-160	60	15	9	160	110
A608-30-060-200	60	15	9	200	150
A608-31-080-080	80	15	9	80	30
A608-32-080-100	80	15	9	100	50
A608-33-080-125	80	15	9	125	75
A608-34-080-160	80	15	9	160	110
A608-35-080-200	80	15	9	200	150

Esempio di ordinazione/*Order example* = A608-11-030-080 (codice)

CF Torino - È vietata la riproduzione, anche parziale, del presente catalogo.

Via Alba, 25 - 10024 Moncalieri (TO) - Italy
Tel. +39 011641121 - Fax +39 0116829188
cftorino@cftorino.it www.cftorino.it

Piastra di scorrimento autolubrificante a norma VDI 3357

Wear plate self-lubricating VDI 3357

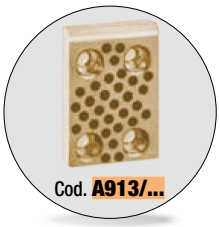



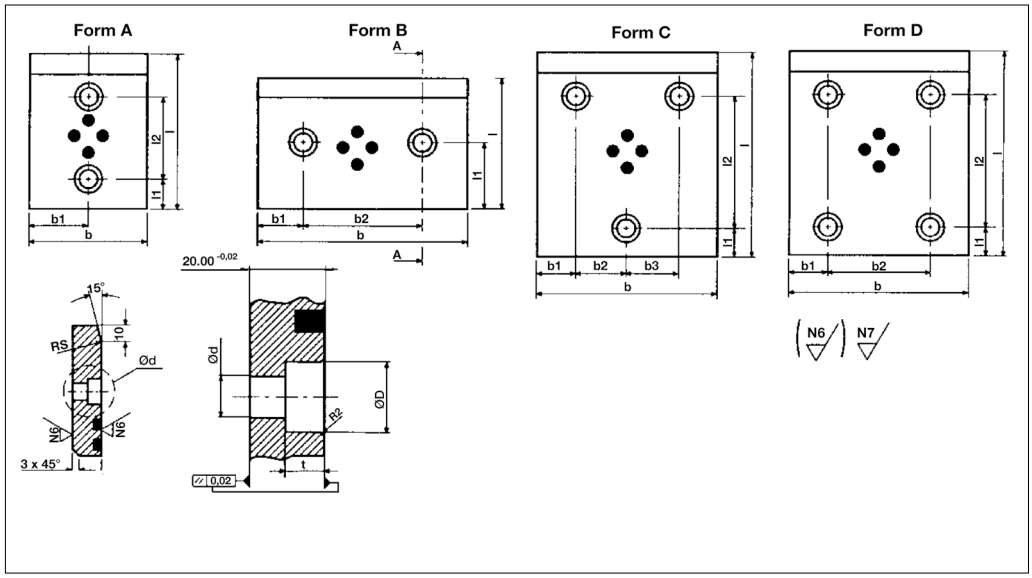

Sede viti	t +0,5	Ød H13	ØD H13
M8x25	9	9	15
M12x25	13	13,5	20

Codice	Cod. A913/...
Materiale	Bronzo + grafite / HB≥190

Codice	Cod. A915/...
Materiale	16MnCr5 / HRC 58-60

Codice	Codice	b x l	$b_1 \pm 0,1$	$b_2 \pm 0,1$	$b_3 \pm 0,1$	$l_1 \pm 0,1$	$l_2 \pm 0,1$	FORM	Viti DIN 912	NUMERO VITI
A913/50 x 80	A915/50 x 80	50 x 80	25,0	-	-	25	30,0	A	M8x25	2
A913/50 x 100 A913/50 x 125 A913/50 x 160 A913/50 x 200	A915/50 x 100 A915/50 x 125 A915/50 x 160 A915/50 x 200	50 x 100 50 x 125 50 x 160 50 x 200	25,0	-	-	25,0	50,0 75,0 110,0 150,0	A	M12x25	2
A913/80 x 50	A915/80 x 50	80 x 50	25,0	30	-	25,0	-	B	M8x25	2
A913/80 x 80 A913/80 x 100 A913/80 x 125 A913/80 x 160 A913/80 x 200	A915/80 x 80 A915/80 x 100 A915/80 x 125 A915/80 x 160 A915/80 x 200	80 x 80 80 x 100 80 x 125 80 x 160 80 x 200	40,0	-	-	25,0	30,0 50,0 75,0 110,0 150,0	A	M12x25	2
A913/*80 x 250 A913/*80 x 315	A915/*80 x 250 A915/*80 x 315	*80 x 250 *80 x 315	40,0	-	-	40,0	170,0 235,0	A	M12x25	2
A913/100 x 50 A913/100 x 80	A915/100 x 50 A915/100 x 80	100 x 50 100 x 80	25,0	50	-	25,0 40,0	-	B	M12x25	2
A913/100 x 100 A913/100 x 125 A913/100 x 160 A913/100 x 200	A915/100 x 100 A915/100 x 125 A915/100 x 160 A915/100 x 200	100 x 100 100 x 125 100 x 160 100 x 200	50,0	-	-	25,00	50,0 75,0 110,0 150,0	A	M12x25	2
A913/*100 x 250 A913/*100 x 315	A915/*100 x 250 A915/*100 x 315	*100 x 250 *100 x 315	50,0	-	-	40,00	170,0 235,0	A	M12x25	2
A913/125 x 50 A913/125 x 80	A915/125 x 50 A915/125 x 80	125 x 50 125 x 80	25,0	75,0	-	25,0 40,0	-	B	M12x25	2
A913/125 x 100 A913/125 x 125 A913/125 x 160 A913/125 x 200	A915/125 x 100 A915/125 x 125 A915/125 x 160 A915/125 x 200	125 x 100 125 x 125 125 x 160 125 x 200	25,0	37,5	37,5	25,0	50,0 75,0 110,0 150,0	C	M12x25	3
A913/*125 x 250 A913/*125 x 315	A915/*125 x 250 A915/*125 x 315	*125 x 250 *125 x 315	25,0	37,5	37,5	40,0	170,0 235,0	C	M12x25	3
A913/160 x 50 A913/160 x 80	A915/160 x 50 A915/160 x 80	160 x 50 160 x 80	25,0	110,0	-	25,0 40,0	-	B	M12x25	2
A913/160 x 100 A913/160 x 125 A913/160 x 160 A913/160 x 200	A915/160 x 100 A915/160 x 125 A915/160 x 160 A915/160 x 200	160 x 100 160 x 125 160 x 160 160 x 200	25,0	55,0	55,0	25	50,0 75,0 110,0 150,0	C	M12x25	3
A913/*160 x 250 A913/*160 x 315	A915/*160 x 250 A915/*160 x 315	*160 x 250 *160 x 315	25,0	110,0	-	40	170,0 235,0	D	M12x25	4

Esempio di ordinazione/*Order example* = A913/100x200 (Codice)

* Dimensioni non a norma VDI. *Size not in accordance with VDI.*

CF Torino - È vietata la riproduzione, anche parziale, del presente catalogo.

Via Alba, 25 - 10024 Moncalieri (TO) - Italy
Tel. +39 011641121 - Fax +39 0116829188
cftorino@cftorino.it www.cftorino.it

Piastra di scorrimento autolubrificante

Wear plate self-lubricating

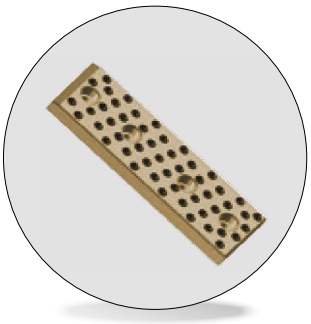

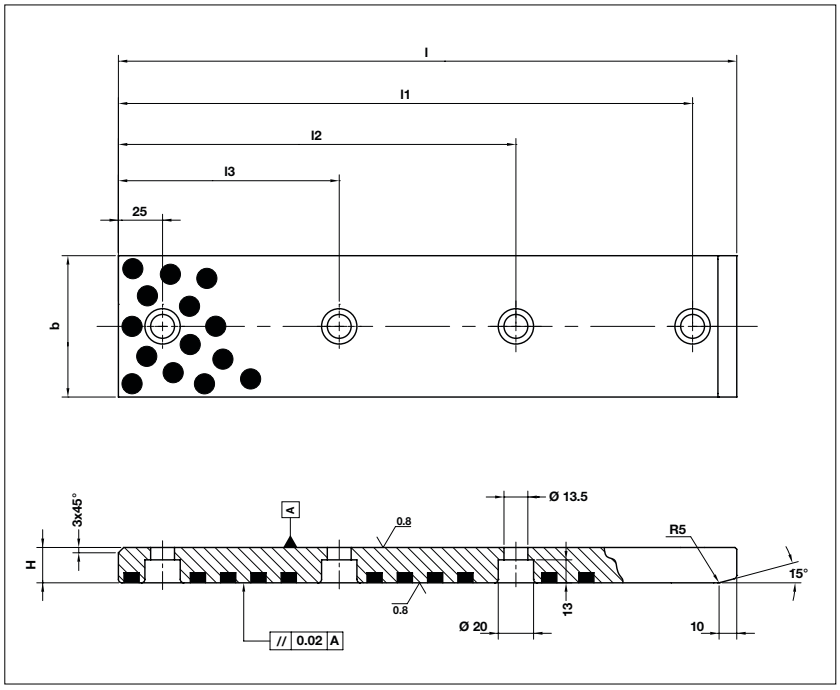

Forma E

Viti non incluse

Codice	Materiale
Cod. **A914**	Bronzo-grafite / HB ≥190

Codice	b	l	H $^{+0}_{-0,02}$	l1	l2	l3
A914-50x250	50	250	20	225	165	85
A914-50x300	50	300	20	275	195	105
A914-50x350	50	350	20	325	225	125
A914-50x400	50	400	20	375	255	145
A914-50x450	50	450	20	425	285	165
A914-50x500	50	500	20	475	325	175
A914-80x250	80	250	20	225	165	85
A914-80x300	80	300	20	275	195	105
A914-80x350	80	350	20	325	225	125
A914-80x400	80	400	20	375	255	145
A914-80x450	80	450	20	425	285	165
A914-80x500	80	500	20	475	325	175
A914-100x250	100	250	20	225	165	85
A914-100x300	100	300	20	275	195	105
A914-100x350	100	350	20	325	225	125
A914-100x400	100	400	20	375	255	145
A914-100x450	100	450	20	425	285	165
A914-100x500	100	500	20	475	325	175
A914-125x250	125	250	20	225	165	85
A914-125x300	125	300	20	275	195	105
A914-125x350	125	350	20	325	225	125
A914-125x400	125	400	20	375	255	145
A914-125x450	125	450	20	425	285	165
A914-125x500	125	500	20	475	325	175
A914-160x250	160	250	20	225	165	85
A914-160x300	160	300	20	275	195	105
A914-160x350	160	350	20	325	225	125
A914-160x400	160	400	20	375	255	145
A914-160x450	160	450	20	425	285	165
A914-160x500	160	500	20	475	325	175

Esempio di ordinazione/*Order example* = A914-50x250 (codice)

CF Torino - È vietata la riproduzione, anche parziale, del presente catalogo.

Via Alba, 25 - 10024 Moncalieri (TO) - Italy
Tel. +39 011641121 - Fax +39 0116829188
cftorino@cftorino.it www.cftorino.it

Barre guida
con due superfici di scorrimento VDI 3357

Guide bar with two slide surfaces VDI 3357

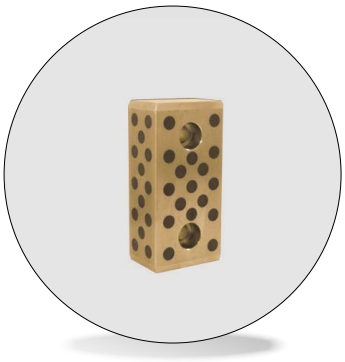

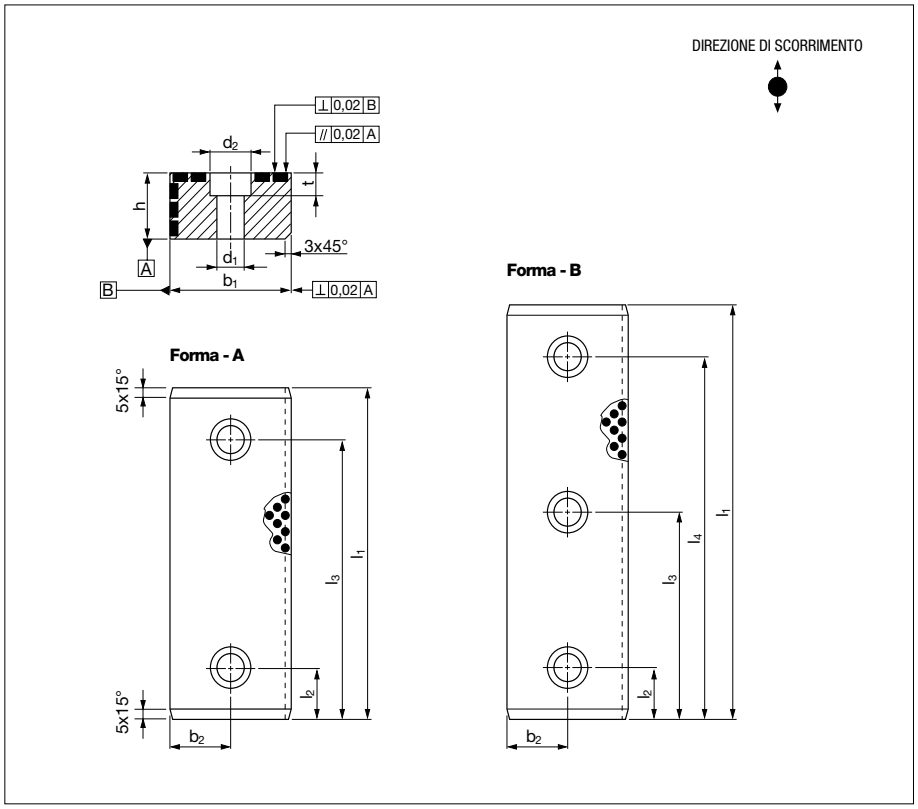

Codice	Cod. **A609**
Materiale	Bronzo + grafite HB≥190

Codice	Forma	b1 -0,02	b2	d1 H13	d2 H13	h -0,02	l1	l2	l3 ±0,2	l4 ±0,2	t 0,5
A609-012-110	A	25	12,5	9	15	12	110	25	85	-	8,5
A609-012-120	A	25	12,5	9	15	12	120	25	95	-	8,5
A609-015-110	A	25	12,5	11	18	15	110	25	85	-	10,5
A609-015-120	A	25	12,5	11	18	15	120	25	95	-	10,5
A609-030-125	A	60	30	13,5	20	30	125	25	100	-	13
A609-030-160	A	60	30	13,5	20	30	160	25	135	-	13
A609-030-200	B	60	30	13,5	20	30	200	25	100	175	13
A609-040-125	A	60	30	13,5	20	40	125	25	100	-	13
A609-040-160	A	60	30	13,5	20	40	160	25	135	-	13
A609-040-200	B	60	30	13,5	20	40	200	25	100	175	13

Esempio di ordinazione/*Order example* = A609-012-110 (codice)

CF Torino - È vietata la riproduzione, anche parziale, del presente catalogo.

Via Alba, 25 - 10024 Moncalieri (TO) - Italy
Tel. +39 011641121 - Fax +39 0116829188
cftorino@cftorino.it www.cftorino.it

Piastra di scorrimento autolubrificante

Wear plate self-lubricating

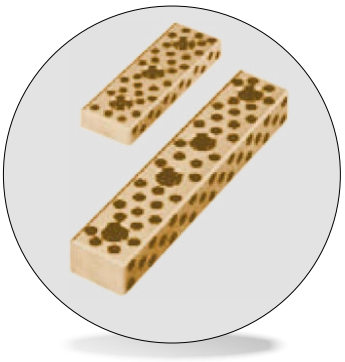

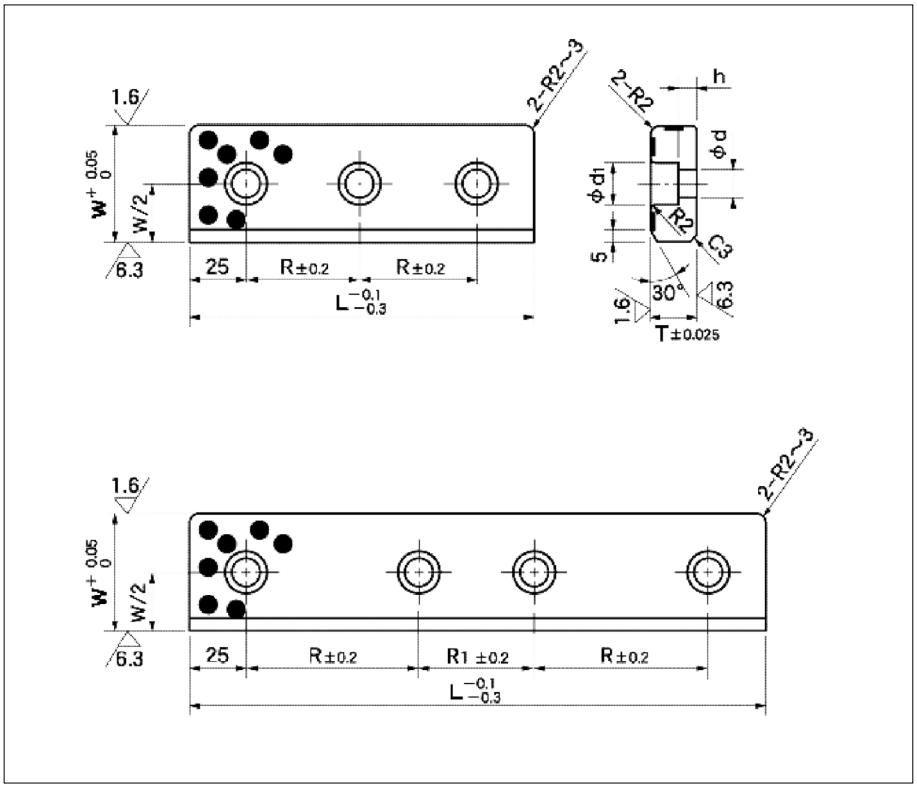

Codice	Cod. **A950**
Materiale	Bronzo + grafite HB≥190

Codice	R	R1	d	d1	h	W	L	T
A950.5015020	50	----	11	17,5	8	50	150	20
A950.5020020	75						200	
A950.5025020		50					250	
A950.5015035	50	----	13	20	20		150	35
A950.5020035	75						200	
A950.5025035		50					250	
A950.7515020	50	----	11	17,5	8	75	150	20
A950.7520020	75						200	
A950.7525020		50					250	
A950.7515035	50	----	13	20	20		150	35
A950.7520035	75						200	
A950.7525035		50					250	

Esempio di ordinazione/*Order example* = A950.5015020 (codice) (W+L+T)

CF Torino - È vietata la riproduzione, anche parziale, del presente catalogo.

Via Alba, 25 - 10024 Moncalieri (TO) - Italy
Tel. +39 011641121 - Fax +39 0116829188
cftorino@cftorino.it www.cftorino.it

Piastre guida

Gib plates



Cod. **A610**

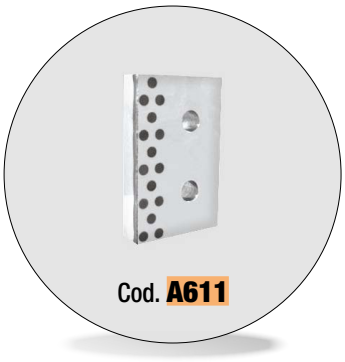

Cod. **A611**



Cod. **A612**

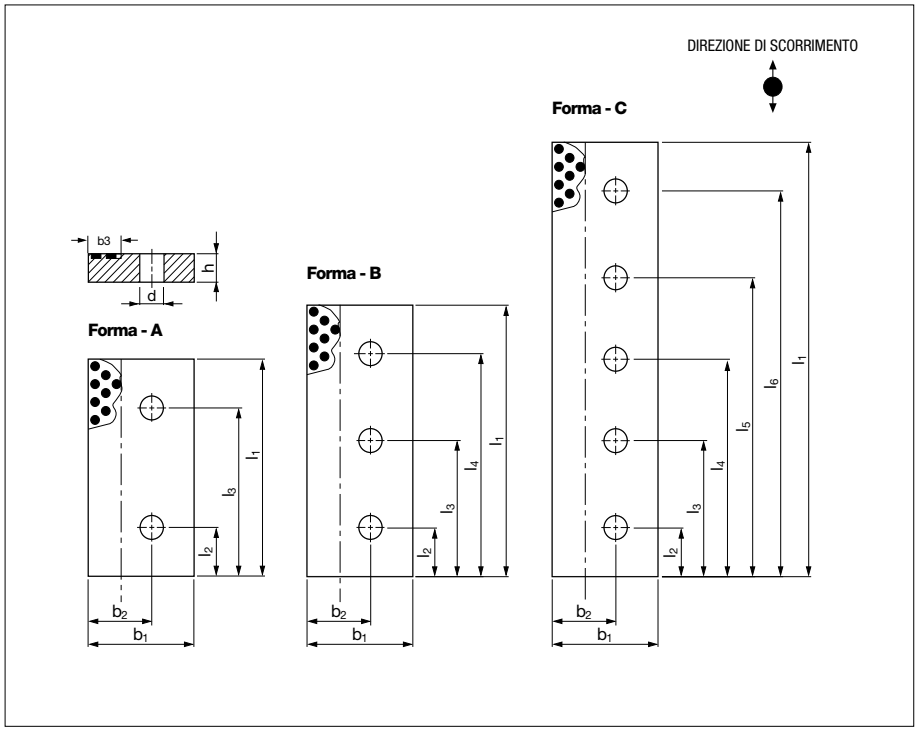

Codice	Materiale	
Cod. **A610**	Bronzo + grafite	HB≥190
Cod. **A611**	Acciaio + grafite	HRC 58-60
Cod. **A612**	CK45	HRC 58-60

Codice	Codice	Codice	Forma	b1	b2	b3	d H13	h	l1	l2 ±0,2	l3 ±0,2	l4 ±0,2	l5 ±0,2	l6 ±0,2
A610-075-160	A611-075-160	A612-075-160	A	75	40	25	17,5	25	160	45	115	-	-	-
A610-075-200	A611-075-200	A612-075-200	A	75	40	25	17,5	25	200	45	155	-	-	-
A610-075-250	A611-075-250	A612-075-250	B	75	40	25	17,5	25	250	45	125	205	-	-
A610-100-160	A611-100-160	A612-100-160	A	100	60	30	17,5	25	160	45	115	-	-	-
A610-100-200	A611-100-200	A612-100-200	A	100	60	30	17,5	25	200	45	155	-	-	-
A610-100-250	A611-100-250	A612-100-250	B	100	60	30	17,5	25	250	45	125	205	-	-
A610-100-400	A611-100-400	A612-100-400	C	100	60	30	17,5	25	400	45	125	200	275	355
A610-100-1601	A611-100-1601	A612-100-1601	A	100	60	30	22	30	160	45	115	-	-	-
A610-100-2001	A611-100-2001	A612-100-2001	A	100	60	30	22	30	200	45	155	-	-	-
A610-100-2501	A611-100-2501	A612-100-2501	B	100	60	30	22	30	250	45	125	205	-	-
A610-100-4001	A611-100-4001	A612-100-4001	C	100	60	30	22	30	400	45	125	200	275	355
A610-125-160	A611-125-160	A612-125-160	A	125	75	30	22	30	160	45	115	-	-	-
A610-125-200	A611-125-200	A612-125-200	A	125	75	30	22	30	200	45	155	-	-	-
A610-125-250	A611-125-250	A612-125-250	B	125	75	30	22	30	250	45	125	205	-	-
A610-125-400	A611-125-400	A612-125-400	C	125	75	30	22	30	400	45	125	200	275	355

Esempio di ordinazione/*Order example* = A610-075-160 (codice)

CF Torino - È vietata la riproduzione, anche parziale, del presente catalogo.

Via Alba, 25 - 10024 Moncalieri (TO) - Italy
Tel. +39 011641121 - Fax +39 0116829188
cftorino@cftorino.it www.cftorino.it

Piastre di scorrimento a norma AFNOR

Wear plates steel and self-lubricating AFNOR

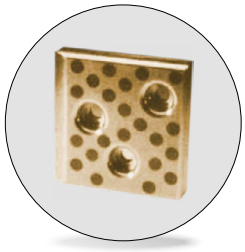

Cod. **A916/...**

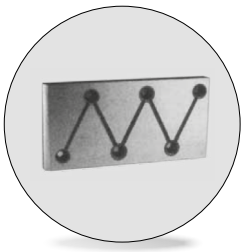

Cod. **A929/...**

Cod. **A933/...**

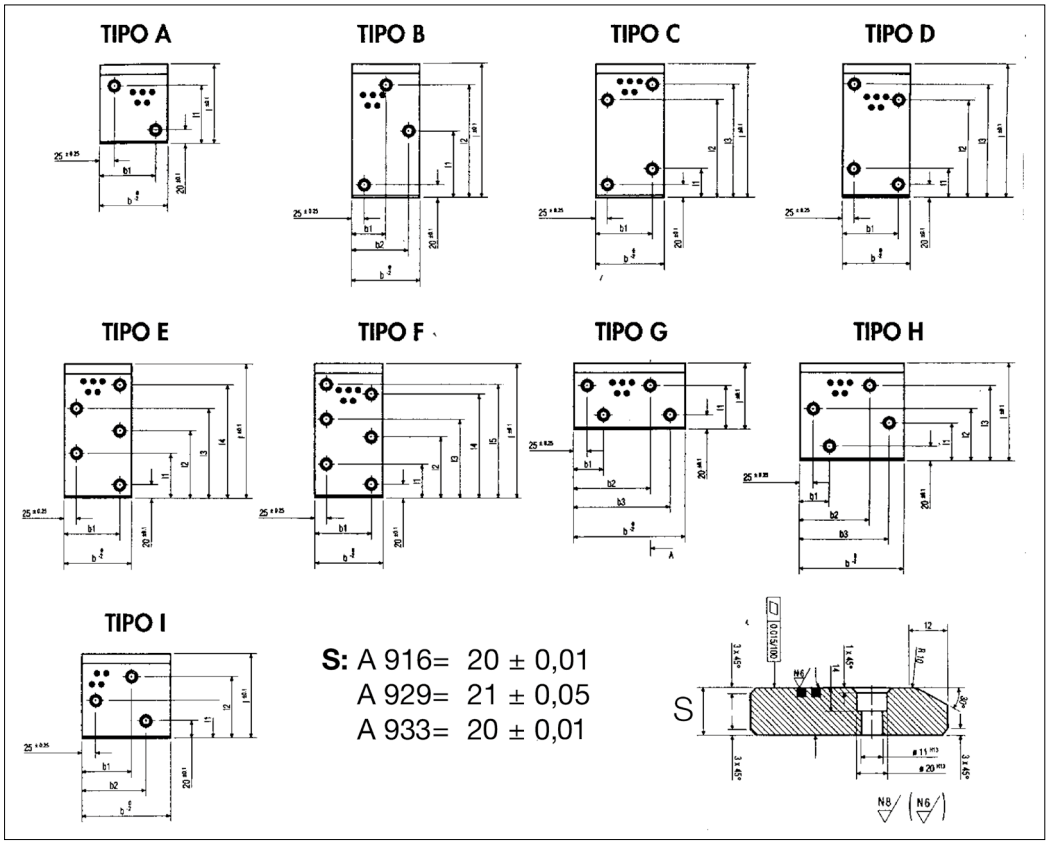

Codice	Cod. **A916/...**
Materiale	Bronzo + grafite

Codice	Cod. **A929/...**
Materiale	Acciaio trattato

Codice	Cod. **A933/...**
Materiale	Acciaio trattato

b x l	b_1 ± 0,1	b_2 ± 0,1	b_3 ± 0,1	l_1 ± 0,1	l_2 ± 0,1	l_3 ± 0,1	l_4 ± 0,1	l_5 ± 0,1	TIPO	NUMERO VIT
70 x 100	45	-	-	70	-	-	-	-	A	2
70 x 150	35	45	-	70	120	-	-	-	B	3
70 x 200	45	-	-	70	120	170	-	-	D	4
100 x 100	55	75	-	45	70	-	-	-	I	3
100 x 150	75	-	-	45	95	120	-	-	C	4
100 x 200	75	-	-	70	120	170	-	-	D	4
100 x 250	75	-	-	70	120	170	220	-	E	5
100 x 300	75	-	-	70	120	170	220	270	F	6
150 x 100	50	100	125	70	-	-	-	-	G	4
150 x 150	50	100	125	45	95	120	-	-	H	4
150 x 200	125	-	-	70	120	170	-	-	D	4
150 x 250	125	-	-	70	120	170	220	-	E	5
150 x 300	125	-	-	70	120	170	220	270	F	6
200 x 100	75	125	175	70	-	-	-	-	G	4

• *Le A929 possono essere fornite anche senza ragnature. Per l'ordinazione aggiungere al codice "SR"*

Esempio di ordinazione/*Order example* = A916/100x150 (Codice+bxl)

Esempio di ordinazione/*Order example*: A929/100x100 SR

CF Torino - È vietata la riproduzione, anche parziale, del presente catalogo.

Via Alba, 25 - 10024 Moncalieri (TO) - Italy
Tel. +39 011641121 - Fax +39 0116829188
cftorino@cftorino.it www.cftorino.it

Listelli e piastrine autolubrificanti

Wear plates self-lubricating

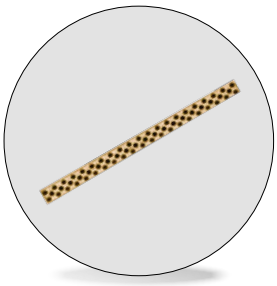

Codice	Materiale
Cod. **A923**	Bronzo + grafite HB≥190

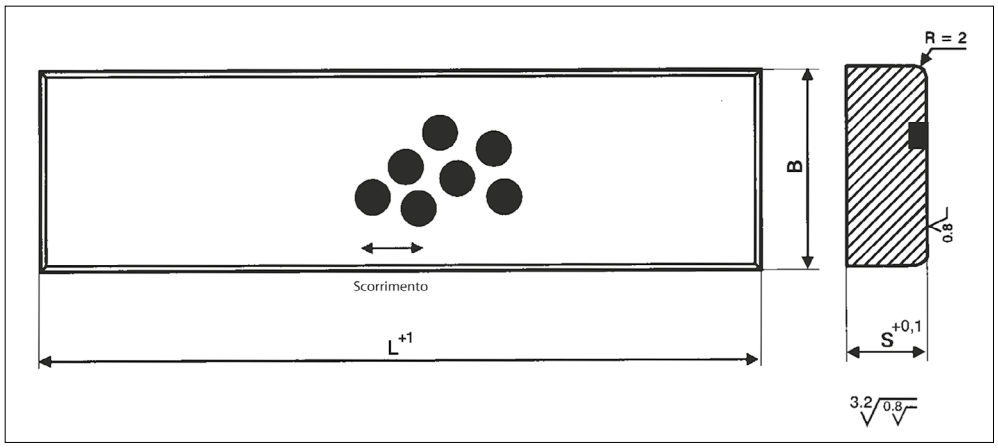

B x L x S
20 x 305 x 4
25 x 305 x 5
30 x 305 x 6
30 x 400 x 6
30 x 500 x 8
30 x 605 x 6
30 x 605 x 8
35 x 500 x 10

B x L x S
35 x 605 x 10
35 x 1005 x 10
40 x 500 x 6
40 x 500 x 8
40 x 500 x 10
40 x 500 x 12
40 x 605 x 8
40 x 605 x 10

B x L x S
40 x 605 x 12
40 x 1005 x 8
40 x 1005 x 10
40 x 1005 x 12
50 x 500 x 10
50 x 500 x 12
50 x 605 x 10
50 x 605 x 12

B x L x S
50 x 1005 x 10
50 x 1005 x 12
50 x 1005 x 20
60 x 500 x 16
60 x 500 x 20
60 x 605 x 10
60 x 605 x 12
60 x 605 x 16

B x L x S
60 x 1005 x 10
60 x 1005 x 12
60 x 1005 x 16
80 x 500 x 16
80 x 500 x 20
80 x 605 x 12
80 x 605 x 16
80 x 605 x 20

B x L x S
80 x 1005 x 12
80 x 1005 x 16
80 x 1005 x 20
100 x 1005 x 10
100 x 605 x 20
100 x 1005 x 20
125 x 1005 x 20
160 x 1005 x 20

Esempio di ordinazione/*Order example* = A923 25x305x5 (cod. + BxLxS)

Misure fornibili a richiesta. *Only on request.*

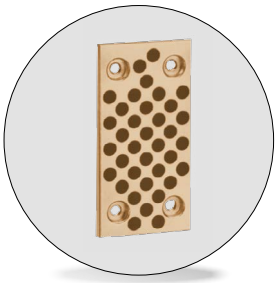

Codice	Materiale
Cod. **A924**	Bronzo + grafite HB≥190

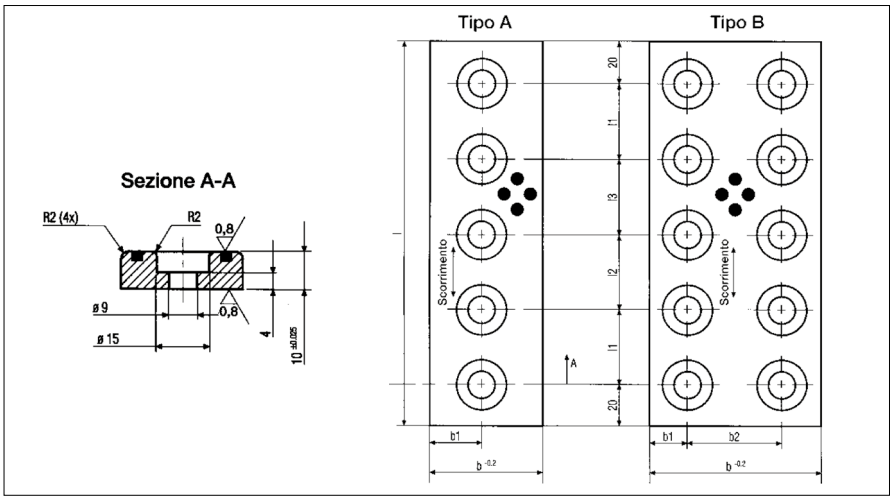

Codice	b x l	b1±0,2	b2±0,2	l1±0,2	l2±0,2	l3±0,2	Tipo	N° Fori
A924 - 35 x 100	35 x 100	17,5	-	60	-	-	A	2
A924 - 35 x 150	35 x 150	17,5	-	55	55	-	A	3
A924 - 35 x 200	35 x 200	17,5	-	55	50	55	A	4
A924 - 35 x 250	35 x 250	17,5	-	70	70	70	A	4
A924 - 35 x 300	35 x 300	17,5	-	65	65	65	A	5
A924 - 35 x 350	35 x 350	17,5	-	80	75	75	A	5
A924 - 50 x 100	50 x 100	25,0	-	60	-	-	A	2
A924 - 50 x 150	50 x 150	25,0	-	55	55	-	A	3
A924 - 50 x 200	50 x 200	25,0	-	55	50	55	A	4
A924 - 50 x 250	50 x 250	25,0	-	70	70	70	A	4
A924 - 50 x 300	50 x 300	25,0	-	65	65	65	A	5
A924 - 50 x 350	50 x 350	25,0	-	80	75	75	A	5
A924 - 75 x 150	75 x 150	15,0	45	110	-	-	B	4
A924 - 75 x 200	75 x 200	15,0	45	80	80	-	B	6
A924 - 75 x 250	75 x 250	15,0	45	105	105	-	B	6
A924 - 75 x 300	75 x 300	15,0	45	85	90	85	B	8
A924 - 75 x 400	75 x 400	15,0	45	120	120	120	B	8
A924 - 75 x 500	75 x 500	15,0	45	115	115	115	B	10

Esempio di ordinazione/*Order example* = A924 - 35 x 100 (codice)

CF Torino - È vietata la riproduzione, anche parziale, del presente catalogo.

Via Alba, 25 - 10024 Moncalieri (TO) - Italy
Tel. +39 011641121 - Fax +39 0116829188
cftorino@cftorino.it www.cftorino.it

Piastre di scorrimento autolubrificanti con inserti in grafite

Wear plates



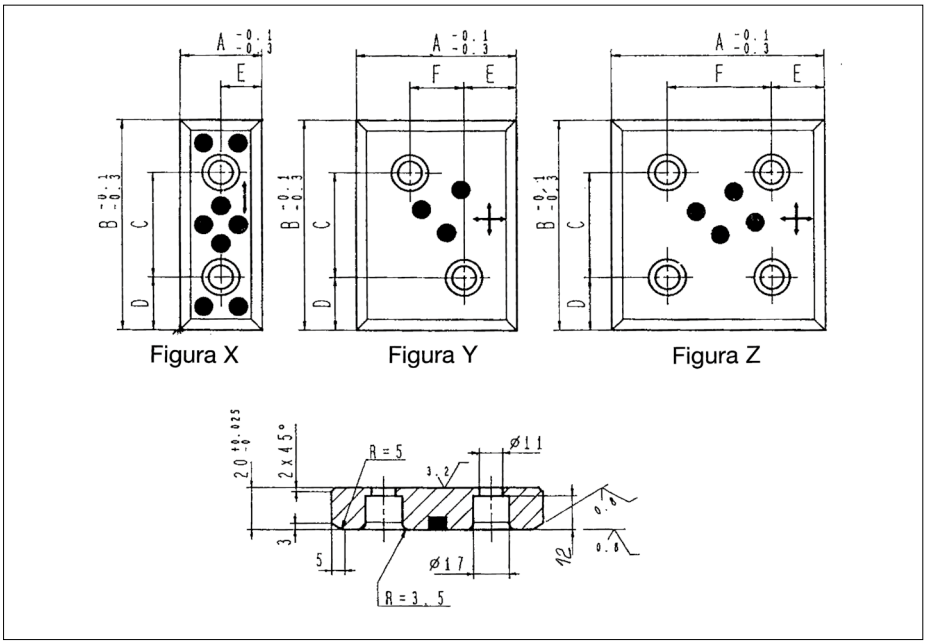

Codice	Materiale
Cod. **CF-BR..**	Bronzo + grafite; HB ≥ 190

Codice	A	B	C	D	E	F	Fig.
CF-BR1	38	100	50	25	19	/	X
CF-BR2	38	150	100	25	19	/	X
CF-BR3	75	100	50	25	25	25	Y
CF-BR4	75	150	100	25	37,5	/	X
CF-BR5	100	100	50	25	25	50	Z
CF-BR6	100	150	100	25	25	50	Z

Esempio di ordinazione/*Order example* = CF-BR5 (codice)



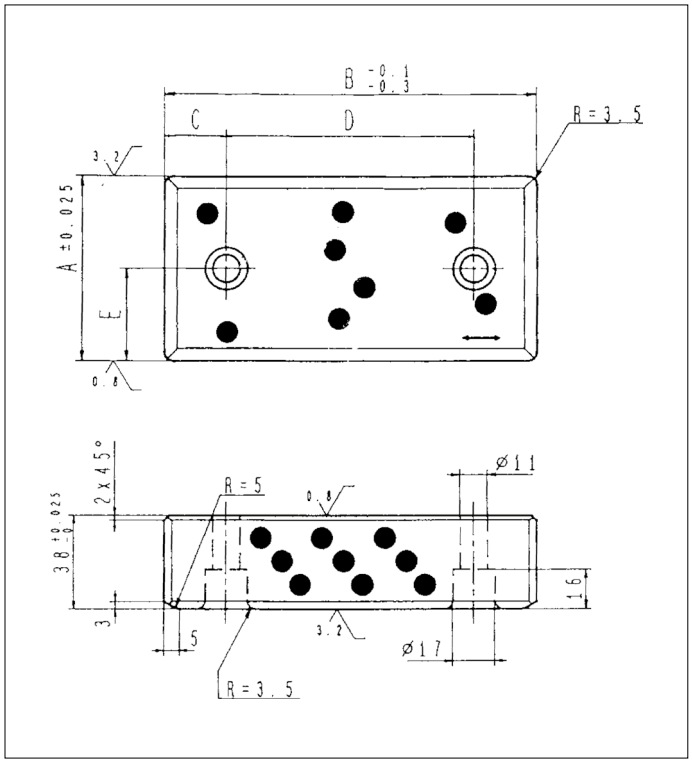

Codice	Materiale
Cod. **CF-BR..**	Bronzo + grafite; HB ≥ 190

Codice	A	B	C	D	E
CF-BR7	75	100	25	50	37,5
CF-BR8	75	150	25	100	37,5

Esempio di ordinazione/*Order example* = CF-BR8 (codice)

CF Torino - È vietata la riproduzione, anche parziale, del presente catalogo.

Via Alba, 25 - 10024 Moncalieri (TO) - Italy
Tel. +39 011641121 - Fax +39 0116829188
cftorino@cftorino.it www.cftorino.it

Piastre di scorrimento autolubrificanti con inserti in grafite

Wear plates



Codice	Materiale
Cod. **CF-BR..**	Bronzo + grafite; HB ≥ 190

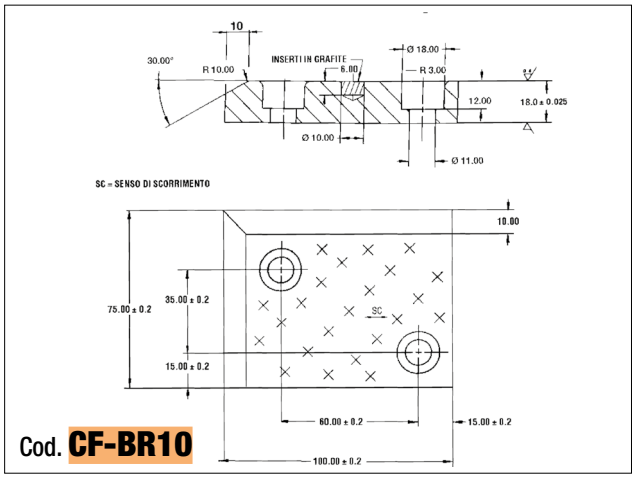

Cod. **CF-BR10**

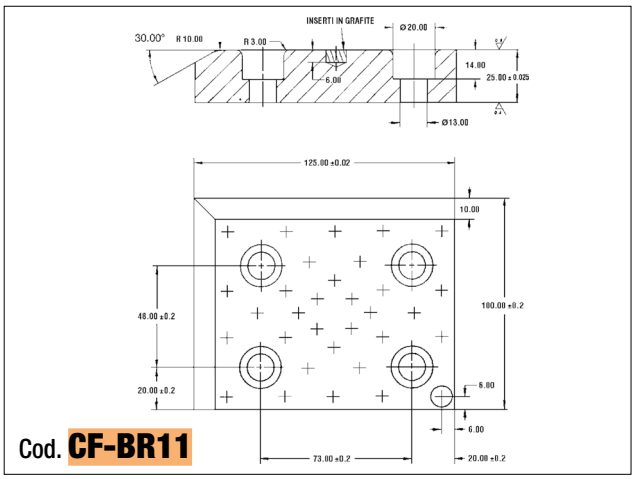

Cod. **CF-BR11**

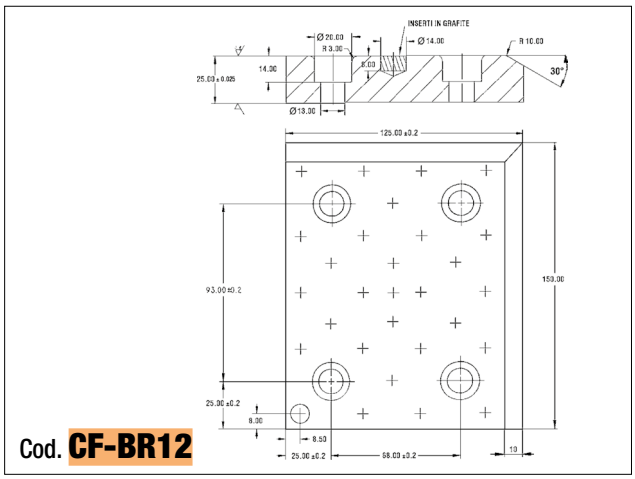

Cod. **CF-BR12**

Esempio di ordinazione/*Order example* = CF-BR10 (codice)



Codice	Materiale
Cod. **CF-BR..**	Bronzo + grafite; HB ≥ 190

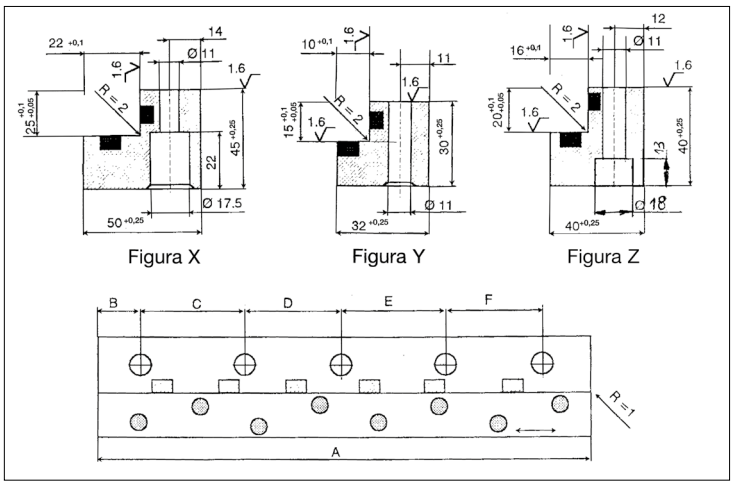

Codice	A	B	C	D	E	F	Fig.	N° Fori
CF-BR15	100	20	60	/	/	/	Y	2
CF-BR16	150	20	55	55	/	/	Y	3
CF-BR17	200	20	55	50	55	/	X	4
CF-BR18	250	20	70	70	70	/	X	4
CF-BR19	300	20	65	65	65	65	X	5
CF-BR27	160	15	130	/	/	/	Z	2
CF-BR28	250	15	130	80	/	/	Z	3

Esempio di ordinazione/*Order example* = CF/BR15 (codice)

CF Torino - È vietata la riproduzione, anche parziale, del presente catalogo.

Via Alba, 25 - 10024 Moncalieri (TO) - Italy
Tel. +39 011641121 - Fax +39 0116829188
cftorino@cftorino.it www.cftorino.it

Piastre di scorrimento autolubrificanti con inserti in grafite

Wear plates



Codice	Materiale
Cod. **CF-BR..**	Bronzo + grafite; HB ≥ 190

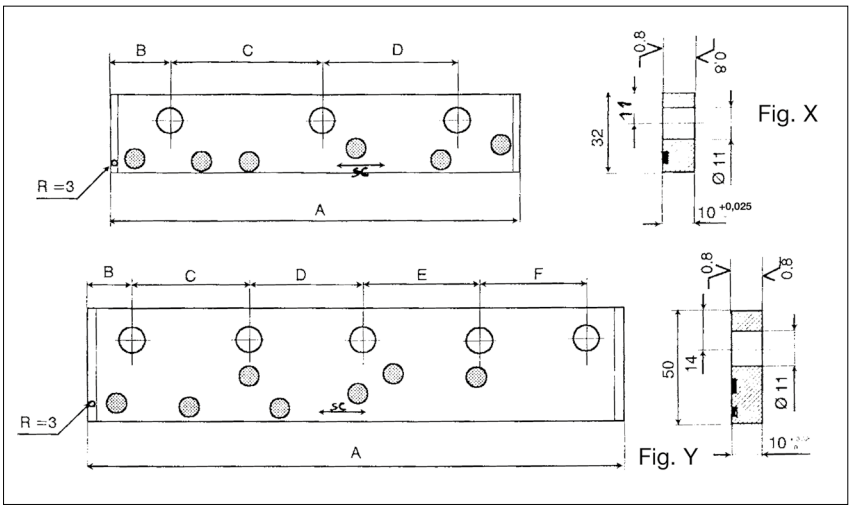

Codice	A	B	C	D	E	F	Fig.	N° Fori
CF-BR20	100	20	60	/	/	/	X	2
CF-BR21	150	20	55	55	/	/	X	3
CF-BR22	200	20	55	50	55	/	Y	4
CF-BR23	250	20	70	70	70	/	Y	4
CF-BR24	300	20	65	65	65	65	Y	5

Esempio di ordinazione/*Order example* = CF-BR20 (codice)



Codice	Materiale
Cod. **CF-BR..**	Bronzo + grafite; HB ≥ 190

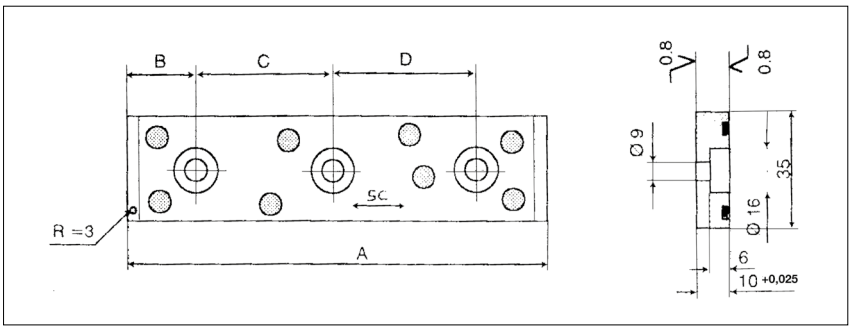

Codice	A	B	C	D	N° Fori
CF-BR25	100	20	60	/	2
CF-BR26	150	20	55	55	3

Esempio di ordinazione/*Order example* = CF-BR25 (codice)



Codice	Materiale
Cod. **CF-BR..**	Bronzo + grafite; HB ≥ 190

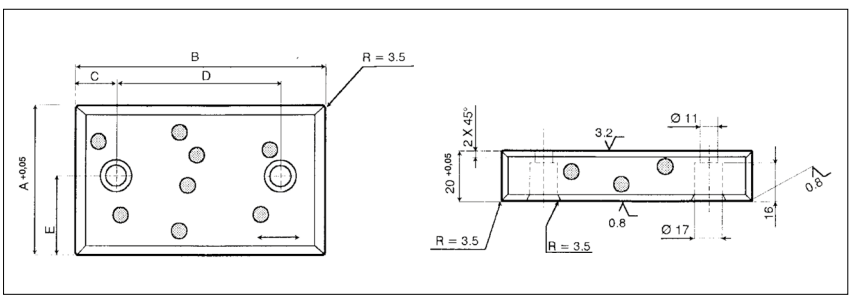

Codice	A	B	C	D	E
CF-BR30	48	100	25	50	24
CF-BR31	48	150	25	100	24
CF-BR32	75	100	25	50	37,5
CF-BR33	75	150	25	100	37,5

Esempio di ordinazione/*Order example* = CF-BR30 (codice)

CF Torino - È vietata la riproduzione, anche parziale, del presente catalogo.

Via Alba, 25 - 10024 Moncalieri (TO) - Italy
Tel. +39 011641121 - Fax +39 0116829188
cftorino@cftorino.it www.cftorino.it

Piastre guida in acciaio *Wear plates steel*

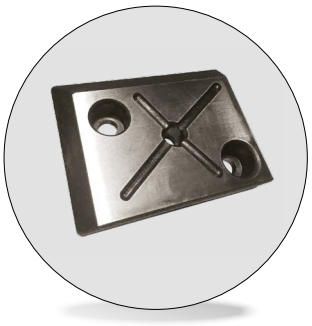

Materiale
16CrNi4 cmt - tmp HRC 58÷60

N.B: Le piastre sopra elencate possono essere fornite anche senza le ragnature per la lubrificazione e vengono rettificate a spessore 18,5 + 0,3 + 0,5 per il codice 518008 ed a spessore 25,5 + 0,3 + 0,5 per gli altri due codici. Per l'ordinazione senza ragnature aggiungere al codice lettera SR.

Cod. **518008**

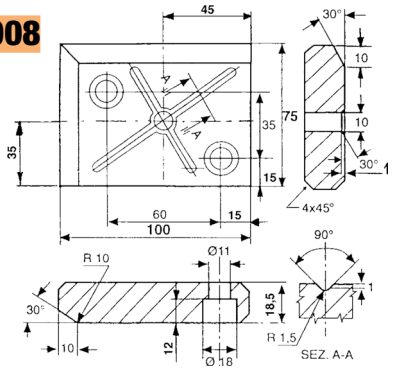

Cod. **60463**

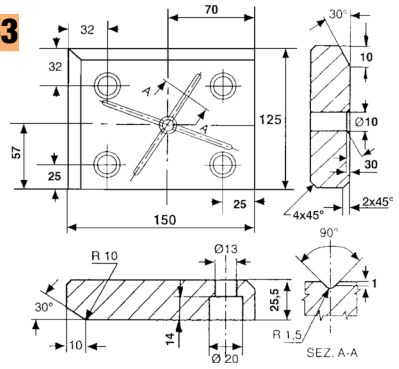

Cod. **60462**

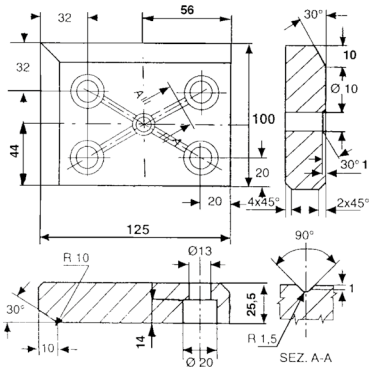

Esempio di ordinazione/*Order example* = 518008 (codice)

Piastre di scorrimento *Wear plates*



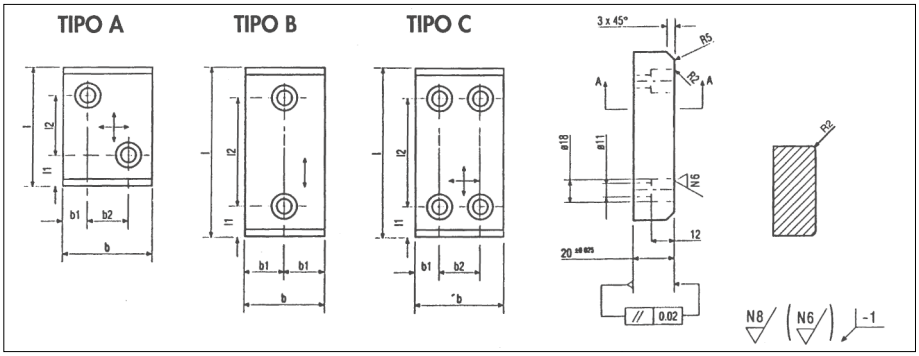

Codice	Materiale	Spessore S
Cod. **A920**	Acciaio trattato	20 ± 0,025
Cod. **A980**	Bronzo + grafite	20 ± 0,025

Tipo	b x l	b1	b2	l1	l2
B	28 x 75	14	-	15	45
B	28 x 100	14	-	25	50
B	28 x 150	14	-	25	100
B	38 x 75	19	-	15	45
B	38 x 100	19	-	25	50
B	38 x 150	19	-	25	100
B	48 x 75	24	-	15	45
B	48 x 100	24	-	25	50
B	48 x 125	24	-	25	75
B	48 x 150	24	-	25	100
B	58 x 75	29	-	15	45
B	58 x 100	29	-	25	50
B	58 x 150	29	-	25	100

Codice	Materiale	Spessore S
Cod. **A981**	Acciaio trattato	20,5 $^{+0,3}_{+0,5}$

*Per il codice A980 esiste solo la forma B.

Tipo	b x l	b1	b2	l1	l2
*A - B	75 x 75	25-(37,5)	25	25	25
*A - B	75 x 100	25-(37,5)	25	25	50
B	75 x 125	37,5	-	25	75
B	75 x 150	37,5	-	25	100
B	75 x 200	37,5	-	25	150
C	100 x 100	25	50	25	50
C	100 x 125	25	50	25	75
C	100 x 150	25	50	25	100
C	100 x 200	25	50	25	150
C	100 x 250	25	50	25	200
C	125 x 150	37,5	50	25	100
C	125 x 200	37,5	50	25	150
C	125 x 250	37,5	50	25	200
C	150 x 150	25	100	25	100
C	150 x 200	25	100	25	150
C	150 x 250	25	100	25	200

Esempio di ordinazione/*Order example* = A920/B58x100 (cod. + TIPO + bxl)

CF Torino - È vietata la riproduzione, anche parziale, del presente catalogo.

Via Alba, 25 - 10024 Moncalieri (TO) - Italy
Tel. +39 011641121 - Fax +39 0116829188
cftorino@cftorino.it www.cftorino.it

Guide angolari L autolubrificanti

Angular guide self-lubricating

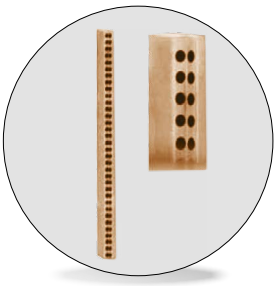

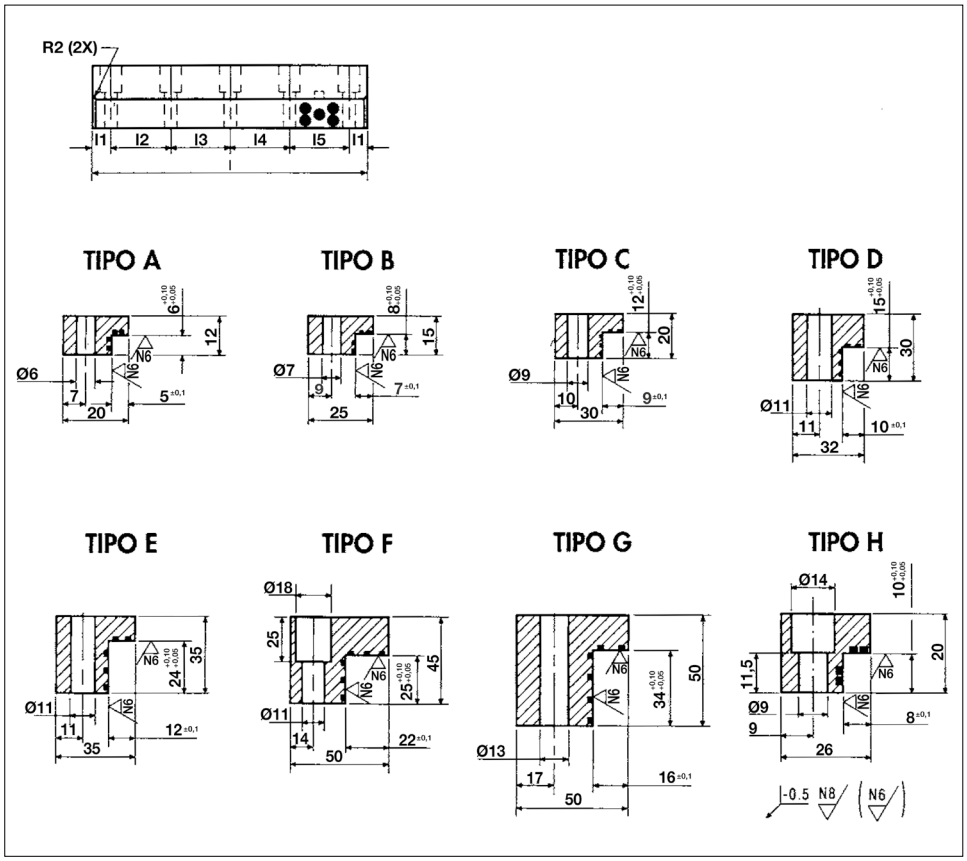

Codice	Materiale
Cod. **A919/...**	Bronzo + grafite / HB≥190

CON FORI DI FISSAGGIO
With fixing holes

Codice	TIPO	l	l_1	l_2	l_3	l_4	l_5	VITI DIN 912
A919/H x 100	H	100	20	60	-	-	-	2x M8
A919/H x 150	H	150	20	55	55	-	-	3x M8
A919/ H x 200	H	200	20	55	50	55	-	4x M8
A919/ D x 100	D	100	20	60	-	-	-	2x M10
A919/ D x 150	D	150	20	55	55	-	-	3x M10
A919/ D x 200	D	200	20	55	50	55	-	4x M10
A919/ D x 250	D	250	20	70	70	70	-	4x M10
A919/ F x 200	F	200	20	55	50	55	-	4x M10
A919/ F x 250	F	250	20	70	70	70	-	4x M10
A919/ F x 300	F	300	20	65	65	65	65	5x M10
A919/ F x 350	F	350	20	80	75	75	80	5x M10

SENZA FORI DI FISSAGGIO
Without fixing holes

Codice	TIPO	l
A919/A x 305	A	305
A919/B x 305	B	305
A919/C x 305	C	305
A919/D x 605	D	605
A919/E x 605	E	605
A919/F x 605	F	605
A919/G x 605	G	605
A919/D x 1.005	D	1.005
A919/E x 1.005	E	1.005
A919/F x 1.005	F	1.005
A919/G x 1.005	G	1.005

Esempio di ordinazione/*Order example* = A919/F x 300 (codice)

CF Torino - È vietata la riproduzione, anche parziale, del presente catalogo.

Via Alba, 25 - 10024 Moncalieri (TO) - Italy
Tel. +39 011641121 - Fax +39 0116829188
cftorino@cftorino.it www.cftorino.it

Guide angolari autolubrificanti VDI 3357 *Angular guide self-lubricating VDI 3357*

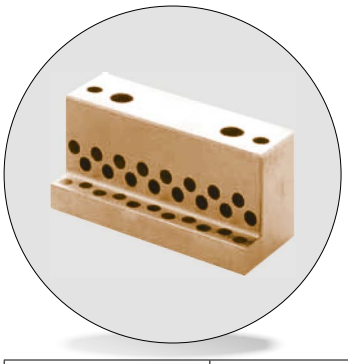

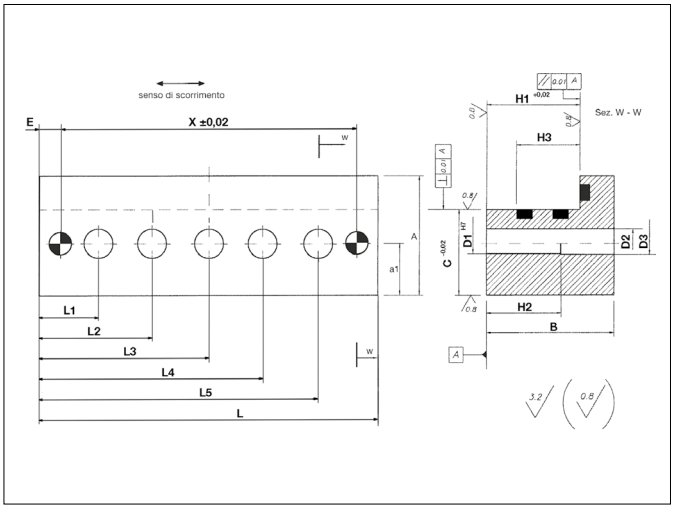

Codice	Materiale	Norma
Cod. **A940/...**	Bronzo + grafite HB≥190	FCA
Cod. **A940/...V**	Bronzo + grafite HB≥190	**
Cod. **V940/...**	Bronzo + grafite HB≥190	VDI 3357

Codice	Codice	X	A	a1	B	C	D_1	D_2	D_3	E	H_1	H_2	H_3	L	L_1	L_2	L_3	L_4	L_5	N. fori
A940-55100	V940-55100	80	55	20	55,5	37	10	13,5	11	10	39,5	30	23	100	27,5	–	–	–	72,5	2
A940-55160	V940-55160	140	55	20	55,5	37	10	13,5	11	10	39,5	30	23	160	27,5	–	–	–	132,5	2
A940-75160	V940-75160	135	70	30	75,5	50	12	17,5	13	12,5	55,5	30	35	160	35	–	–	–	125	2
A940-75200	V940-75200	175	70	30	75,5	50	12	17,5	13	12,5	55,5	30	35	200	35	–	–	–	165	2
A940-75250	V940-75250	225	70	30	75,5	50	12	17,5	13	12,5	55,5	30	35	250	35	–	125	–	215	3
A940-90160	V940-90160	130	85	38	90,5	63	16	22	17	15	65,5	30	45	160	42,5	–	–	–	117,5	2
A940-90200	V940-90200	170	85	38	90,5	63	16	22	17	15	65,5	30	45	200	42,5	–	–	–	157,5	2
A940-90250	V940-90250	220	85	38	90,5	63	16	22	17	15	65,5	30	45	250	42,5	–	125	–	207,5	3
A940-75400	V940-75400	375	70	30	75,5	50	12	17,5	13	12,5	55,5	30	35	400	35	125	200	275	365	5
A940-90400	V940-90400	370	85	38	90,5	63	16	22	17	15	65,5	30	45	400	42,5	125	200	275	357,5	5

Il cod. A940 si differenzia dal cod. V940 (VDI 3357) solo per l'aggiunta dei 2 fori spina / *The code A940 differs from the cod. V940 (VDI 3357) only for the addition of 2 plug holes.*

Esempio di ordinazione/*Order example* = A940-75200 (Codice)

** Aggiungendo al fondo del codice A940/... la lettera V è possibile avere, su richiesta, le stesse guide ma senza sovrametallo (+0,5) sulle quote B e H1 / *Adding the letter V to the bottom of the code A940/... is it possible to have on request the same guides but without over metal (+0,5) on dimension B and H1.*

Guide a V *V driver*

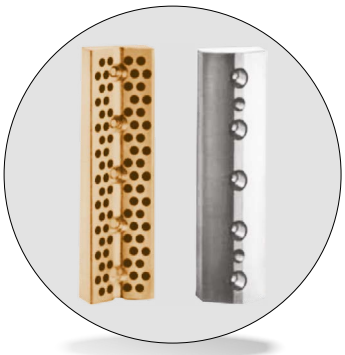

Codice	Cod. **A918 AB/...**
(coppia A+B)	

Cod. **A918 A/...**
Bronzo + grafite

Cod. **A918 B/...**
Acciaio

a	b	l	l_1	l_2 ± 0,02	l_3 ± 0,1	N. viti
20	40	100	60	20	–	2
25	50	150	50	50	100	3
25	50	200	50	100	150	4
25	50	250	50	150	200	5
25	50	300	50	200	250	6

TIPO A (BRONZO + GRAFITE)

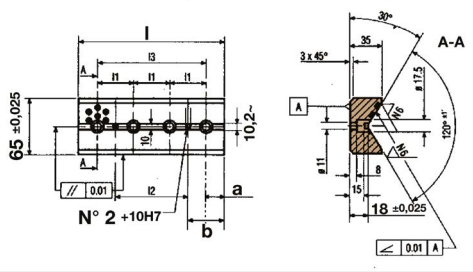

TIPO B (ACCIAIO)

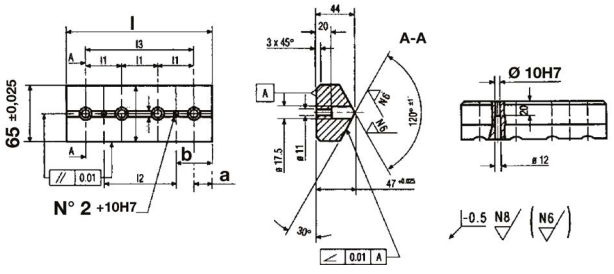

Esempio di ordinazione/*Order example* = A918 AB/200 (Cod. + l)

CF Torino - È vietata la riproduzione, anche parziale, del presente catalogo.

Via Alba, 25 - 10024 Moncalieri (TO) - Italy
Tel. +39 011641121 - Fax +39 0116829188
cftorino@cftorino.it www.cftorino.it

Guide a “V” con piastre di scorrimento intercambiabili e ritorno di sicurezza

“V” driver sets with replaceable inserts with positive return

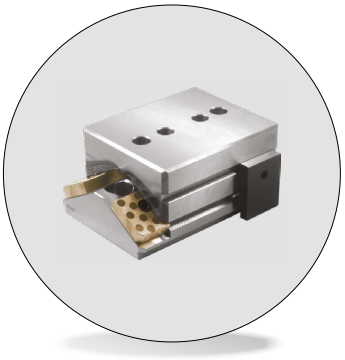

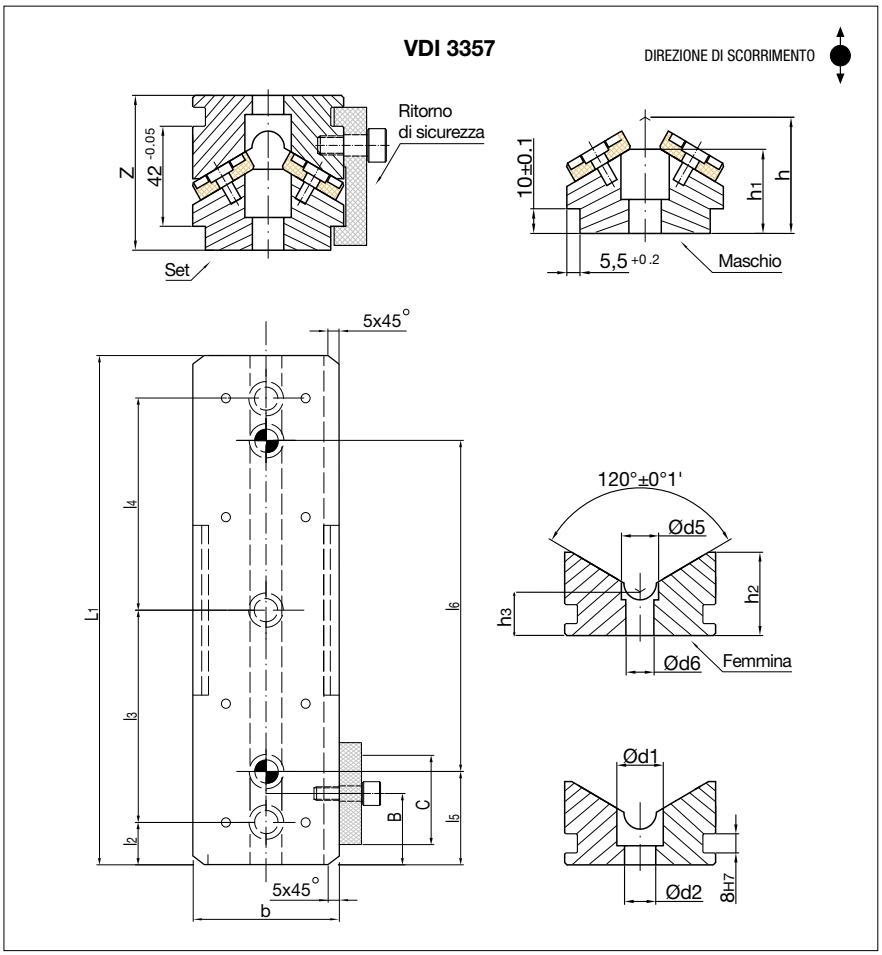

Codice
Cod. **A 945**

BREVETTATO
PATENTED

Codice	Materiale	
	Blocco femmina: CK45 temprato, HRC 60 ÷ 64	Blocco maschio: CK45
Cod. **A 945-01**	Piastra di scorrimento in bronzo grafite HB ≥ 190	
Cod. **A 945-03**	Piastra di scorrimento in materiale sinterizzato	

Codice	b ±0,026	d1 H13	d2 H13	d5 H13	d6 H7	l1 -0,2	l2 ±0,2	l3 ±0,12	l4 ±0,12	l5 ±0,02	l6 ±0,01	h ±0,01	h1	h2 ±0,2	h3 ±0,01	z ±0,05
A945-XX-0615-01-X-BC	65	20	13,5	16	12	150	25	-	100	55	45	47	34	35	18	65
A945-XX-0620-01-X-BC	65	20	13,5	16	12	200	25	-	150	55	95	47	34	35	18	65
A945-XX-0625-01-X-BC	65	20	13,5	16	12	250	25	100	100	55	145	47	34	35	18	65
A945-XX-0630-01-X-BC	65	20	13,5	16	12	300	25	125	125	55	195	47	34	35	18	65
A945-XX-1215-01-X-BC	125	26	17,5	20	16	150	25	-	100	55	45	57	44	60	28	85
A945-XX-1220-01-X-BC	125	26	17,5	20	16	200	25	-	150	55	95	57	44	60	28	85
A945-XX-1225-01-X-BC	125	26	17,5	20	16	250	25	100	100	55	145	57	44	60	28	85
A945-XX-1230-01-X-BC	125	26	17,5	20	16	300	25	125	125	55	195	57	44	60	28	85

ESEMPIO DI ORDINAZIONE/*ORDER EXAMPLE*

A945-XX-0615-01-X-BC

Tipi di scorrimento:
01 - bronzo - grafite
03 - sinterizzato autolubrificante

Tipo
S = set
M = maschio
F = femmina

Esempio di ordinazione per set/*Order example for set* = A945-XX-0615-01-X-BC

Viti non incluse. *Screws not inluded.*

Dimensioni **B** e **C** da indicare in fase di ordinazione.
B *e* ***C****: indicate when ordering.*

Vengono fornite 2 clamp di ritorno per ogni SET.
2 positive return clamp supplied with each “V” driver set.

CF Torino - È vietata la riproduzione, anche parziale, del presente catalogo.

Via Alba, 25 - 10024 Moncalieri (TO) - Italy
Tel. +39 011641121 - Fax +39 0116829188
cftorino@cftorino.it www.cftorino.it

Piastre di scorrimento autolubrificanti di ricambio *Replaceable wear plates, self-lubricating*

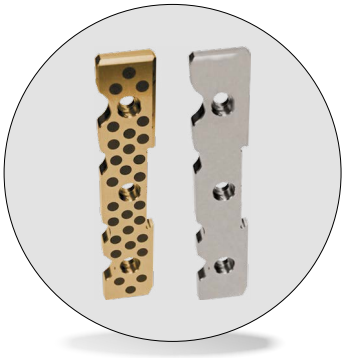

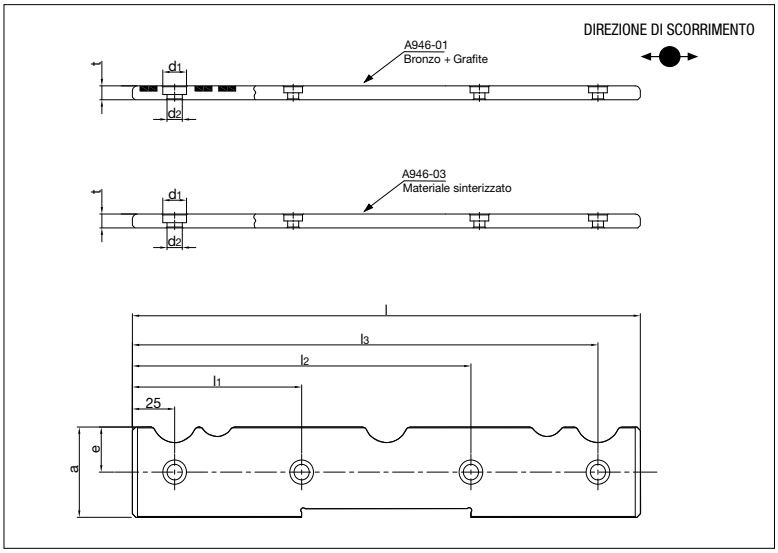

Codice	Materiale
Cod. **A946-01**	Bronzo grafite HB ≥ 190
Cod. **A946-03**	Materiale sinterizzato

Codice	a	d1	d2	e	h	l1	l2	l3	t -0,005
A946-XX-065-150-01	27	11	6,5	9	4	75	-	125	8
A946-XX-065-200-01	27	11	6,5	9	4	75	125	175	8
A946-XX-065-250-01	27	11	6,5	9	4	90	160	225	8
A946-XX-065-300-01	27	11	6,5	9	4	95	205	275	8
A946-XX-125-150-01	52	14	9	22	5	75	-	125	8
A946-XX-125-200-01	52	14	9	22	5	75	125	175	8
A946-XX-125-250-01	52	14	9	22	5	90	160	225	8
A946-XX-125-300-01	52	14	9	22	5	100	200	275	8

ESEMPIO DI ORDINAZIONE A946-XX-065-150-01
ORDER EXAMPLE
Tipi di scorrimento: 01 - bronzo - grafite
03 - materiale sinterizzato

Esempio di ordinazione/*Order example* = A946-XX-065-150-01 (codice)

Viti non incluse.

Clamp per ritorno meccanico di sicurezza per guide a "V" *Positive return clamp for "V" Drivers*

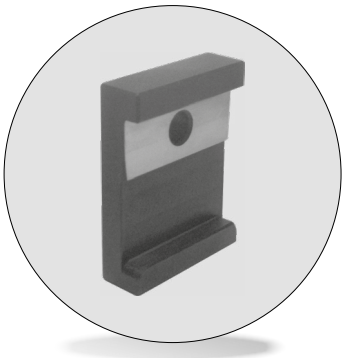

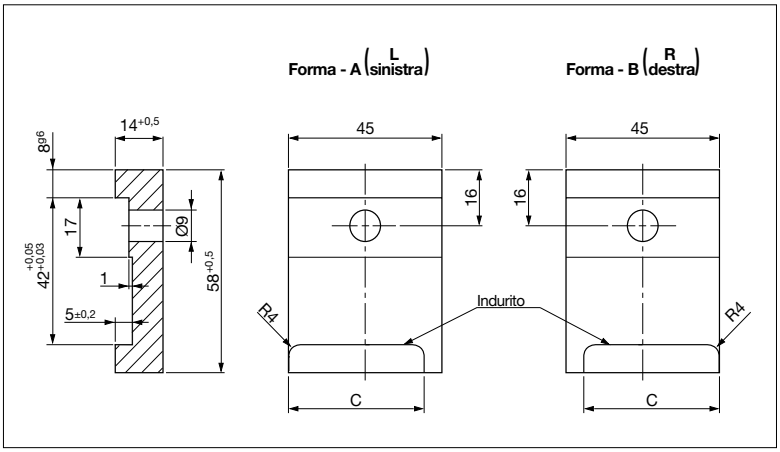

Codice	Materiale
Cod. **A947**	Acciaio; HRC 40 ÷ 45

Codice	Forma	Posizione
A947-03-045-C	A + B	Set sinistra + destra
A947-03-045L-C	A	Solo sinistra
A947-03-045R-C	B	Solo destra

Esempio di ordinazione/*Order example* = A947-03-045-C (Codice)

C da indicare in fase di ordinazione.
***C** indicate when ordering.*

CF Torino - È vietata la riproduzione, anche parziale, del presente catalogo.

Via Alba, 25 - 10024 Moncalieri (TO) - Italy
Tel. +39 011641121 - Fax +39 0116829188
cftorino@cftorino.it www.cftorino.it

Guide a “V” autolubrificanti VDI 3357 *“V” driver self lubricating VDI 3357*

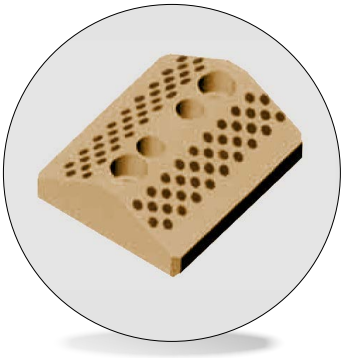

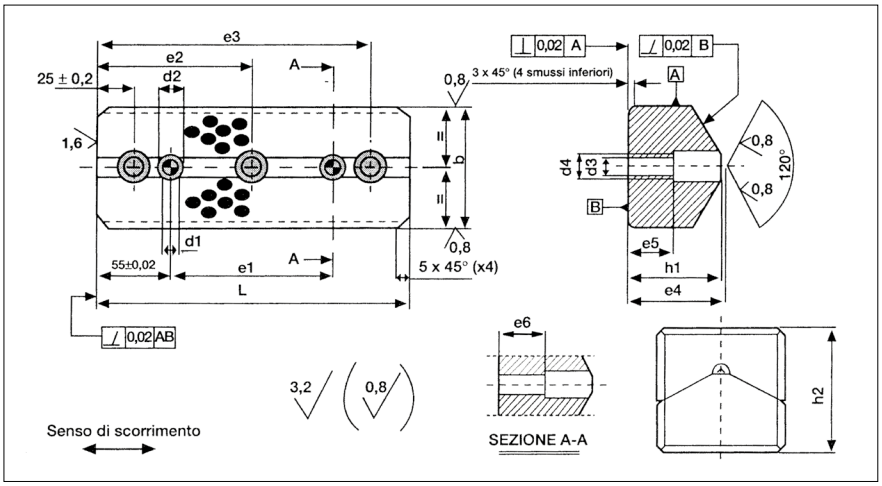

Codice	Materiale
Cod. **A941A**	Bronzo + grafite; HB ≥ 190

L	b	d_1	d_2	d_3	d_4	e_1	e_2	e_3	e_4	e_5	e_6	h_1	h_2	n° fori
150	65	12	14	13,5	20	45		125	47	20	20	44	65	2
200	65	12	14	13,5	20	95		175	47	20	20	44	65	2
250	65	12	14	13,5	20	145	125	225	47	20	20	44	65	3
300	65	12	14	13,5	20	195	150	275	47	20	20	44	65	3
150	125	16	20	17,5	26	45		125	57	15	30	52	85	2
200	125	16	20	17,5	26	95		175	57	15	30	52	85	2
250	125	16	20	17,5	26	145	125	225	57	15	30	52	85	3
300	125	16	20	17,5	26	195	150	275	57	15	30	52	85	3

Esempio di ordinazione/*Order example* = A941A - 125x150 (cod + bxL)

ORDINATIVO PER COPPIA / *ORDER FOR SET*
A941A + B + bxL

Guide a “V” in acciaio VDI 3357 *“V” driver steel VDI 3357*

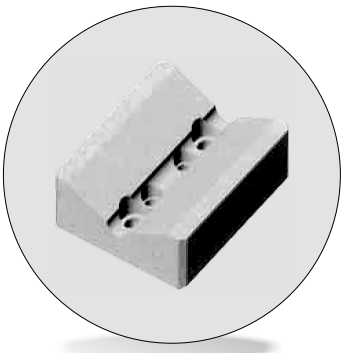

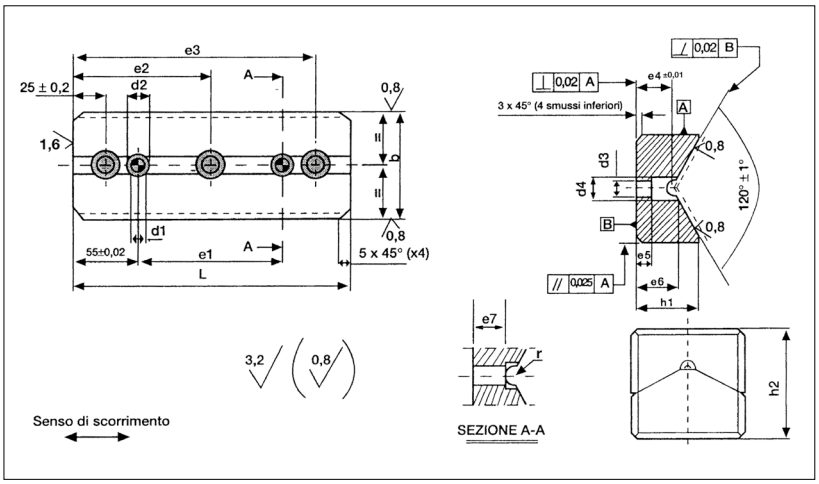

Codice	Materiale
Cod. **A941B**	Acciaio; 42CrMo4 (HRC 58-62)

L	b	d_1	d_2	d_3	d_4	e_1	e_2	e_3	e_4	e_5	e_6	h_1	h_2	r	n° fori
150	65	12	14	13,5	20	45		125	18	8	22	35	65	7	2
200	65	12	14	13,5	20	95		175	18	8	22	35	65	7	2
250	65	12	14	13,5	20	145	125	225	18	8	22	35	65	7	3
300	65	12	14	13,5	20	195	150	275	18	8	22	35	65	7	3
150	125	16	20	17,5	26	45		125	28	15	34	60	85	10	2
200	125	16	20	17,5	26	95		175	28	15	34	60	85	10	2
250	125	16	20	17,5	26	145	125	225	28	15	34	60	85	10	3
300	125	16	20	17,5	26	195	150	275	28	15	34	60	85	10	3

Esempio di ordinazione/*Order example* = A941B - 125x150 (cod + bxL)

ORDINATIVO PER COPPIA / *ORDER FOR SET*
A941A + B + bxL

CF Torino - È vietata la riproduzione, anche parziale, del presente catalogo.

Via Alba, 25 - 10024 Moncalieri (TO) - Italy
Tel. +39 011641121 - Fax +39 0116829188
cftorino@cftorino.it www.cftorino.it

Cunei autolubrificanti e in acciaio

Cam dwell, self-lubricating and steel

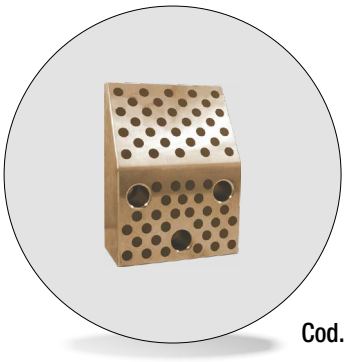

Cod. **A925**

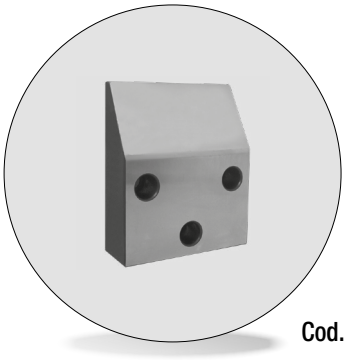

Cod. **A926**

Codice	Materiale
Cod. **A925**	Bronzo + grafite HB≥190
Cod. **A926**	42CrMo4 HRC 55÷60

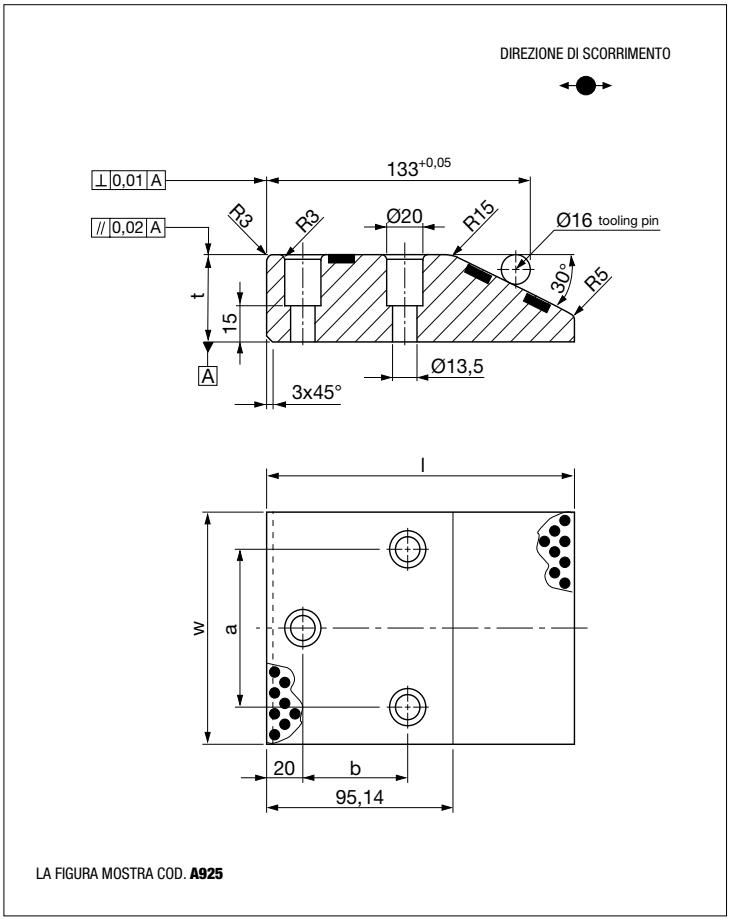

LA FIGURA MOSTRA COD. **A925**

Codice	Codice	Tipo	t	w	l	a	b
A925-10012530	A926-10012530	10012530	30	100	125	60	50
A925-10015045	A926-10015045	10015045	45	100	150	60	45
A925-10017060	A926-10017060	10017060	60	100	170	60	45
A925-12512530	A926-12512530	12512530	30	125	125	85	50
A925-12515045	A926-12515045	12515045	45	125	150	85	45
A925-12517060	A926-12517060	12517060	60	125	170	85	45
A925-16012530	A926-16012530	16012530	30	160	125	120	50
A925-16015045	A926-16015045	16015045	45	160	150	120	45
A925-16017060	A926-16017060	16017060	60	160	170	120	45

Esempio di ordinazione/*Order example* = A925-10012530 (codice)

CF Torino - È vietata la riproduzione, anche parziale, del presente catalogo.

Via Alba, 25 - 10024 Moncalieri (TO) - Italy
Tel. +39 011641121 - Fax +39 0116829188
cftorino@cftorino.it www.cftorino.it

Cunei autolubrificanti e in acciaio VDI 3357

Cam dwell, self-lubricating and steel VDI 3357

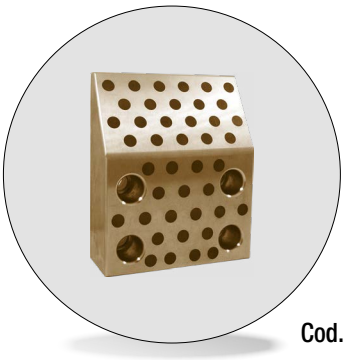

Cod. **A934**

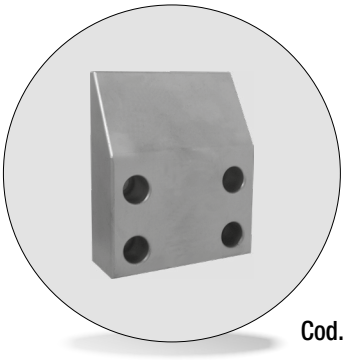

Cod. **A935**

Codice	Materiale
Cod. **A934**	Bronzo + grafite HB≥190
Cod. **A935**	X153CrMo12 HRC 60÷62

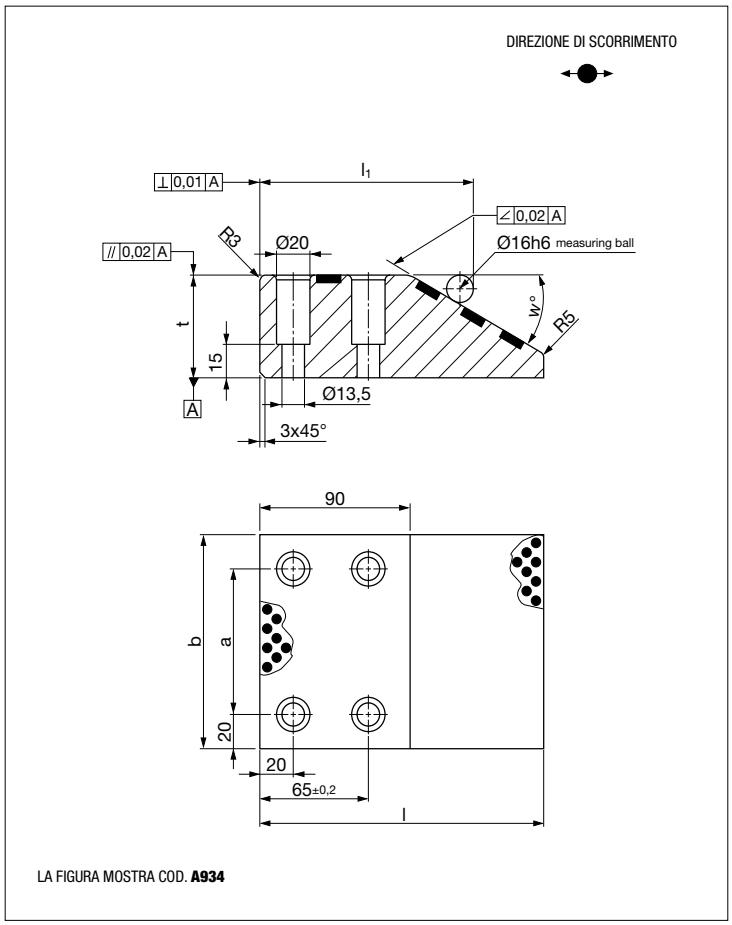

LA FIGURA MOSTRA COD. **A934**

Codice	Codice	Tipo	a	b	l	l1 ±0,05	t ±0,01	w
A934-10017045	A935-10017045	10017045	60	100	170	143,37	45	20°
A934-12517045	A935-12517045	12517045	85	125	170	143,37	45	20°
A934-15017045	A935-15017045	15017045	110	150	170	143,37	45	20°
A934-20017045	A935-20017045	20017045	160	200	170	143,37	45	20°
A934-10015045	A935-10015045	10015045	60	100	150	127,86	45	30°
A934-10017060	A935-10017060	10017060	60	100	170	127,86	60	30°
A934-12515045	A935-12515045	12515045	85	125	150	127,86	45	30°
A934-12517060	A935-12517060	12517060	85	125	170	127,86	60	30°
A934-15015045	A935-15015045	15015045	110	150	150	127,86	45	30°
A934-15017060	A935-15017060	15017060	110	150	170	127,86	60	30°
A934-20015045	A935-20015045	20015045	160	200	150	127,86	45	30°
A934-20017060	A935-20017060	20017060	160	200	170	127,86	60	30°

Esempio di ordinazione/*Order example* = A934-10017045 (codice)

CF Torino - È vietata la riproduzione, anche parziale, del presente catalogo.

Via Alba, 25 - 10024 Moncalieri (TO) - Italy
Tel. +39 011641121 - Fax +39 0116829188
cftorino@cftorino.it www.cftorino.it

Blocco guida autolubrificante in acciaio

Guide steel self-lubricating



Codice	Cod. **A927**
Materiale	CK45 + grafite HRC: 58-60

Codice	Cod. **A928***
Materiale	Bronzo + grafite

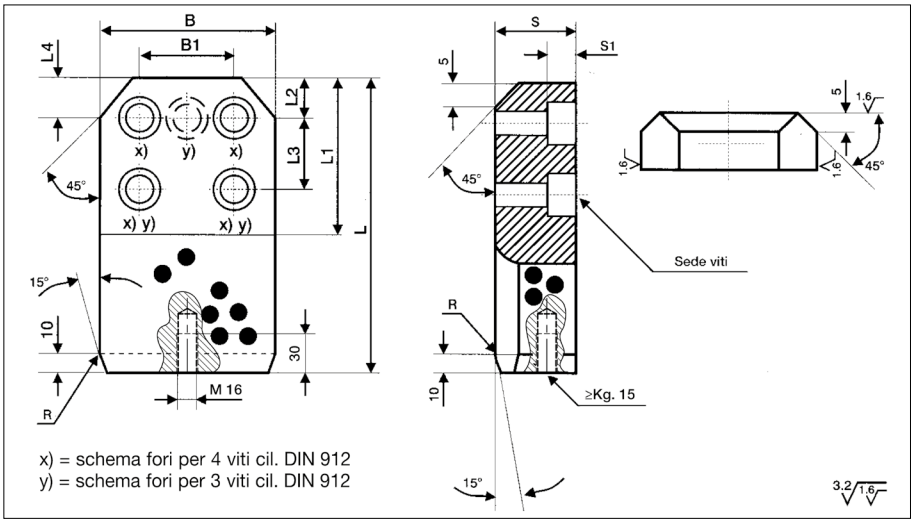

★ Solo su richiesta. *Only on request.*

B	L	S	B1	L1	L2	L3	L4	R	S1	sede vite Ø	n. viti
63	180	25	36	90	20	50	18	16	16	14/20	3
63	200	25	36	90	20	50	18	16	16	14/20	3
63	224	25	36	90	20	50	18	16	16	14/20	3
63	180	36	36	90	20	50	18	16	16	14/20	3
63	200	36	36	90	20	50	18	16	16	14/20	3
63	224	36	36	90	20	50	18	16	16	14/20	3
71	180	25	36	90	20	50	18	16	16	14/20	3
71	200	25	36	90	20	50	18	16	16	14/20	3
71	224	25	36	90	20	50	18	16	16	14/20	3
71	180	36	36	90	20	50	18	16	16	14/20	3
71	200	36	36	90	20	50	18	16	16	14/20	3
71	224	36	36	90	20	50	18	16	16	14/20	3
90	200	36	50	100	20	50	28	25	21	18/26	3
90	224	36	50	100	20	50	28	25	21	18/26	3
90	250	36	50	100	20	50	28	25	21	18/26	3
90	200	45	50	100	20	50	28	25	21	18/26	3
90	224	45	50	100	20	50	28	25	21	18/26	3
90	250	45	50	100	20	50	28	25	21	18/26	3
112	200	36	50	100	20	50	28	25	21	18/26	3
112	224	36	50	100	20	50	28	25	21	18/26	3
112	250	36	50	100	20	50	28	25	21	18/26	3
112	200	45	50	100	20	50	28	25	21	18/26	3
112	224	45	50	100	20	50	28	25	21	18/26	3
112	250	45	50	100	20	50	28	25	21	18/26	3
140	315	45	90	150	40	80	36	31,5	25,5	22/33	4
140	355	45	90	150	40	80	36	31,5	25,5	22/33	4
140	400	45	90	150	40	80	36	31,5	25,5	22/33	4
140	315	56	90	150	40	80	36	31,5	25,5	22/33	4
140	400	56	90	150	40	80	36	31,5	25,5	22/33	4
190	315	45	90	150	40	80	36	31,5	25,5	22/33	4
190	400	45	90	150	40	80	36	31,5	25,5	22/33	4
190	315	56	90	150	40	80	36	31,5	25,5	22/33	4
190	400	56	90	150	40	80	36	31,5	25,5	22/33	4
190	315	71	90	150	40	80	36	31,5	25,5	22/33	4
190	400	71	90	150	40	80	36	31,5	25,5	22/33	4
240	500	56	160	250	40	160	36	31,5	30,5	26/40	4
240	630	56	160	250	40	160	36	31,5	30,5	26/40	4
240	500	71	160	250	40	160	36	31,5	30,5	26/40	4
240	630	71	160	250	40	160	36	31,5	30,5	26/40	4
240	500	90	160	250	40	160	36	31,5	30,5	26/40	4
240	630	90	160	250	40	160	36	31,5	30,5	26/40	4
290	500	56	160	250	40	160	36	31,5	30,5	26/40	4
290	630	56	160	250	40	160	36	31,5	30,5	26/40	4
290	500	71	160	250	40	160	36	31,5	30,5	26/40	4
290	630	71	160	250	40	160	36	31,5	30,5	26/40	4
290	500	90	160	250	40	160	36	31,5	30,5	26/40	4
290	630	90	160	250	40	160	36	31,5	30,5	26/40	4

Esempio di ordinazione/*Order example* = A927 - 63x180x25 (cod.+BxLxS)

Dimensioni di facile reperibilità. Il resto su richiesta.

ELEMENTI DI SCORRIMENTO *Sliding elements*

CF Torino - È vietata la riproduzione, anche parziale, del presente catalogo.

Via Alba, 25 - 10024 Moncalieri (TO) - Italy
Tel. +39 011641121 - Fax +39 0116829188
cftorino@cftorino.it www.cftorino.it