AUTOMOTIVE
Normalizzati per stampi per automotive

Automotive standard parts for die



CF Torino - È vietata la riproduzione, anche parziale, del presente catalogo.

Via Alba, 25 - 10024 Moncalieri (TO) - Italy
Tel. +39 011641121 - Fax +39 0116829188
cftorino@cftorino.it www.cftorino.it

B2 2101 15	B2 2305 17	B2 2305 22 / B2 2305 23	B2 2305 24	B2 2506 12	B2 2604 12	B2 2615 12
						
Boccola per perno di sollevamento *Bush for lifting pin*	Riferimento a L *Gage Hardened*	Riferimento a L per sensore *Gage with panel position sensor, hardened*	Riferimento a L per sensore *Gage with panel position sensor, hardened*	Gancio *Hook for hinged chute*	Candela *Air Pin*	Candela *Air Pin*
pag. 7.BW.3	pag. 7.BW.3	pag. 7.BW.3	pag. 7.BW.3	pag. 7.BW.4	pag. 7.BW.4	pag. 7.BW.4

B2 2615 12a	B2 2615 002	B2 2625 11	B2 2625 11	B2 2705 11	B2 2705 11	B2 2708 11
						
Candela *Air Pin*	Candela *Air Pin*	Piastrina *Retainer*	Piastrina *Support Plate*	Distanziale *Bottoming Block*	Distanziale *Bottoming Block*	Distanziale *Spacer*
pag. 7.BW.4	pag. 7.BW.5	pag. 7.BW.5	pag. 7.BW.5	pag. 7.BW.5	pag. 7.BW.5	pag. 7.BW.6

B2 2709 11	B2 2715 11	B2 2715 11	B2 2717 001	B2 2904 9	B2 2920 1	B2 2920 2
						
Piastra di reazione *Backing plate*	Cono di centraggio *Locating cone*	Spessore *Shim*	Tassello di compensazione *Spacer Plates, toothed with adjusting plate*	Piastrina *Retainer*	Colonna guida *Guide post*	Colonna guida *Guide post*
pag. 7.BW.6	pag. 7.BW.6	pag. 7.BW.7	pag. 7.BW.7	pag. 7.BW.7	pag. 7.BW.7-8	pag. 7.BW.8

B2 2920 003	B2 2933 1	B2 2960 12	B2 2960 12	B2 2960 12	B2 2960 12	B2 2969 11
						
Rondella *Washer*	Boccola guida DIN 9834 *Guide bushes with collar, self-lubricating*	Piastra guida autolubrificante VDI 3357 *Wear plates, self-lubricating*	Piastra guida acciaio VDI 3357 *Wear plates, steel*	Piastra guida autolubrificante VDI 3357 *Wear plates, self-lubricating*	Piastra acciaio VDI 3357 *Wear plates, steel*	Guida VDI 3387 *Guide VDI 3387*
pag. 7.BW.9	pag. 7.BW.9	pag. 7.BW.9	pag. 7.BW.10	pag. 7.BW.10	pag. 7.BW.10	pag. 7.BW.11

B2 2975 11	B2 2978 20	B2 2978 21	B2 2978 21	B2 2978 23	B2 2920 003	B2 3001 20 B2 3001 21
			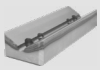			
Barra guida VDI 3357 *Guide bar VDI 3357*	Guida a V con piastra intercambiabile *"V" Driver Sets with replaceable inserts with positive return*	Guida a V VDI 3357 *"V" Driver, self-lubricating*	Guida a V VDI 3357 *"V" Driver, steel*	Spessore *Shim*	Staffetta *Toe Clamp*	Arresto slitta *Slide stop block*
pag. 7.BW.11	pag. 7.BW.11	pag. 7.BW.11	pag. 7.BW.12	pag. 7.BW.12	pag. 7.BW.12	pag. 7.BW.12

B2 3602 15	B2 3602 15	B2 3765 1	B2 3925 11	B2 4010 1	B2 4010 2	B2 4068 2
						
Punzone di visualizzazione *Visual locator setting punch*	Spessore *Shim*	Chiavetta *Key*	Perno per molla *Pin for elastomer springs*	Piastra di reazione *Backing plate*	Piastra di reazione *Backing plate*	Centraggio *Locating pin*
pag. 7.BW.13	pag. 7.BW.13	pag. 7.BW.13	pag. 7.BW.13	pag. 7.BW.13	pag. 7.BW.14	pag. 7.BW.14

B2 4069 1	B2 5601 11	B2 5602 11	B2 5605 11 / B2 5605 11a	B2 5605 12	B2 5702 12	B2 6201 11
Chiavetta *Key*	Perno di sollevamento *Lifting Pin*	Staffa di sollevamento *Lifting brackets*	Staffa di sollevamento con perno *Lifting brackets with pin*	Perno di ricambio *Replacement lifting pin*	*Perno di arresto* *Pad retainers pin*	Rondella *Washer*
pag. 7.BW.14	pag. 7.BW.14	pag. 7.BW.15	pag. 7.BW.15	pag. 7.BW.16	pag. 7.BW.16	pag. 7.BW.16

B2 6201 12	B2 6202 5	B2 6202 6	B2 6202 6	B2 5402 13	B2 6204 12	
Tubo distanziale *Spacer tube*	Ammortizzatore *Buffer*	Rondella *Washer*	Rondella *Washer*	Rondella *Washer*	Ammortizzatore *Shock absorber*	
pag. 7.BW.16	pag. 7.BW.17	pag. 7.BW.17	pag. 7.BW.17	pag. 7.BW.17	pag. 7.BW.17	

CF Torino - È vietata la riproduzione, anche parziale, del presente catalogo.

Via Alba, 25 - 10024 Moncalieri (TO) - Italy
Tel. +39 011641121 - Fax +39 0116829188
cftorino@cftorino.it www.cftorino.it

Boccole per perno di sollevamento *Bushes for lifting pin*

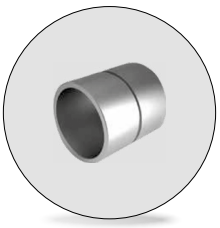

BMW ID number	d1	Forma/*Form*
2 173 599	44	A
2 173 600	52	A
2 173 601	62	A
2 173 602	75	A
2 173 603	100	B
2 173 604	105	B

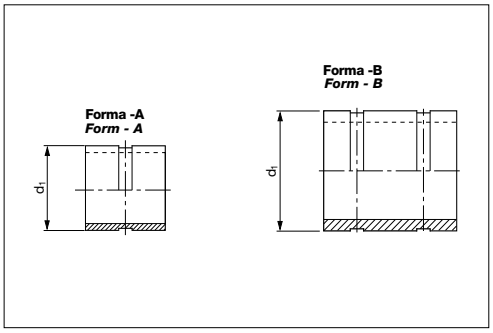

Codice/*Code*	Materiale/*Material*
Cod. **B2 2101 15**	Acciaio/*Steel*

Esempio di ordinazione/*Order example* = B2 2101 15 / 2173599 (codice/*code*+ ID number)

Riferimento a L *Gage, hardened*



BMW ID number	l
2 173 835	65
2 173 836	90
2 173 837	120
2 173 838	150
2 173 839	180
2 173 840	250
2 175 127	300
2 175 128	350

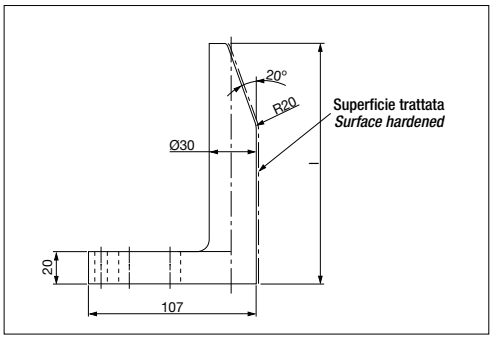

Codice/*Code*	Materiale/*Material*
Cod. **B2 2305 17**	CK60 indurito/*hardened;* HRC 56-60

Esempio di ordinazione/*Order example* = B2 2305 17 / 2173835 (codice/*code*+ID number)

Riferimento a L per sensore *Gage with panel position sensor, hardened*



	BMW ID number	l
B2 2305 22	2 173 841	120
	2 173 842	120
	2 173 843	150
	2 173 844	150
B2 2305 23	2 173 845	180
	2 173 846	180
	2 173 847	250
	2 173 848	250

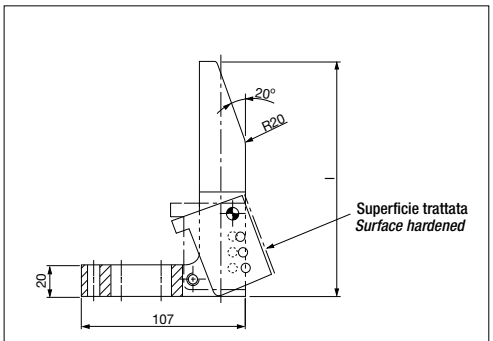

Codice/*Code*	Materiale/*Material*
Cod. **B2 2305 22**	CK45 temprato/*forged;* HRC 50-55
Cod. **B2 2305 23**	CK45 temprato/*forged;* HRC 50-55

Esempio di ordinazione/*Order example* = B2 2305 22 / 2173841 (codice/*code*+ID number)

Riferimento a L per sensore *Gage with panel position sensor, hardened*



BMW ID number	l	BMW ID number
* 2 173 849	120	2 175 998
* 2 173 850	150	2 175 999
* 2 173 851	180	2 176 000
* 2 173 852	250	2 176 001
* 2 173 853	250	

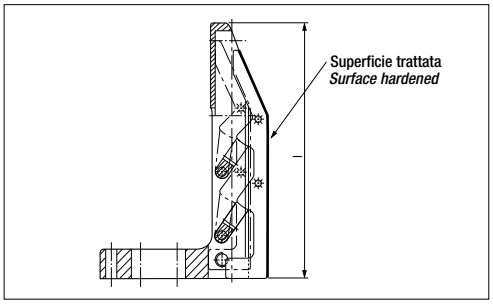

Codice/*Code*	Materiale/*Material*
Cod. **B2 2305 24**	Acciaio temprato/*forged steel;* HRC 56-60

Esempio di ordinazione/*Order example* = B2 2305 24 / 2173849 (codice/*code*+ID number)

*Solo ricambi/*Only for replacement*

CF Torino - È vietata la riproduzione, anche parziale, del presente catalogo.

Via Alba, 25 - 10024 Moncalieri (TO) - Italy
Tel. +39 011641121 - Fax +39 0116829188
cftorino@cftorino.it www.cftorino.it

Gancio *Hook for hinged chute*

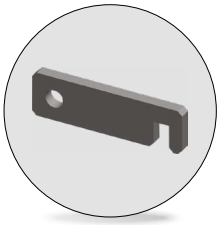

Codice/*Code*	Materiale/*Material*
Cod. **B2 2506 12**	Acciaio/*Steel*

BMW - ID number
2 168 287

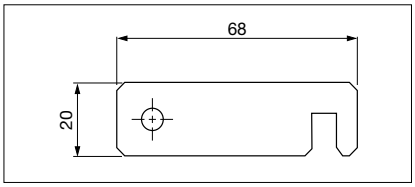

Esempio di ordinazione/*Order example* = B2 2506 12 / 2168287+l (codice/*code*+ID number)

Candela *Air Pin*



Codice/*Code*	Materiale/*Material*
Cod. **B2 2604 12**	CK45 800 ÷ 1000 N/mm²

*Solo ricambi/*Only for replacement*

BMW ID number	Forma *Form*	d2	l	BMW ID number	Forma *Form*	d2	l
* 2 168 288	A	40	≤ 260	* 2 172 209	C	50	260 > l ≤ 380
* 2 172 200	B	40	≤ 260	* 2 168 293	A	50	> 380
* 2 172 201	C	40	≤ 260	* 2 172 210	B	50	> 380
* 2 168 291	A	50	≤ 260	* 2 172 211	C	50	> 380
* 2 172 206	B	50	≤ 260				
* 2 172 207	C	50	≤ 260	6 293 156	D	50	85 ≤ L ≤ 500
* 2 168 292	A	50	260 > l ≤ 380	6 293 157	B	50	85 ≤ L ≤ 500
* 2 172 208	B	50	260 > l ≤ 380	6 293 158	C	50	85 ≤ L ≤ 500

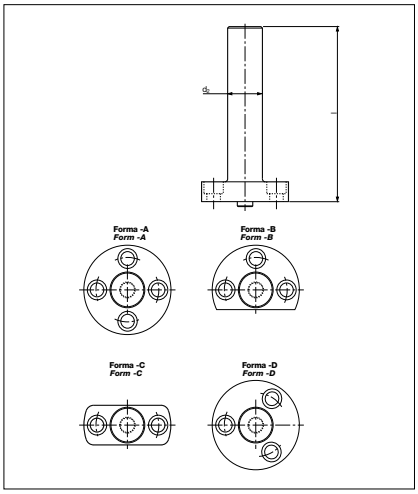

Esempio di ordinazione/*Order example* = B2 2604 12 / 2168288+l (codice/*code*+ID number+lunghezza/*length*)

Candela *Air Pin*



Codice/*Code*	Materiale/*Material*
Cod. **B2 2615 12**	CK45; 800 ÷ 1000 N/mm²

BMW - ID number	d1	l	BMW - ID number	d1	l
2 168 308	36	≤ 350	2 168 310	26	≤ 350
2 168 309	36	> 350	2 168 311	26	> 350

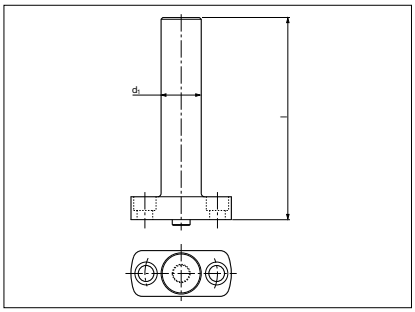

Esempio di ordinazione/*Order example* = B2 2615 12 / 2168308+l (codice/*code*+ID number+lunghezza/*length*)

Candela *Air Pin*



Codice/*Code*	Materiale/*Material*
Cod. **B2 2615 12a**	42CrMo4; 800 ÷ 1000 N/mm2

BMW - ID number	d1	l
2 171 903	36	≤ 180*
2 171 904	36	> 180*

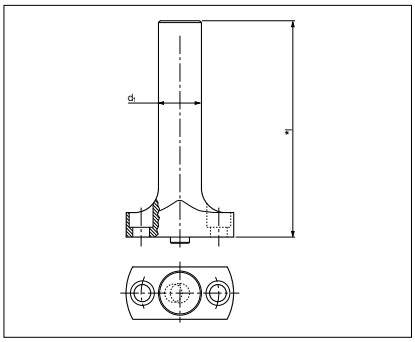

*Lunghezze consigliate/*Recommended lengths*: 150-175-200-225-250

Esempio di ordinazione/*Order example* = B2 2615 12a / 2171903+l (codice/*code*+ID number+lunghezza/*length*)

CF Torino - È vietata la riproduzione, anche parziale, del presente catalogo.

Via Alba, 25 - 10024 Moncalieri (TO) - Italy
Tel. +39 011641121 - Fax +39 0116829188
cftorino@cftorino.it www.cftorino.it

Candela *Air Pin*



Codice/*Code*	Materiale/*Material*
Cod. **B2 2615 002**	42CrMo4; 800 ÷ 1000 N/mm2

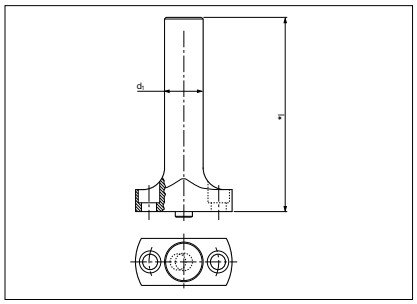

BMW - ID number	d1	l	BMW - ID number	d1	l
2 175 217	36	150	2 175 220	36	225
2 175 218	36	175	2 175 221	36	250
2 175 219	36	200	2 175 222	36	lunghezze speciali *special lengths*

Esempio di ordinazione/*Order example* = B2 2615 002 / 2175217+l (codice/*code*+ID number+lunghezza/*length*)

Piastrina *Retainer*

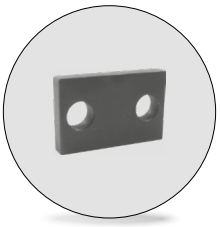

Codice/*Code*	Materiale/*Material*
Cod. **B2 2625 11**	Acciaio/*Steel*

BMW ID number
2 171 716

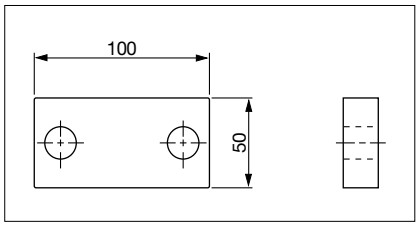

Esempio di ordinazione/*Order example* = B2 2625 11 / 2171716 (codice/*code*+ID number)

Piastrina *Support Plate*

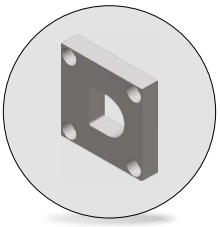

Codice/*Code*	Materiale/*Material*
Cod. **B2 2625 11**	90MnCrV8; temprato/*forged;* HRC 58 ÷ 60

BMW ID number
2 172 935

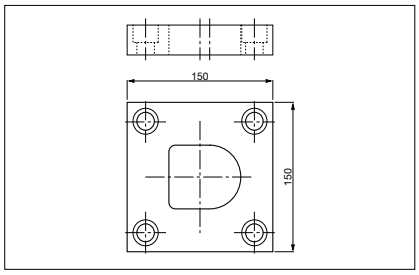

Esempio di ordinazione/*Order example* = B2 2625 11 / 2172935 (codice/*code*+ID number)

Distanziale *Bottoming Block*

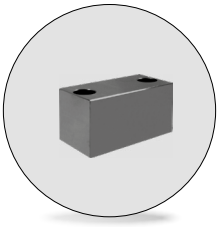

Codice/*Code*	Materiale/*Material*
Cod. **B2 2705 11**	Acciaio/*Steel*

BMW - ID number	a	b	c
2 175 074	65	30	30
2 175 075	65	30	50
2 175 076	100	40	30
2 175 077	100	40	50

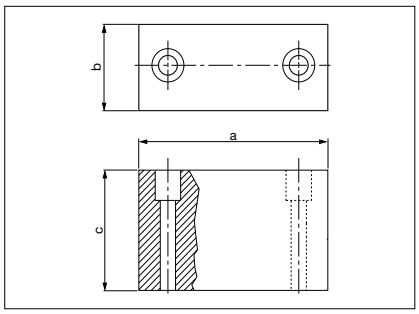

Esempio di ordinazione/*Order example* = B2 2705 11 / 2175074 (codice/*code*+ID number)

Distanziale *Bottoming Block*

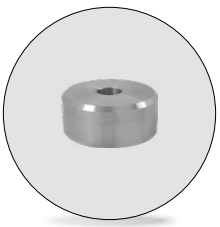

Codice/*Code*	Materiale/*Material*
Cod. **B2 2705 11**	CK45

BMW - ID number	b	c
2 172 078	40	30
2 172 079	40	50

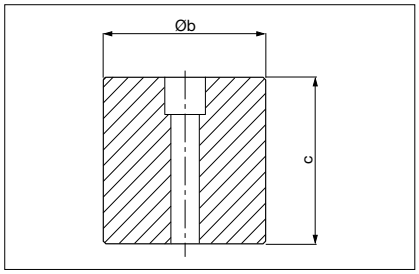

Esempio di ordinazione/*Order example* = B2 2705 11 / 2172078 (codice/*code*+ID number)

CF Torino - È vietata la riproduzione, anche parziale, del presente catalogo.

Via Alba, 25 - 10024 Moncalieri (TO) - Italy
Tel. +39 011641121 - Fax +39 0116829188
cftorino@cftorino.it www.cftorino.it

Distanziale *Spacer*

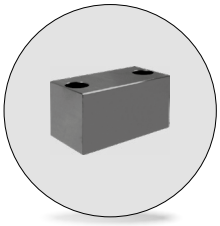

Codice/*Code*	Materiale *Material*
Cod. **B2 2708 11**	Acciaio/*Steel*

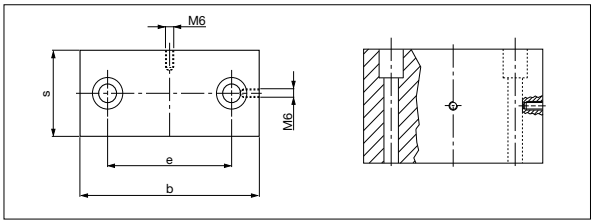

BMW ID Number	b	e	s	Carico max *Max load* (kN)	BMW ID Number senza filetto M6 *No thread M6*	b	e	s	Carico max *Max load* (kN)
2 172 064	65	35	30	270	2 173 866	65	35	30	270
2 172 065	100	68	40	700	2 173 867	100	68	40	700
2 168 316	160	98	40	1100	2 173 868	160	98	40	1100
2 172 066	110	78	50	1000	2 173 869	110	78	50	1000
2 168 317	180	114	50	1600	2 173 870	180	114	50	1600
2 172 067	130	90	60	1500	2 173 871	130	90	60	1500
2 175 145	130	90	60	1500	2 175 146	130	90	60	1500
2 168 318	200	130	60	2300	2 173 872	200	130	60	2300
2 174 518	200	125	60	2300	2 174 519	200	125	60	2300
2 168 319	160	115	80	2350	2 173 873	160	115	80	2350
2 175 003	160	115	80	2350	2 175 004	160	115	80	2350
2 168 320	250	160	80	3650	2 173 874	250	160	80	3650
2 174 520	250	155	80	3650	2 174 521	250	155	80	3650

Esempio di ordinazione/*Order example* = B2 2708 11 / 2172064 (codice/*code*+ID number)

Piastra di reazione *Backing plate*

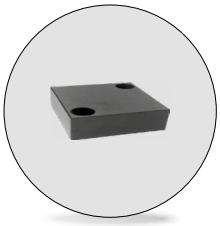

Codice/*Code*	Materiale *Material*
Cod. **B2 2709 11**	100MnCrW4 indurito/*hardened* HRC 49 ÷ 52

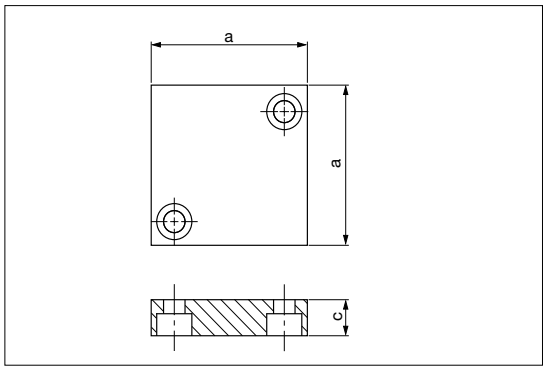

BMW ID Number	a	c	BMW ID Number	a	c
2 171 493	60	48	2 172 219	60	30
2 171 494	60	43	2 172 220	60	25
2 171 495	70	39	2 171 221	70	20
2 171 496	100	36	2 172 222	100	20
2 171 497	100	31	2 172 223	100	15

Esempio di ordinazione/*Order example* = B2 2709 11 / 2171493 (codice/*code*+ID number)

Cono di centraggio *Locating Cone*



Codice *Code*	Materiale *Material*
Cod. **B2 2715 11**	16MnCr5 temprato/*forged*; HRC 62 ÷ 64

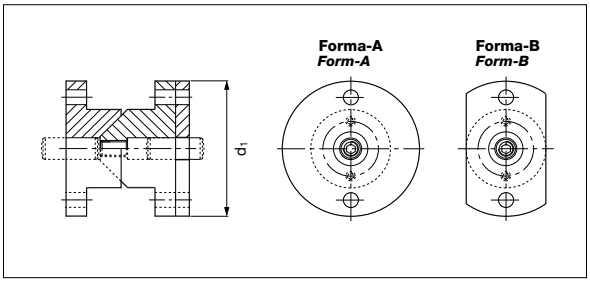

BMW ID Number	Forma/*Form*	d1	BMW ID Number	a	c
2 171 882	A	100	2 171 884	A	120
2 171 883	B	100	2 171 885	B	120

Esempio di ordinazione/*Order example* = B2 2715 11 / 2171882 (codice/*code*+ID number)

CF Torino - È vietata la riproduzione, anche parziale, del presente catalogo.

Via Alba, 25 - 10024 Moncalieri (TO) - Italy
Tel. +39 011641121 - Fax +39 0116829188
cftorino@cftorino.it www.cftorino.it

Spessore *Shim*

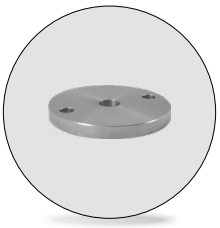

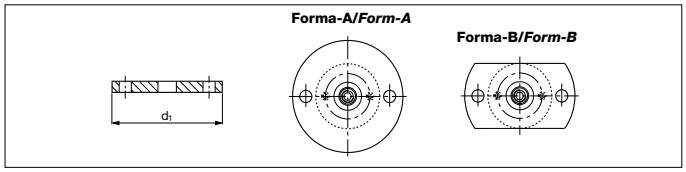

Codice/*Code*	Materiale/*Material*
Cod. **B2 2715 11**	Acciaio/*Steel*

BMW ID Number	Forma	d1	BMW ID Number	a	c
2 171 886	A	100	2 171 888	A	120
2 171 887	B	100	2 171 889	B	120

Esempio di ordinazione/*Order example* = B2 2715 11 / 2171886 (codice/*code*+ID number)

Tassello di compensazione *Spacer plates, toothed with adjusting plate*

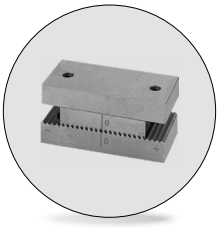

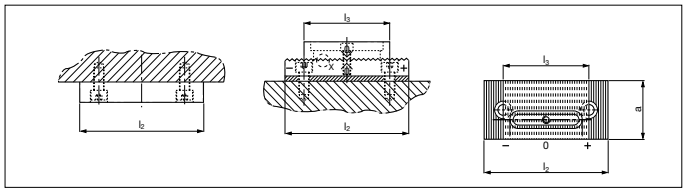

Codice/*Code*	Materiale/*Material*
Cod. **B2 2717 001**	90MnCrV8; temprato/*forged*; HRC 58 ÷ 60

BMW ID Number	a	l2	l3
2 171 714	60	130	90
* 2 171 715	80	160	110

Esempio di ordinazione/*Order example* = B2 2717 001 / 2171714 (codice/*code*+ID number)

Piastrina *Retainer*

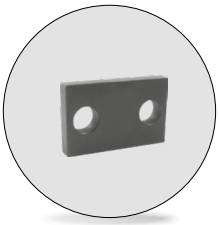

Codice/*Code*	Materiale/*Material*
Cod. **B2 2904 9**	Acciaio/*Steel*

BMW - ID number	a	Per colonna Ø
2 174 516	40	25 ÷ 32
2 174 517	48	40 ÷ 50

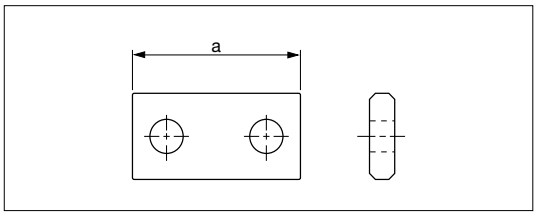

Esempio di ordinazione/*Order example* = B2 2904 9 / 2174516 (codice/*code*+ID number)

Colonna guida *Guide post*



Codice/*Code*	Materiale/*Material*
Cod. **B2 2920 1**	16MnCr5 HRC 60 ÷ 62

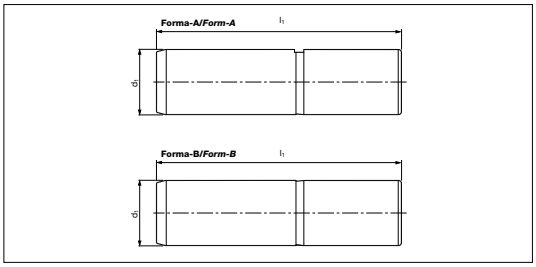

BMW ID Number	Form	d1	l1	BMW ID Number	Form	d1	l1	BMW ID Number	Form	d1	l1
2 174 492	A	25	125	2 174 500	A	40	180	2 174 508	A	50	280
2 174 493	A	25	140	2 174 501	A	40	200	2 174 509	A	50	315
2 174 494	A	25	160	2 174 502	A	40	224	2 174 510	A	50	355
2 174 495	A	25	180	2 174 503	A	40	250	2 168 677	B	63	200
2 174 496	A	25	200	2 174 504	A	40	280	2 168 678	B	63	250
2 174 497	A	32	160	2 174 505	A	50	160	2 168 679	B	63	315
2 174 498	A	32	200	2 174 506	A	50	200	2 168 680	B	63	355
2 174 499	A	40	160	2 174 507	A	50	250	2 172 538	B	63	400

Esempio di ordinazione/*Order example* = B2 2920 1 / 2174492 (codice/*code*+ID number)

CF Torino - È vietata la riproduzione, anche parziale, del presente catalogo.

Via Alba, 25 - 10024 Moncalieri (TO) - Italy
Tel. +39 011641121 - Fax +39 0116829188
cftorino@cftorino.it www.cftorino.it

Colonna guida con filetto alla base *Guide post with thread in pin base*



Codice/*Code*	Materiale/*Material*
Cod. **B2 2920 1**	16MnCr5; HRC 60 ÷ 62

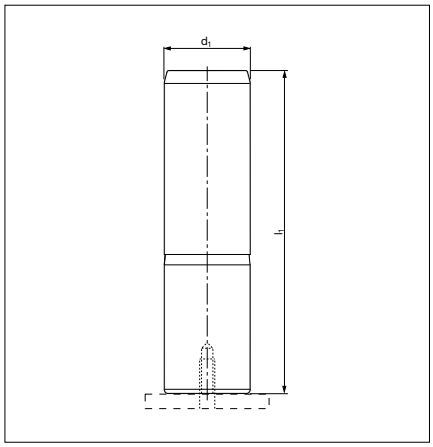

BMW ID Number	d1	l1	BMW ID Number	d1	l1
2 173 906	40	160	2 173 916	50	280
2 173 907	40	180	2 173 917	50	315
2 173 908	40	200	2 173 918	50	355
2 173 909	40	224	2 173 920	63	200
2 173 910	40	250	2 173 921	63	250
2 173 911	40	280	2 175 086	63	280
2 173 913	50	160	2 173 922	63	315
2 173 914	50	200	2 173 923	63	355
2 173 915	50	250	2 173 924	63	400

Esempio di ordinazione/*Order example* = B2 2920 1 / 2173906 (codice/*code*+ID number)

Colonna guida *Guide post*



Codice/*Code*	Materiale/*Material*
Cod. **B2 2920 2**	16MnCr5 HRC 60 ÷ 62

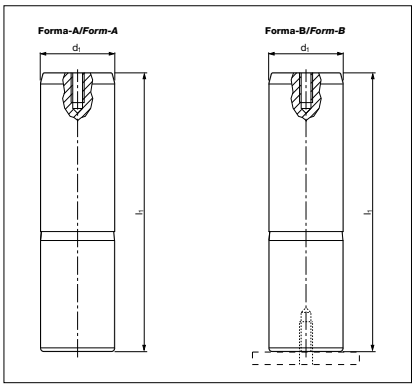

BMW ID Number	Forma *Form*	d1	l1	BMW ID Number	Forma *Form*	d1	l1
2 168 682	A	80	250	2 173 926	B	80	250
2 168 684	A	80	280	2 173 927	B	80	280
2 168 686	A	80	315	2 173 928	B	80	315
2 168 688	A	80	355	2 173 929	B	80	355

Esempio di ordinazione/*Order example* = B2 2920 2 / 2168682 (codice/*code*+ID number)

Colonna guida *Guide post*



Codice/*Code*	Materiale/*Material*
Cod. **B2 2920 2**	16MnCr5 HRC 60 ÷ 62

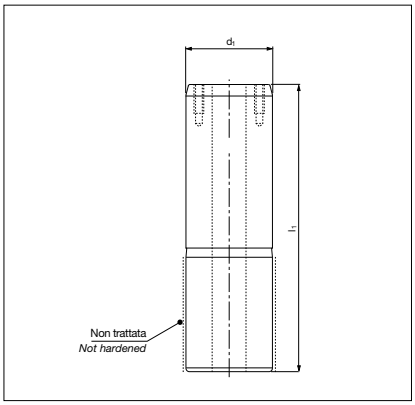

BMW ID Number	d1	l1	BMW ID Number	d1	l1
2 174 777	100	280	2 171 218	125	355
2 174 778	100	315	2 172 239	125	400
2 171 214	100	355	2 171 220	125	450
2 171 216	100	400			

Esempio di ordinazione/*Order example* = B2 2920 2 / 2174777 (codice/*code*+ID number)

CF Torino - È vietata la riproduzione, anche parziale, del presente catalogo.

Via Alba, 25 - 10024 Moncalieri (TO) - Italy
Tel. +39 011641121 - Fax +39 0116829188
cftorino@cftorino.it www.cftorino.it

Rondella *Washer*



Codice/*Code*	Materiale/*Material*
Cod. **B2 2920 003**	CK45

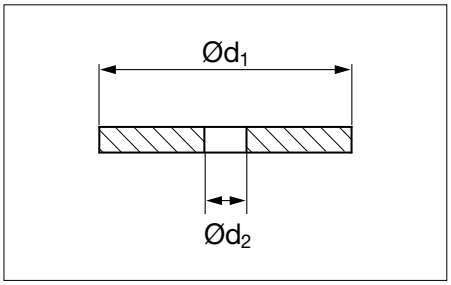

BMW ID Number	d1	d2	BMW ID Number	d1	d2
2 173 912	60	9	2 173 925	83	13,5
2 173 919	70	11	2 173 930	100	19,5

Esempio di ordinazione/*Order example* = B2 2920 003 / 2173912 (codice/*code*+ID number)

Boccola guida DIN 9834 *Guide bushes with collar, self-lubricating DIN 9834*



Codice/*Code*	Materiale/*Material*
Cod. **B2 2933 1**	Bronzo e grafite *Bronze and graphite;* HB ≥ 190

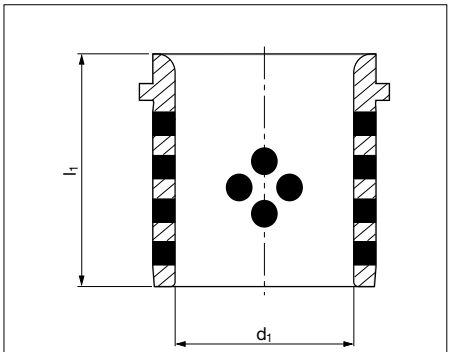

BMW ID Number	d1	l1	BMW ID Number	d1	l1
2 168 699	25	40	2 168 704	80	100
2 168 700	32	50	2 168 705	100	125
2 168 701	40	63	2 168 706	125	160
2 168 702	50	71	2 168 707	160	200
2 168 703	63	80			

Esempio di ordinazione/*Order example* = B2 2933 1 / 2168699 (codice/*code*+ID number)

Piastra guida autolubrificante VDI 3357 *Wear plates, self-lubricating VDI 3357*

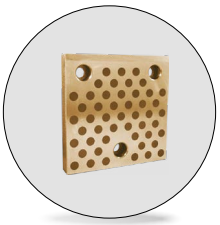

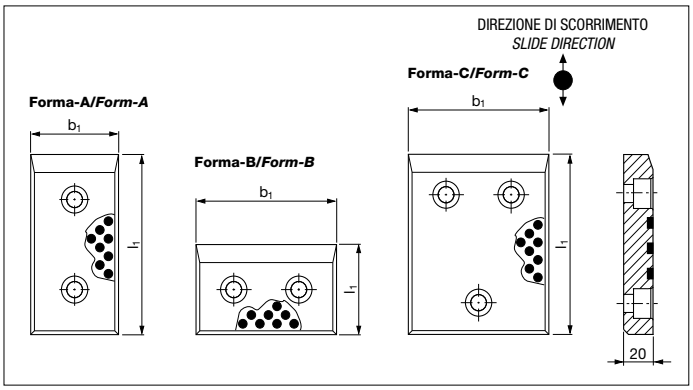

Codice/*Code*	Materiale/*Material*
Cod. **B2 2960 12**	Bronzo e grafite; HB ≥ 190

BMW ID Number	Forma *Form*	b1	l1	BMW ID Number	Forma *Form*	b1	l1	BMW ID Number	Forma *Form*	b1	l1
2 168 337	A	50	80	2 168 347	A	80	200	2 168 357	C	125	125
2 168 338	A	50	100	2 168 348	B	100	50	2 168 358	C	125	160
2 168 339	A	50	125	2 168 349	B	100	80	2 168 359	C	125	200
2 168 340	A	50	160	2 168 350	A	100	100	2 168 360	B	160	50
2 168 341	A	50	200	2 168 351	A	100	125	2 168 361	B	160	80
2 168 342	B	80	50	2 168 352	A	100	160	2 168 362	C	160	100
2 168 343	A	80	80	2 168 353	A	100	200	2 168 363	C	160	125
2 168 344	A	80	100	2 168 354	B	125	50	2 168 364	C	160	160
2 168 345	A	80	125	2 168 355	B	125	80	2 168 365	C	160	200
2 168 346	A	80	160	2 168 356	C	125	100				

Esempio di ordinazione/*Order example* = B2 2960 12 / 2168337 (codice/*code*+ID number)

CF Torino - È vietata la riproduzione, anche parziale, del presente catalogo.

Via Alba, 25 - 10024 Moncalieri (TO) - Italy
Tel. +39 011641121 - Fax +39 0116829188
cftorino@cftorino.it www.cftorino.it

Piastra guida in acciaio VDI 3357 *Wear Plates, steel VDI 3357*

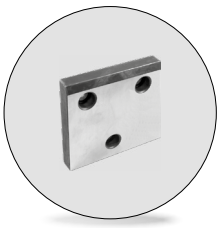

Codice/*Code*	Materiale/*Material*
Cod. **B2 2960 12**	16MnCr5 HRC 60 ÷ 64

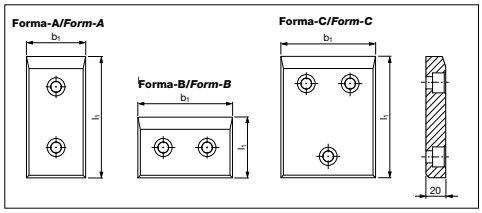

BMW ID Number	Forma	b1	l1	BMW ID Number	Forma	b1	l1	BMW ID Number	Forma	b1	l1
2 168 366	A	50	80	2 168 376	A	80	200	2 168 386	C	125	125
2 168 367	A	50	100	2 168 377	B	100	50	2 168 387	C	125	160
2 168 368	A	50	125	2 168 378	B	100	80	2 168 388	C	125	200
2 168 369	A	50	160	2 168 379	A	100	100	2 168 389	B	160	50
2 168 370	A	50	200	2 168 380	A	100	125	2 168 390	B	160	80
2 168 371	B	80	50	2 168 381	A	100	160	2 168 391	C	160	100
2 168 372	A	80	80	2 168 382	A	100	200	2 168 392	C	160	125
2 168 373	A	80	100	2 168 383	B	125	50	2 168 393	C	160	160
2 168 374	A	80	125	2 168 384	B	125	80	2 168 394	C	160	200
2 168 375	A	80	160	2 168 385	C	125	100				

Esempio di ordinazione/*Order example* = B2 2960 12 / 2168366 (codice/*code*+ID number)

Piastra autolubrificante VDI 3357 *Wear plates, self-lubricating VDI 3357*



Codice/*Code*	Materiale/*Material*
Cod. **B2 2960 12**	Bronzo e grafite *Bronze and graphite;* HB ≥ 190

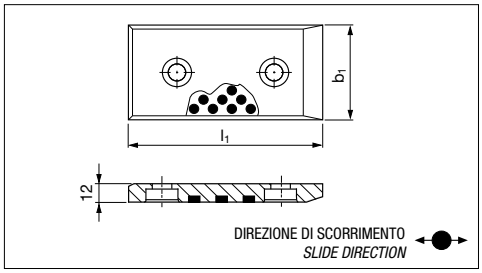

BMW ID Number	b1	l1	BMW ID Number	b1	l1	BMW ID Number	b1	l1
2 169 171	30	80	2 169 179	40	160	2 169 187	60	100
2 169 172	30	100	2 169 180	40	200	2 169 188	60	125
2 169 173	30	125	2 169 181	50	80	2 169 189	60	160
2 169 174	30	160	2 169 182	50	100	2 169 190	60	200
2 169 175	30	200	2 169 183	50	125	2 169 191	80	80
2 169 176	40	80	2 169 184	50	160	2 169 192	80	100
2 169 177	40	100	2 169 185	50	200	2 169 193	80	125
2 169 178	40	125	2 169 186	60	80	2 169 194	80	160
						2 169 195	80	200

Esempio di ordinazione/*Order example* = B2 2960 12 / 2169171 (codice/*code*+ID number)

Piastra guida in acciaio VDI 3357 *Wear plates, steel VDI 3357*

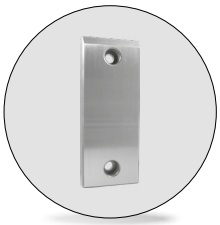

Codice/*Code*	Materiale/*Material*
Cod. **B2 2960 12**	16MnCr5 HRC 60 ÷ 64

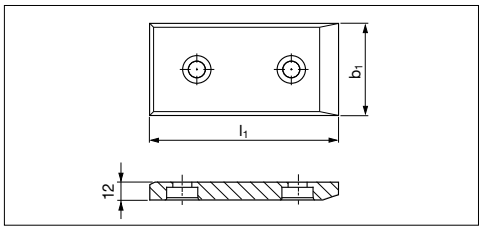

BMW ID Number	b1	l1	BMW ID Number	b1	l1	BMW ID Number	b1	l1
2 170 888	30	80	2 170 897	40	200	2 170 906	60	160
2 170 889	30	100	2 170 898	50	80	2 170 907	60	200
2 170 890	30	125	2 170 899	50	100	2 170 908	80	80
2 170 891	30	160	2 170 900	50	125	2 170 909	80	100
2 170 892	30	200	2 170 901	50	160	2 170 910	80	125
2 170 893	40	80	2 170 902	50	200	2 170 911	80	160
2 170 894	40	100	2 170 903	60	80	2 170 912	80	200
2 170 895	40	125	2 170 904	60	100			
2 170 896	40	160	2 170 905	60	125			

Esempio di ordinazione/*Order example* = B2 2960 12 / 2170888 (codice/*code*+ID number)

CF Torino - È vietata la riproduzione, anche parziale, del presente catalogo.

Via Alba, 25 - 10024 Moncalieri (TO) - Italy
Tel. +39 011641121 - Fax +39 0116829188
cftorino@cftorino.it www.cftorino.it

Guida VDI 3387 *Removable die heels, steel and self-lubricating VDI 3387*

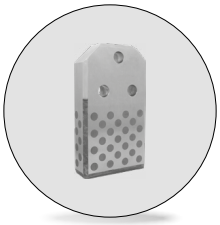

Codice/*Code*	Materiale/*Material*
Cod. **B2 2969 11**	CK45 + grafite/*graphite* HRC 58 ÷ 60

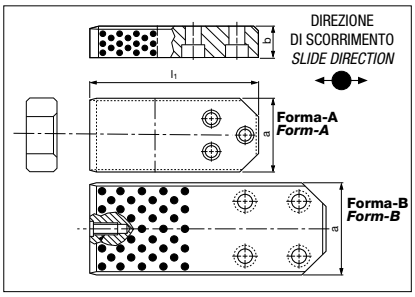

BMW ID Number	Forma	a	b	l1	BMW ID Number	Forma	a	b	l1
*2 168 879	A	112	45	250	2 168 881	B	190	56	400
*2 168 880	B	140	45	315	2 174 248	B	240	56	500

Esempio di ordinazione/*Order example* = B2 2969 11 / 2168879 (codice/*code*+ID number)

*Solo ricambi/*Only for replacement*

Barra guida VDI 3357 *Guide bar with two slide surfaces VDI 3357*

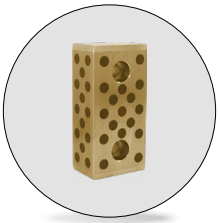

BMW ID number	Forma	b1	h	l1
2 168 883	A	60	30	125
2 168 884	A	60	30	160
2 168 885	B	60	30	200
2 168 886	A	60	40	125
2 168 887	A	60	40	160
2 168 888	B	60	40	200

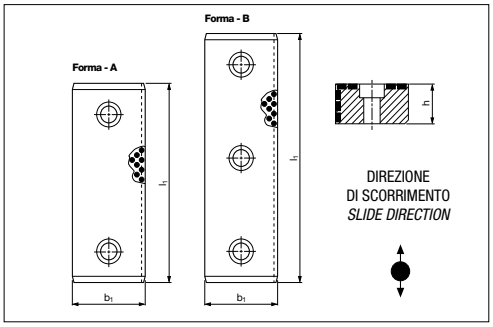

Codice/*Code*	Materiale/*Material*
Cod. **B2 2975 11**	Bronzo e grafite/*Bronze and graphite;* HB ≥ 190

Esempio di ordinazione/*Order example* = B2 2975 11 / 2168883 (codice/*code*+ ID number)

Guida a V con piastre di scorrimento intercambiabili e ritorno di sicurezza

"V" driver sets with replaceable inserts with positive return



BMW ID number	b	h	l
2 175 061	65	65	150
2 175 062	65	65	200
2 175 063	65	65	250
2 175 064	65	65	300
2 175 065	125	85	150
2 175 066	125	85	200
2 175 067	125	85	250
2 175 068	125	85	300

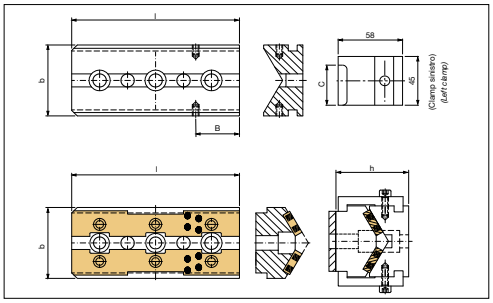

Codice/*Code*	Materiale/*Material*
Cod. **B2 2978 20**	Blocco femmina/*Female part*: CK45 (HRC 60 ÷ 64); Blocco maschio/*Male part:* CK45; Piastre intercambiabili: bronzo e grafite/*Replaceable whare plates: self-lubricating* - HB ≥ 190; Clamp: acciaio/*steel*; HRC 40 ÷ 45; viti comprese/*screw included.*

Esempio di ordinazione/*Order example* = B2 2978 20 / 2175061 (codice/*code*+ID number)

B e **C** da indicare in fase di ordinazione.
B *and* ***C*** *indicate when ordering.*

Guida a V VDI 3357 *"V" Driver, self-lubricating VDI 3357*

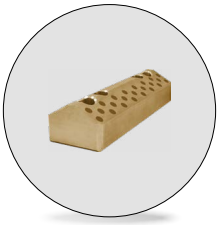

BMW ID number	b	l1	BMW ID number	b	l1
2 168 899	65	150	2 168 903	125	150
2 168 900	65	200	2 168 904	125	200
2 168 901	65	250	2 168 905	125	250
2 168 902	65	300	2 168 906	125	300

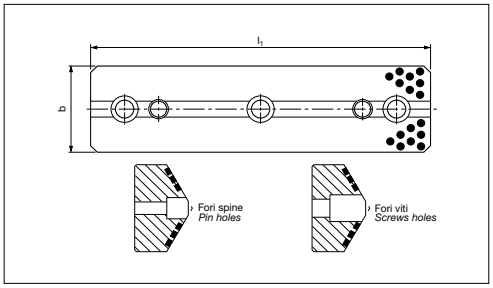

Codice/*Code*	Materiale/*Material*
Cod. **B2 2978 21**	Bronzo e grafite/*Bronze and graphite;* HB ≥ 190

Esempio di ordinazione/*Order example* = B2 2978 21 / 2168899 (codice/*code*+ID number)

CF Torino - È vietata la riproduzione, anche parziale, del presente catalogo.

Via Alba, 25 - 10024 Moncalieri (TO) - Italy
Tel. +39 011641121 - Fax +39 0116829188
cftorino@cftorino.it www.cftorino.it

Guida a V VDI 3357 *"V" Driver, steel VDI 3357*

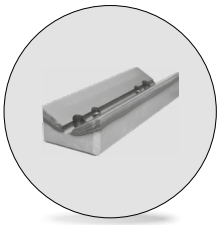

Codice/*Code*	Materiale/*Material*
Cod. **B2 2978 21**	Acciaio/*Steel* HRC 56-60

BMW ID number	b	l1	BMW ID number	b	l1
2 168 918	65	150	2 168 922	125	150
2 168 919	65	200	2 168 923	125	200
2 168 920	65	250	2 168 924	125	250
2 168 921	65	300	2 168 925	125	300

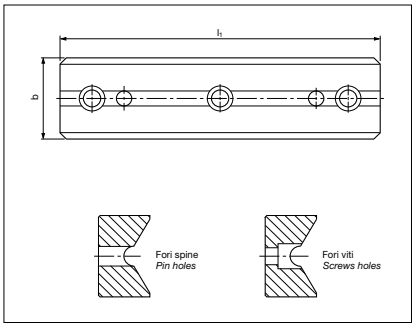

Esempio di ordinazione/*Order example* = B2 2978 21 / 2168918 (codice/*code*+ID number)

Distanziale per guide a V *Shim plate for V driver*

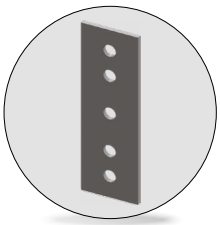

Codice/*Code*	Materiale/*Material*
Cod. **B2 2978 23**	St 52

BMW ID number	b	l1	BMW ID number	b	l1
2 172 952	65	150	2 172 956	125	150
2 172 953	65	200	2 172 957	125	200
2 172 954	65	250	2 172 958	125	250
2 172 955	65	300	2 172 959	125	300

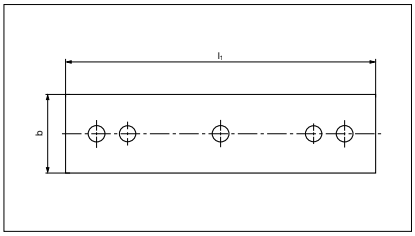

Esempio di ordinazione/*Order example* = B2 2978 22 / 2172952 (codice/*code*+ID number)

Staffetta *Toe Clamp*

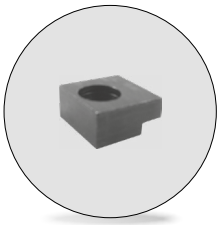

Codice/*Code*	Materiale/*Material*
Cod. **B2 2920 003**	Acciaio/*Steel*

BMW ID number	b1	l	h	Ø boccola
2 172 560	20	20	10	16
2 172 561	20	20	10	20
2 168 834	20	20	10	25÷50
2 168 842	32	32	16	63÷160

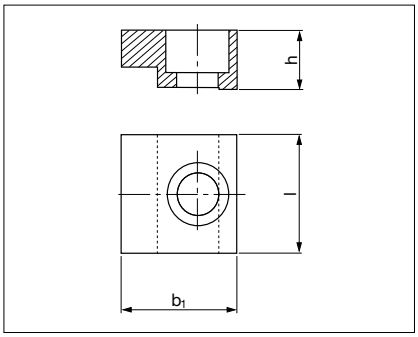

Esempio di ordinazione/*Order example* = B2 2983 11 / 2172560 (codice/*code*+ID number)

Arresto slitta *Slide stop block*

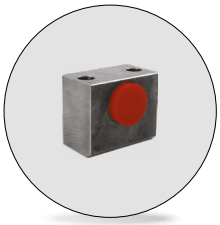

Codice/*Code*	Materiale/*Material*
Cod. **B2 3001 20**	CK45; uretano/*urethane*
Cod. **B2 3001 21**	Tubus TA34-14

BMW ID number	a	c	BMW ID number	a	c
2 172 563	65	60	2 172 564	75	70
2 171 476	65	60	2 171 477	75	70
2 173 856*	65	60	2 173 857*	75	70
			2 174 768	85	70

*Senza uretano. *Without urethane.*

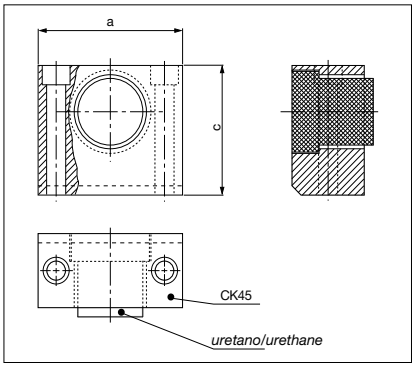

Esempio di ordinazione/*Order example* = B2 3001 20 / 2172563 (codice/*code*+ID number)

CF Torino - È vietata la riproduzione, anche parziale, del presente catalogo.

Via Alba, 25 - 10024 Moncalieri (TO) - Italy
Tel. +39 011641121 - Fax +39 0116829188
cftorino@cftorino.it www.cftorino.it

Punzone di visualizzazione *Visual locator setting punch*



Codice/*Code*	Materiale/*Material*
Cod. **B2 3602 15**	X155CrVMo12 indurito/*hardened* HRC 55 ÷ 58

Viti non incluse/*Screws not included*

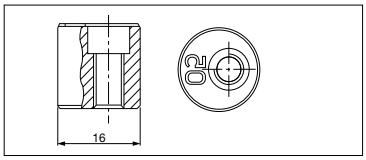

BMW ID number								
2 169 003	2 171 528	2 171 533	2 171 530	2 171 532	2 173 712	2 173 812	2 173 714	2 173 716
2 171 527	2 169 002	2 171 529	2 171 531	2 174 593	2 173 713	2 173 813	2 173 715	2 173 717

Esempio di ordinazione/*Order example* = B2 3602 15 / 2169003 (codice/*code*+ID number)

Spessore *Shim*



Codice/*Code*	Materiale/*Material*
Cod. **B2 3602 15**	Acciaio/*Steel*

BMW ID number
2 168 546

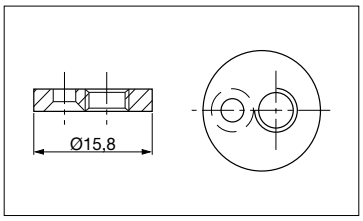

Viti non incluse/*Screws not included*

Esempio di ordinazione/*Order example* = B2 3602 15 / 2168546 (codice/*code*+ID number)

Chiavetta *Key*



Codice/*Code*	Materiale/*Material*
Cod. **B2 3765 1**	CK45

BMW ID number	c	Adatto per Ø	BMW ID number	c	Adatto per Ø
2 175 928	16	13	2 175 932	26	32
2 175 929	18	16	2 175 933	32	40
2 175 930	20	20	2 175 934	35	50
2 175 931	22	25	2 175 935	40	63

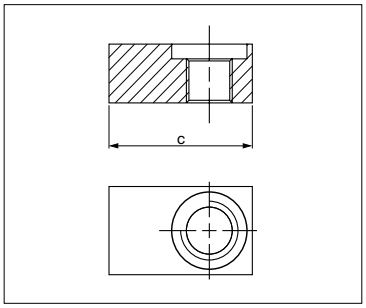

Esempio di ordinazione/*Order example* = B2 3765 1 / 2169232 (codice/*code*+ID number)

Perno per molla *Pin for elastomer spring*



Codice/*Code*	Materiale/*Material*
Cod. **B2 3925 11**	CK45

BMW ID number	d elastomer	d1
2 169 344	63	28
2 169 345	80÷100	32
2 169 346	125	38

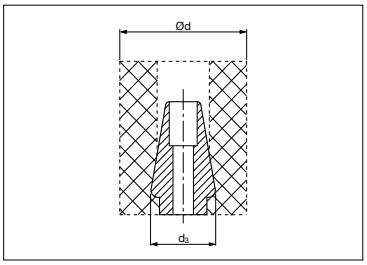

Esempio di ordinazione/*Order example* = B2 3925 11 / 2169344 (codice/*code*+ID number)

Piastra di reazione *Backing Plate*

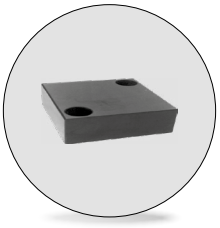

Codice/*Code*	Materiale/*Material*
Cod. **B2 4010 1**	100MnCrW4 HRC 49 ÷ 52

BMW ID number	a	c	BMW ID number	a	c	BMW ID number	a	c
2 171 498	40	12	2 171 500	70	15	2 175 147	110	20
2 171 499	60	15	2 171 501	100	20			

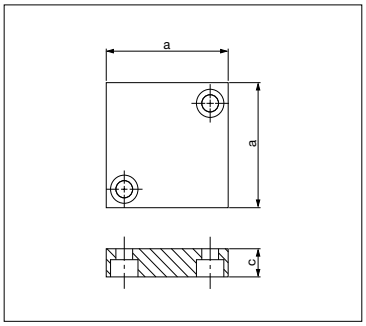

Esempio di ordinazione/*Order example* = B2 4010 1 / 2171498 (codice/*code*+ID number)

CF Torino - È vietata la riproduzione, anche parziale, del presente catalogo.

Via Alba, 25 - 10024 Moncalieri (TO) - Italy
Tel. +39 011641121 - Fax +39 0116829188
cftorino@cftorino.it www.cftorino.it

Piastra di reazione *Backing plate*

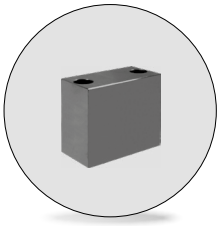

Codice/*Code*	Materiale/*Material*
Cod. **B2 4010 2**	90MnCrV8 HRC 49 ÷ 52

BMW ID number	a	c	Carico nominale *Nom. load* (daN)
2 173 596	60	25	750 ÷ 1500
2 173 597	70	25	3000
2 173 598	100	30	5000 ÷ 7500

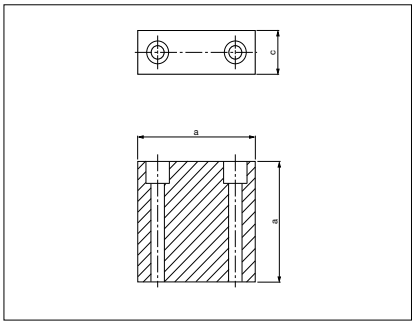

Esempio di ordinazione/*Order example* = B2 4010 2 / 2173596 (codice/*code*+ID number)

Centraggio *Locating pin*



Codice/*Code*	Materiale/*Material*
Cod. **B2 4068 2**	16MnCr5 HRC 60 ÷ 64

BMW ID number	a	l1	BMW ID number	a	l1
2 172 410	22	45	2 172 413	50	55
2 172 411	32	50	2 173 658	56	80
2 172 412	40	55			

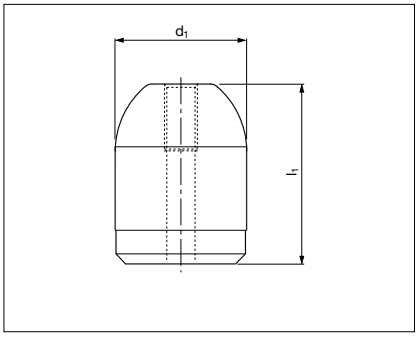

Esempio di ordinazione/*Order example* = B2 4068 2 / 2172410 (codice/*code*+ID number)

Chiavetta *Key*

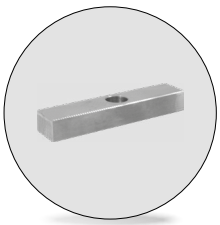

Codice/*Code*	Materiale/*Material*
Cod. **B2 4069 1**	CK45

BMW ID number	Forma	b	h	l	BMW ID number	Forma	b	h	l
2 172 053	A	22	14	80	2 174 226	A o B	20	20	50
2 172 224	A	30	30	80	2 174 227	A o B	20	20	80
2 172 808	A	22	14	50	2 174 835	B	16	10	50
2 172 809	A	30	30	120	2 174 836	B	16	10	80

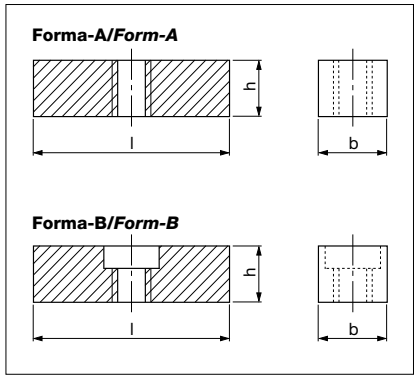

Esempio di ordinazione/*Order example* = B2 4069 1 / 2172053 (codice/*code*+ID number)

Perno di sollevamento *Lifting pin*

VDI 3366 CE



Codice/*Code*	Materiale/*Material*
Cod. **B2 5601 11**	d1 ≤ 63; CK45 d1 = 76; 42CrMo4

Attenzione: per ragioni di sicurezza, il peso dello stampo deve essere sopportato da 2 soli perni.
For safety, consider that the weight of the die has to be supported just by 2 lifting pins.

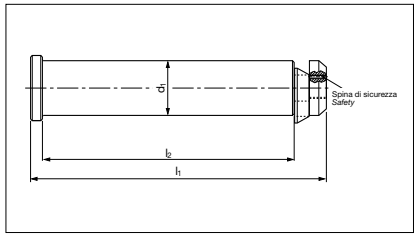

BMW ID Number	Carico max/*Max. Load* Kg	Peso max dello stampo *Max. die weight* Kg	d1	l1	l2
2 168 395	3200	6400	32	175	145
2 168 396	5000	10000	40	225	188
2 168 397	8000	16000	50	273	230
2 168 398	12500	25000	63	347	295
2 168 399	31500	63000	76	422	360

Esempio di ordinazione/*Order example* = B2 5601 11 / 2168395 (codice/*code*+ID number)

Rispettare il carico max. *Respect the max load.*

CF Torino - È vietata la riproduzione, anche parziale, del presente catalogo.

Via Alba, 25 - 10024 Moncalieri (TO) - Italy
Tel. +39 011641121 - Fax +39 0116829188
cftorino@cftorino.it www.cftorino.it

Staffa di sollevamento con sicurezza ferma fune

Lifting brackets with rope stop safety



Codice/*Code*	Materiale/*Material*
Cod. **B2 5602 11**	CK45 700 ÷ 800 N/mm²

Attenzione: per ragioni di sicurezza, il peso dello stampo deve essere sopportato da 2 sole staffe.
For safety, consider that the weight of the die has to be supported just by 2 brackets.

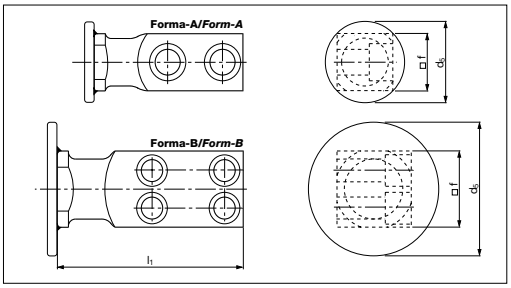

BMW ID Number	Carico max *Max. Load* (Kg)	Peso max dello stampo *Max. Die weight* (Kg)	Forma *Form*	d5	f	l1
2 169 231	320	640	A	60	20	80
3 275 834	630	1260	A	70	25	90
3 275 835	1250	2500	A	70	35	100
3 275 836	2000	4000	A	110	40	120
3 275 838	3200	6400	A	110	50	140
3 275 839	5000	10000	A	150	60	160
3 275 840	8000	16000	B	150	80	200
2 169 238	12500	25000	B	150	100	250
2 169 239	20000	40000	B	150	120	300

Esempio di ordinazione/*Order example* = B2 5602 11 / 2169231 (codice/*code*+ID number)

Rispettare il carico max. *Respect the max load.*

Staffe di sollevamento con perno *Lifting brackets with pins*



Codice/*Code*	Materiale/*Material*
Cod. **B2 5605 11**	1.0570 Acciaio/*Steel*

Attenzione: per ragioni di sicurezza, il peso dello stampo deve essere sopportato da 2 sole staffe.
For safety, consider that the weight of the die has to be supported just by 2 brackets.

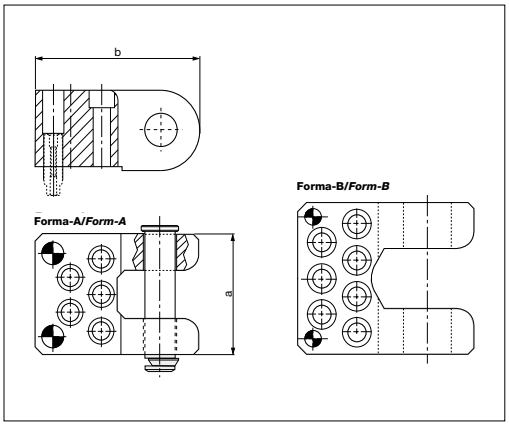

BMW ID Number	Carico max *Max. Load* (Kg)	Peso max dello stampo *Max. Die weight* (Kg)	Forma *Form*	a	b
2 174 690	3200	6400	A	126	185
2 174 861	5000	10000	A	150	210
2 174 692	8000	16000	A	175	240
2 175 233	12500	25000	A	200	300
2 174 694	18000	36000	B	250	300

Esempio di ordinazione/*Order example* = B2 5605 11 / 2174690 (codice/*code*+ID number)

Rispettare il carico max. *Respect the max load.*

Staffe di sollevamento con perno *Lifting brackets with pins*



Codice/*Code*	Materiale/*Material*
Cod. **B2 5605 11a**	1.0570 Acciaio/*Steel*

Attenzione: per ragioni di sicurezza, il peso dello stampo deve essere sopportato da 2 sole staffe.
For safety, consider that the weight of the die has to be supported just by 2 brackets.

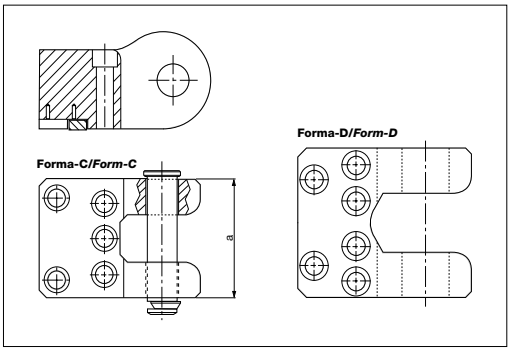

BMW ID Number	Carico max *Max. Load* (Kg)	Peso max dello stampo *Max. Die weight* (Kg)	Forma *Form*
2 174 863	25000	50000	C
2 174 864	31500	63000	D

Esempio di ordinazione/*Order example* = B2 5605 11a / 2174863 (codice/*code*+ID number)

Rispettare il carico max. *Respect the max load.*

CF Torino - È vietata la riproduzione, anche parziale, del presente catalogo.

Via Alba, 25 - 10024 Moncalieri (TO) - Italy
Tel. +39 011641121 - Fax +39 0116829188
cftorino@cftorino.it www.cftorino.it

Perno di ricambio *Replacement lifting pins*



Codice/*Code*	Materiale/*Material*
Cod. **B2 5605 12**	CK45 Acciaio/*Steel* *42CrMo3

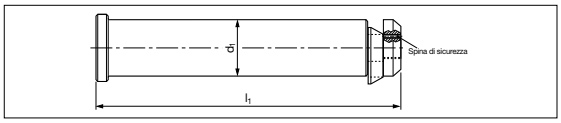

Va usato sulle staffe B2 5605 11 e B2 5605 11a.
Use only on breckets B2 5605 11 and B2 5605 11a.

Attenzione: per ragioni di sicurezza, il peso dello stampo deve essere sopportato da 2 soli perni. *For safety, consider that the weight of the die has to be supported just by 2 lifting pins.*

BMW ID Number	Carico max *Max. Load* (Kg)	Peso max dello stampo *Max. Die weight* (Kg)	d1	l1	BMW ID Number	Carico max *Max. Load* (Kg)	Peso max dello stampo *Max. Die weight* (Kg)	d1	l1
2 168 400	3200	6400	30	158	2 168 404	18000	36000	80	305
2 174 867	5000	10000	40	187	2 174 865	25000	50000	80	360
2 168 402	8000	16000	50	220	2 174 866*	31500	63000	80	405
2 174 868	12500	25000	60	246					

Esempio di ordinazione/*Order example* = B2 5605 12 / 2168400 (codice/*code*+ID number)

Rispettare il carico max. *Respect the max load.*

Perno di arresto *Pad retainer pin*



Codice/*Code*	Materiale/*Material*
Cod. **B2 5702 12**	42CrMoS4V

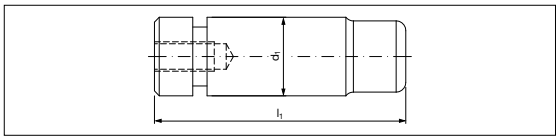

BMW ID Number	d1	l1	BMW ID Number	d1	l1
2 173 659	32	111	2 173 663	32	128
2 173 660	40	145	2 173 664	40	165
2 173 661	50	171	2 173 665	50	196
2 173 662	63	206	2 173 666	63	241

Esempio di ordinazione/*Order example* = B2 5702 12 / 2173659 (codice/*code*+ID number)

Rondella *Washer*

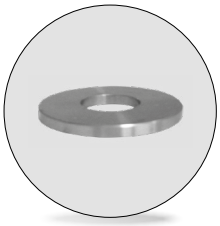

Codice/*Code*	Materiale/*Material*
Cod. **B2 6201 11**	CK45 HRC 45 ÷ 50

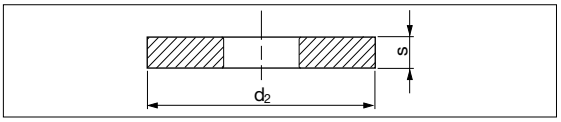

BMW ID Number	d1	s	BMW ID Number	d1	s
0 281 620	35	6	0 281 618	56	10
0 281 619	42	8	2 171 891	68	10

Esempio di ordinazione/*Order example* = B2 6201 11 / 0281620 (codice/*code*+ID number)

Tubo distanziale *Spacer tube*



Codice/*Code*	Materiale/*Material*
Cod. **B2 6201 12**	Acciaio/*Steel* (E235+C) (HRC 56-60)

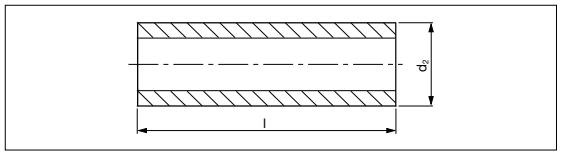

BMW ID number	d2xl	BMW ID number	d2xl	BMW ID number	d2xl	BMW ID number	d2xl	BMW ID number	d2xl	BMW ID number	d2xl
2 168 799	13x50	0 266 957	16x125	2 168 812	20x125	2 168 818	25x125	2 168 823	30x100	2 168 829	36x125
2 168 800	13x63	2 168 807	16x200	2 168 813	20x200	2 171 895	25x150	2 168 824	30x125	2 168 830	36x150
3 380 926	13x100	2 173 792	16<200	2 173 793	20<200	2 168 819	25x200	2 168 825	30x150	2 168 831	36x200
2 174 881	13<100	2 171 893	16>200	2 171 894	20>200	2 173 794	25<200	2 168 826	30x200	2 173 796	36<200
2 171 892	13>100	2 168 808	20x50	2 168 814	25x50	2 171 896	25>200	2 173 795	30<200	2 171 898	36>200
2 168 802	16x50	2 168 809	20x63	2 168 815	25x63	2 168 820	30x50	2 171 897	30>200	2 168 832	42x150
2 168 803	16x63	3 021 666	20x80	2 168 816	25x80	2 168 821	30x63	2 172 153	36x80	2 168 833	42x200
2 168 804	16x80	2 168 811	20x100	2 168 817	25x100	2 168 822	30x80	3 021 664	36x100	2 173 797	42<200
3 021 663	16x100									2 171 899	42>200

Esempio di ordinazione/*Order example* = B2 6201 12 / 2168799 (codice/*code*+ID number)

CF Torino - È vietata la riproduzione, anche parziale, del presente catalogo.

Via Alba, 25 - 10024 Moncalieri (TO) - Italy
Tel. +39 011641121 - Fax +39 0116829188
cftorino@cftorino.it www.cftorino.it

Ammortizzatore *Buffer*



Codice/*Code*	Materiale/*Material*
Cod. **B2 6202 5**	CO - Polyester Elastomer

BMW ID number	d2	s1	BMW ID number	d2	s1
2 173 880	26,2	7,1	2 173 883	54,6	19,5
2 173 881	32,1	10	2 173 884	61,8	19,8
2 173 882	46,3	16,3	2 173 885	78,2	27,6

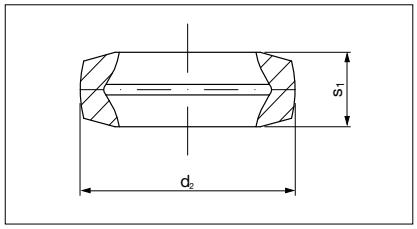

Esempio di ordinazione/*Order example* = B2 6202 5 / 2173880 (codice/*code*+ID number)

Rondella *Washer*



Codice/*Code*	Materiale/*Material*
Cod. **B2 6202 6**	CK45

BMW ID number	d4	s2	BMW ID number	d4	s2
2 175 381	30	6	3 038 932	70	12
2 175 382	35	8	3 038 933	90	12
2 175 383	50	10	3 038 934	100	15

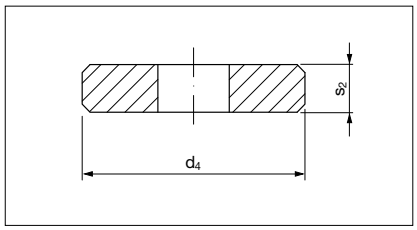

Esempio di ordinazione/*Order example* = B2 6202 6 / 2175381 (codice/*code*+ID number)

Rondella *Washer*



Codice/*Code*	Materiale/*Material*
Cod. **B2 6202 6**	90MnCrV8 indurito/*hardened;* HRC 52 ÷ 40

BMW ID number	d6	s3	BMW ID number	d6	s3
2 175 387	30	4	2 175 391	70	8
2 175 388	35	6	2 175 392	90	8
2 175 389	50	6	3 038 935	100	8

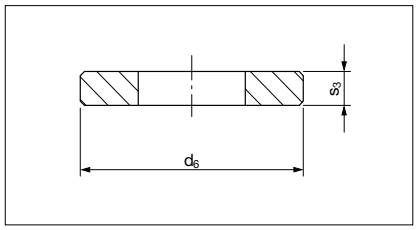

Esempio di ordinazione/*Order example* = B2 6202 6 / 2175387 (codice/*code*+ID number)

Rondella *Washer*



Codice/*Code*	Materiale/*Material*
Cod. **B2 6202 13**	CK45; HRC 45 ÷ 50

BMW ID number	d2	s	BMW ID number	d2	s
0 281 173	23	4	2 168 849	23	4
0 281 622	26	4	2 168 850	26	4
0 281 621	30	5	2 168 851	30	5

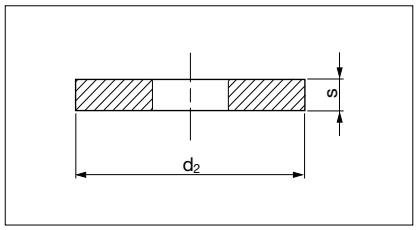

Esempio di ordinazione/*Order example* = B2 6202 13 / 0281173 (codice/*code*+ID number)

Ammortizzatore *Buffer*



Codice/*Code*	Materiale/*Material*
Cod. **B2 6204 12**	Co. ACE TecsPak

BMW ID number	d4	l	BMW ID number	d4	l
2 173 697	40	60	2 173 699	63	80
2 173 698	50	70	2 173 700	80	90

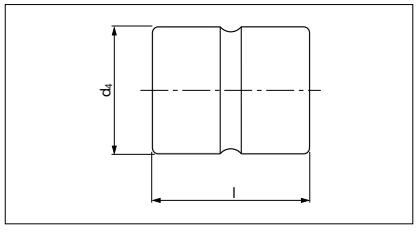

Esempio di ordinazione/*Order example* = B2 6204 12 / 2173697 (codice/*code*+ID number)

CF Torino - È vietata la riproduzione, anche parziale, del presente catalog

Via Alba, 25 - 10024 Moncalieri (TO) - Italy
Tel. +39 011641121 - Fax +39 0116829188
cftorino@cftorino.it www.cftorino.it