AUTOMOTIVE
Normalizzati per stampi per automotive

Automotive standard parts for die

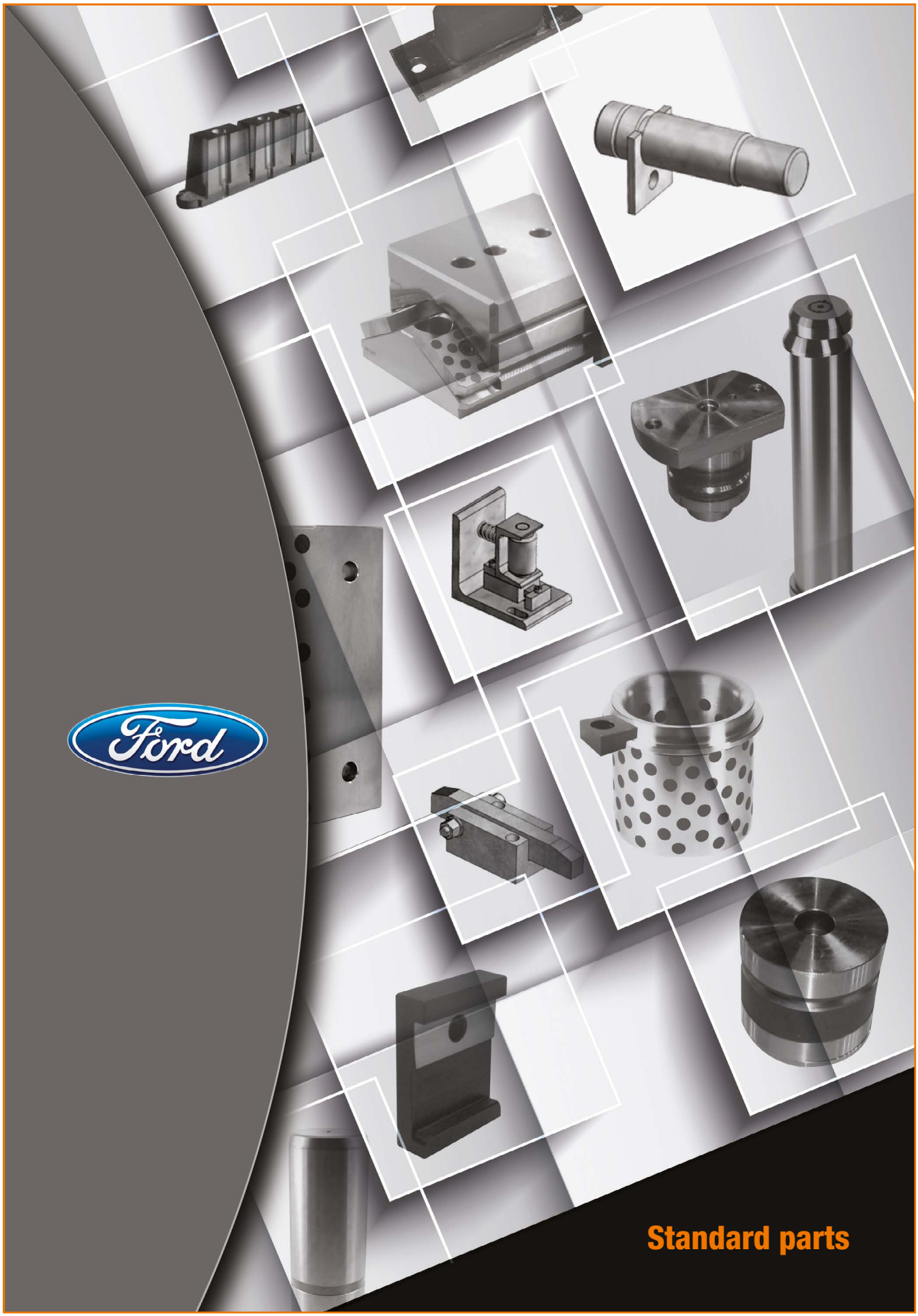

CF Torino - È vietata la riproduzione, anche parziale, del presente catalogo.

Via Alba, 25 - 10024 Moncalieri (TO) - Italy
Tel. +39 011641121 - Fax +39 0116829188
cftorino@cftorino.it www.cftorino.it

AUTOMOTIVE
Normalizzati per stampi per automotive
Automotive standard parts for die

WDX3-60 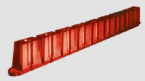 Estrattore per stampi *Plastic stripper for blanking dies* pag. 7.F0.4	**WDX3-70** 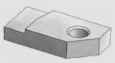 Piastra *Stock keeper plate* pag. 7.F0.4	**WDX3-70**  Perno *Shoulder screw* pag. 7.F0.4	**WDX3-70**  Sollevatore *Stock lifter* pag. 7.F0.4	**WDX3-70**  Guida *Guide Bar* pag. 7.F0.5	**WDX3-70**  Guida *Guide Bar* pag. 7.F0.5	**WDX3-70**  Guida nastro *Coil roller guide* pag. 7.F0.5
WDX3-70  Guida nastro *Coil roller guide* pag. 7.F0.5	**WDX3-70**  Guida nastro *Coil roller guide* pag. 7.F0.6	**WDX3-80**  Punzone di visualizzazione *Visual locator setting punch* pag. 7.F0.6	**WDX4-70**  Tubo sfogo aria *Air relief tubing* pag. 7.F0.6	**WDX4-70**  Cono di centraggio *Locating Cone* pag. 7.F0.6	**WDX4-70**  Distanziale *Distance plate* pag. 7.F0.7	**WDX4-70**  Perno di fermo *Retainer pin* pag. 7.F0.7
WDX4-70  Staffette *Clamp* pag. 7.F0.7	**WDX4-70**  Distanziale *Upper distance block* pag. 7.F0.7	**WDX4-70**  Distanziale *Lower distance block* pag. 7.F0.8	**WDX5-60**  Piastra di fermo *Retainer Plate* pag. 7.F0.8	**WDX5-60** 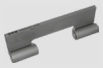 Cerniera femmina *Dual hinge* pag. 7.F0.8	**WDX5-60**  Cerniera maschio *Hinge* pag. 7.F0.8	**WDX5-60** 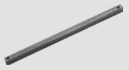 Perno *Hinge* pag. 7.F0.8
WDX5-60  Perno con cerniera *Slide bolt with hinge* pag. 7.F0.9	**WDX5-60**  Cerniera maschio *Hinge* pag. 7.F0.9	**WDX5-60**  Perno *Pin* pag. 7.F0.9	**WDX5-60**  Perno con cerniera *Slide bolt with hinge* pag. 7.F0.9	**WDX5-60**  Staffa *Hinged bracket* pag. 7.F0.9	**WDX5-61**  Ritegno per matrice *Key* pag. 7.F0.10	**WDX6-60**  Estrattore *Flange stripper* pag. 7.F0.10
WDX6-60  Piastra di reazione *Positive return wear plate* pag. 7.F0.10	**WDX7-60**  Staffa di reazione *Coupling plates* pag. 7.F0.11	**WDX7-60**  Aggancio staffa *Coupling Nut* pag. 7.F0.11	**WDX7-60**  Impugnatura *Holdback Pin* pag. 7.F0.11	**WDX7-65**  Piastra guida in acciaio *Self lube gib plate* pag. 7.F0.11	**WDX7-65**  Guida a "V" set *"V" driver set* pag. 7.F0.12	**WDX7-65**  Guida a "V" con gancio di ritorno *"V" driver with positive return* pag. 7.F0.12
WDX7-65  Cuneo *Cam dwell wear plate, steel* pag. 7.F0.12	**WDX7-65**  Cuneo autolubrificante *Cam dwell wear plate, self-lubricating* pag. 7.F0.13	**WDX7-65** Piastra di scorrimento *Wear plates, self-lubricating* pag. 7.F0.13	**WDX7-65**  Gancio *Positive return clamp for "V" drivers* pag. 7.F0.13	**WDX7-65**  Supporto per camme *Cam slide cover plate* pag. 7.F0.14	**WDX7-65** Blocchetto di arresto *Return blocks* pag. 7.F0.14	**WDX7-65** Blocchetto di arresto *Return blocks* pag. 7.F0.14
WDX7-65 Blocchetto di arresto *Return blocks* pag. 7.F0.14	**WDX7-70** Tirante di sicurezza *Upper cam safety screw* pag. 7.F0.14	**WDX7-70** Arresto slitta *Slide stop block* pag. 7.F0.15	**WDX7-70** Blocchetto di arresto *Stop block* pag. 7.F0.15	**WDX7-70** Arresto *Cam buffer* pag. 7.F0.15	**WDX7-70** Supporto ammortizzatore *Buffer support* pag. 7.F0.15	**WDX13-60** Boccola autolubrificante NAAMS *Guide bushes with collar, self-lubricating* pag. 7.F0.16
WDX13-60 Boccola autolubrificante NAAMS con staffette *Guide bushes with collar, self-lubricating with toe clamp* pag. 7.F0.16	**WDX13-60** Ritegno per boccola *Toe clamp* pag. 7.F0.16	**WDX13-65** Piastra guida *Wear plates, steel* pag. 7.F0.16	**WDX13-65** Piastra guida *Wear plates, self-lubricating* pag. 7.F0.17	**WDX13-65** Distanziale *Stop block* pag. 7.F0.17	**WDX13-65** Colonna guida *Guide post whit toe clamp* pag. 7.F0.17	**WDX13-65** Colonna guida *Guide post* pag. 7.F0.18

CF Torino - È vietata la riproduzione, anche parziale, del presente catalogo.

Via Alba, 25 - 10024 Moncalieri (TO) - Italy
Tel. +39 011641121 - Fax +39 0116829188
cftorino@cftorino.it www.cftorino.it

WDX13-65	WDX13-65	WDX13-65	WDX13-65	WDX13-65	WDX13-65	WDX13-65
						
Colonna guida *Guide post*	Colonna guida *Guide post whit toe clamp*	Colonna guida *Guide post*	Colonna guida *Guide post*	Colonna guida *Guide post*	Colonna guida *Guide post*	Colonna guida *Guide post*
pag. 7.F0.18	pag. 7.F0.18	pag. 7.F0.18	pag. 7.F0.19	pag. 7.F0.19	pag. 7.F0.19	pag. 7.F0.20

WDX14-60	WDX14-60	WDX14-60	WDX14-60	WDX14-60	WDX14-60	WDX14-60
			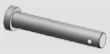	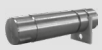		
Piastra Pad retainer plate	Perno di arresto *Pad retainer pin*	Perno di arresto *Pad retainer pin*	Perno di sicurezza *Safety pin*	Perno di arresto *Pad retainer pin*	Perno di arresto *Pad retainer pin*	Gruppo tirante *Retainer bolt*
pag. 7.F0.20	pag. 7.F0.20	pag. 7.F0.21	pag. 7.F0.21	pag. 7.F0.21	pag. 7.F0.21	pag. 7.F0.22

WDX14-60	WDX14-60	WDX14-60	WDX14-60	WDX14-60	WDX14-60	WDX14-60
					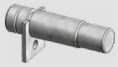	
Gruppo tirante *Retainer bolt*	Ammortizzatore *Buffer*	Rondella *Washer retainer*	Tassello *Small block*	Rondella *Washer retainer*	Perno di arresto *Pad retainer pin*	Perno di arresto *Pad retainer pin*
pag. 7.F0.22	pag. 7.F0.22	pag. 7.F0.22	pag. 7.F0.23	pag. 7.F0.23	pag. 7.F0.23	pag. 7.F0.23

WDX14-65	WDX14-65	WDX14-65	WDX14-65	WDX15-70	WDX15-70	WDX16-60	WDX14-65
							
Ammortizzatore *Shock absorber*	Cono di centraggio *Locating cone*	Gruppo tirante *Retainer bolt*	Gruppo tirante *Retainer bolt*	Colonna guida *Guide post*	Rondella *Washer*	Distanziale *Spacer*	Tassello di tenuta *Retainer bolt block*
pag. 7.F0.24	pag. 7.F0.24	pag. 7.F0.24	pag. 7.F0.24/25	pag. 7.F0.25	pag. 7.F0.26	pag. 7.F0.26	pag. 7.F0.26

WDX14-65	WDX14-65	WDX14-65	WDX15-70	WDX15-70	WDX16-60	WDX16-60	WDX16-70
							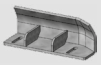
Ammortizzatore *Buffer*	Gruppo tirante *Retainer bolt assembly*	Molla elastometro *Elastomer spring*	Rondella *Washer*	Centraggio *Locating pin*	Riferimento a pressione *Blank pusher gage*	Riferimento indurito *Gage, hardened*	Guida foglio *Side guide*
pag. 7.F0.26	pag. 7.F0.27	pag. 7.F0.27	pag. 7.F0.27	pag. 7.F0.27	pag. 7.F0.28	pag. 7.F0.28	pag. 7.F0.28

WDX16-70	WDX16-70	WDX16-70	WDX16-80	WDX17-60	WDX17-70	WDX18-60	WDX19-70
							
Supporto sensore *Support for sensor*	Supporto sensore *Support for sensor*	Supporto sensore *Support for sensor*	Riferimento a pressione *Blank pusher gage*	Candela *Air pin*	Staffa *Clamp*	Spazzola poliuretano *Urethane bristle*	Staffa *Bracket*
pag. 7.F0.29	pag. 7.F0.29	pag. 7.F0.29	pag. 7.F0.29	pag. 7.F0.30	pag. 7.F0.30	pag. 7.F0.30	pag. 7.F0.30

WDX20-65	WDX20-65	WDX20-66	WDX20-66	WDX20-66	WDX20-66	WDX20-66	WDX20-70
Punzone marchio *Trademark stamp*	Punzone di visualizzazione *Visual locator stamp*	Portatimbri *Retainer for stamps*	Distanziale *Backing plate*	Portatimbri *Retainer for stamps*	Portatimbri *Retainer for stamps*	Distanziale *Backing plate*	Punzone marchio *Stamps*
pag. 7.F0.31	pag. 7.F0.31	pag. 7.F0.31	pag. 7.F0.31	pag. 7.F0.32	pag. 7.F0.32	pag. 7.F0.32	pag. 7.F0.32/33

WDX20-70	WDX22-60	WDX22-70	WDX30-60	WDX30-60	WDX35-70	WDX35-70	WDX35-70
Punzone di visualizzazione *Visual locator stamp*	Perno di sollevamento *Lifting pins*	Staffa di sollevamento *Lifting brackets*	Chiavetta *Key*	Chiavetta *Key*	Supporto innesti rapidi *Air coupling bracket*	Supporto innesti rapidi *Air coupling bracket*	Coperchio colorato *Color mark*
pag. 7.F0.33/34	pag. 7.F0.34	pag. 7.F0.34	pag. 7.F0.34	pag. 7.F0.35	pag. 7.F0.35	pag. 7.F0.35	pag. 7.F0.35

CF Torino - È vietata la riproduzione, anche parziale, del presente catalogo.

Via Alba, 25 - 10024 Moncalieri (TO) - Italy
Tel. +39 011641121 - Fax +39 0116829188
cftorino@cftorino.it www.cftorino.it

Estrattore per stampi *Plastic stripper for blanking dies*

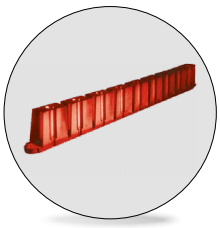

Codice	Materiale
Cod. **WDX3-60**	Urelast 90 SH

FORD code
WDX3-60-0165

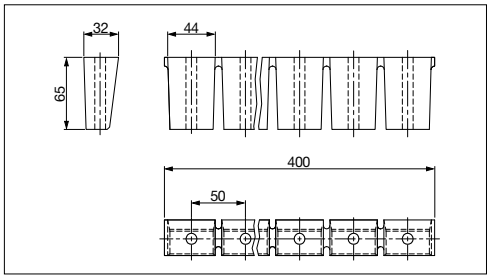

Esempio di ordinazione/*Order example* = WDX3-60-0165 (FORD code)

Piastra *Stock keeper plate*

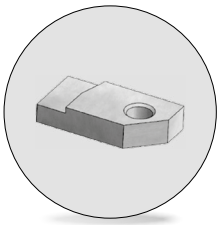

Codice	Materiale
Cod. **WDX3-70**	St 37

FORD code	Uso
WDX3-70-0101	Stampi trancia
WDX3-70-0102	Stampi progressivi (come in figura)
WDX3-70-0103	Stampi progressivi (opposto alla figura)

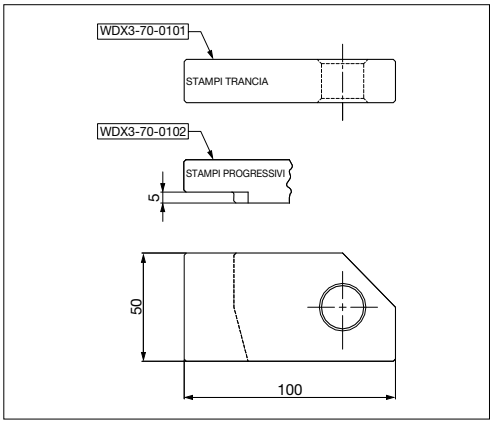

Esempio di ordinazione/*Order example* = WDX3-70-0101 (FORD code)

Perno *Shoulder screw*



Codice	Materiale
Cod. **WDX3-70**	CK45

FORD code
WDX3-70-0201

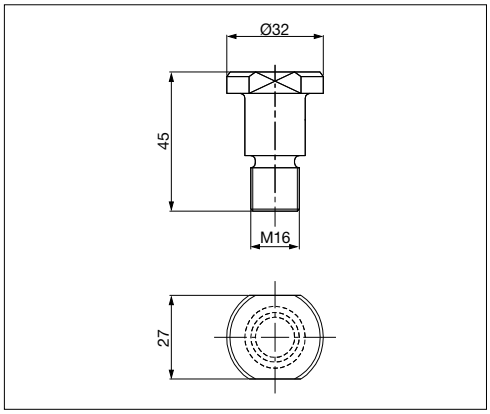

Esempio di ordinazione/*Order example* = WDX3-70-0201 (FORD code)

Sollevatore *Stock lifter*

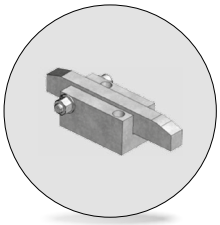

Codice	Materiale
Cod. **WDX3-70**	CK45 CK45 - HRC 58 - 60

FORD code
WDX3-70-0402-A

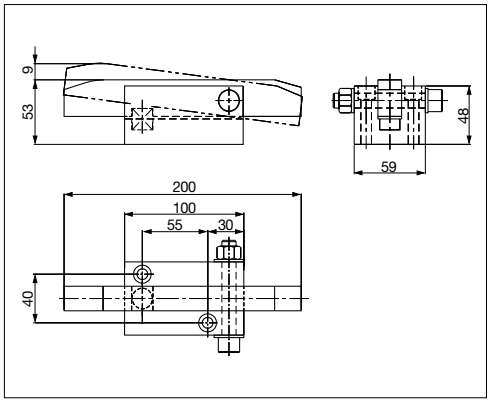

Esempio di ordinazione/*Order example* = WDX3-70-0402-A (FORD code)

CF Torino - È vietata la riproduzione, anche parziale, del presente catalogo.

Via Alba, 25 - 10024 Moncalieri (TO) - Italy
Tel. +39 011641121 - Fax +39 0116829188
cftorino@cftorino.it www.cftorino.it

Guida *Guide bar*

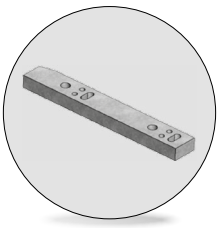

Codice	Materiale
Cod. **WDX3-70**	90MnCrV8 HRC 56 ÷ 58

FORD code	h	l
WDX3-70-0501	25	350
WDX3-70-0502	50	350
WDX3-70-0503	25	250
WDX3-70-0504	50	250

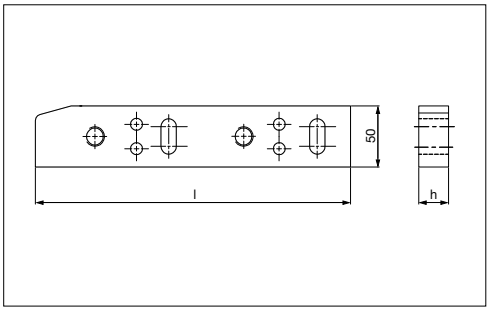

Esempio di ordinazione/*Order example* = WDX3-70-0501 (FORD code)

Guida *Guide Bar*

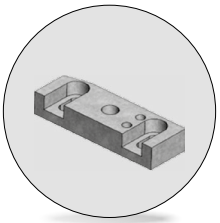

Codice	Materiale
Cod. **WDX3-70**	90MnCrV8 HRC 56 ÷ 58

FORD code	h
WDX3-70-0505_	25
WDX3-70-0506_	50

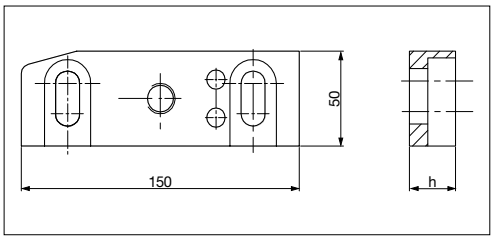

N = senza asole
R = asole a destra (come disegno)
L = asole a sinistra

Esempio di ordinazione/*Order example* = WDX3-70-0505-N (FORD code+lettera riferimento)

Guida nastro *Coil roller guide*

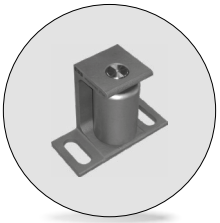

Codice	Materiale
Cod. **WDX3-70**	Acciaio Acciaio HRC 58 - 60

FORD code
WDX3-70-2001-A

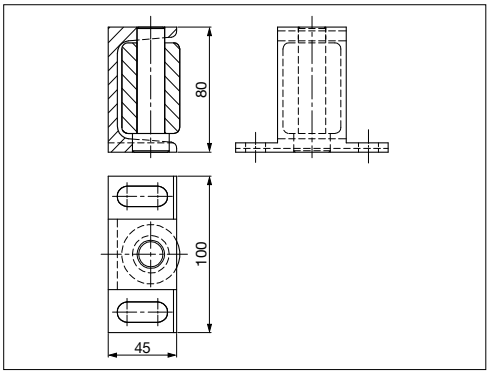

Esempio di ordinazione/*Order example* = WDX3-70-2001-A (FORD code)

Guida nastro *Coil roller guide*

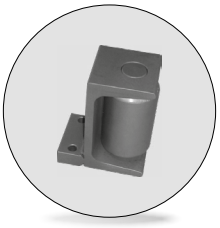

Codice	Materiale
Cod. **WDX3-70**	Acciaio Acciaio HRC 58 - 60

FORD code
WDX3-70-2002-A

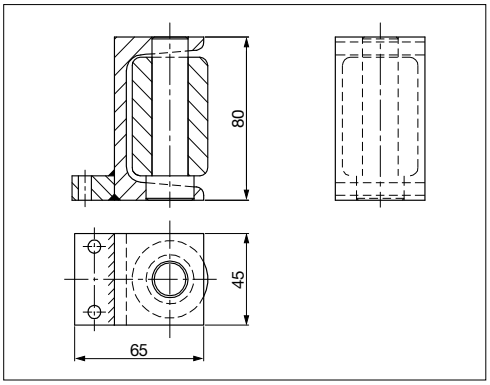

Esempio di ordinazione/*Order example* = WDX3-70-2002-A (FORD code)

CF Torino - È vietata la riproduzione, anche parziale, del presente catalogo.

Via Alba, 25 - 10024 Moncalieri (TO) - Italy
Tel. +39 011641121 - Fax +39 0116829188
cftorino@cftorino.it www.cftorino.it

Guida nastro *Coil roller guide*

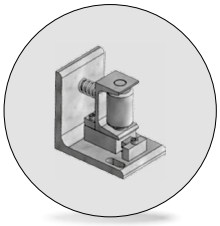

Codice	Materiale
Cod. **WDX3-70**	Acciaio

FORD code
WDX3-70-2101-A

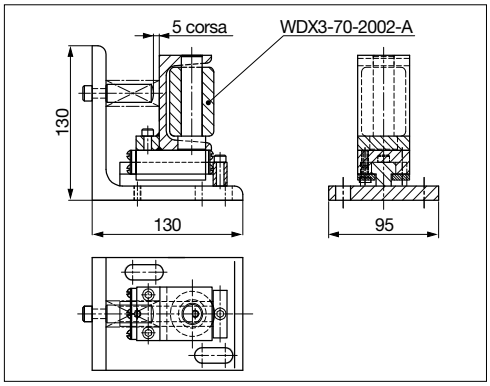

Esempio di ordinazione/*Order example* = WDX3-70-2101-A (FORD code)

Punzone di visualizzazione *Visual locator setting punch*

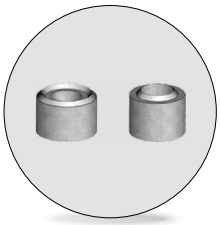

Codice	Materiale
Cod. **WDX3-80**	X205Cr12KU HRC 58 - 60

FORD code	Forma
WDX3-80-2401	A
WDX3-80-2402	B

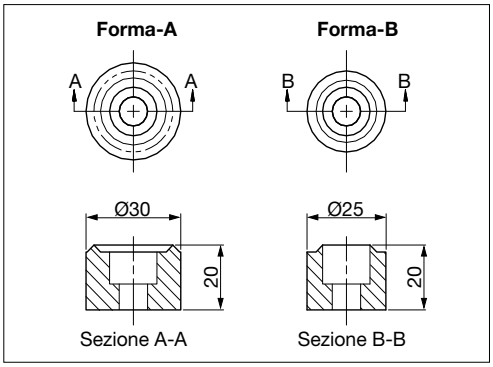

Esempio di ordinazione/*Order example* = WDX3-80-2401 (FORD code)

Tubo sfogo aria *Air Relief Tubing*

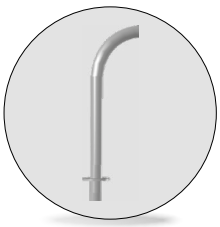

Codice	Materiale
Cod. **WDX4-70**	Acciaio

FORD code	d1
WDX4-70-0201-S	9,52
WDX4-70-0202-S	6,35

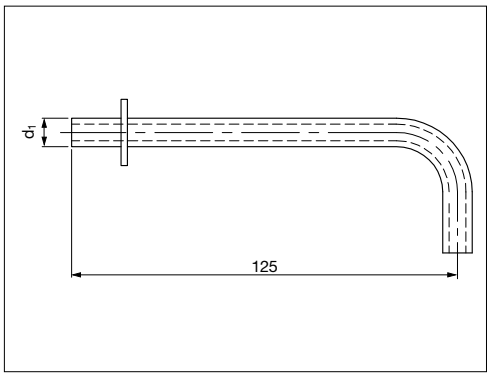

Esempio di ordinazione/*Order example* = WDX4-70-0201-S (FORD code)

Cono di centraggio *Locating Cone*



Codice	Materiale
Cod. **WDX4-70**	16MnCr5 HRC 58 ÷ 60

FORD code	d1	h
WDX4-70-0301-A	100	80
WDX4-70-0401-A	75	65

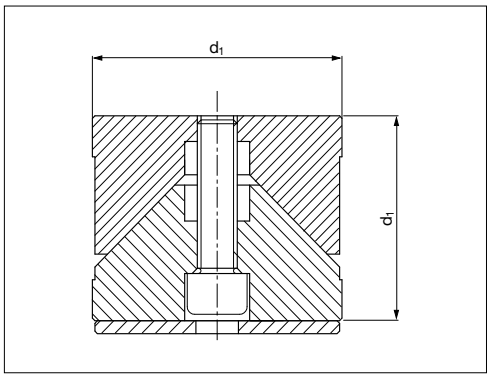

Esempio di ordinazione/*Order example* = WDX4-70-0301-A (FORD code)

CF Torino - È vietata la riproduzione, anche parziale, del presente catalogo.

Via Alba, 25 - 10024 Moncalieri (TO) - Italy
Tel. +39 011641121 - Fax +39 0116829188
cftorino@cftorino.it www.cftorino.it

Distanziale *Distance plate*



Codice	Materiale
Cod. **WDX4-70**	Acciaio

FORD code	a
WDX4-70-0501	73
WDX4-70-0502	98

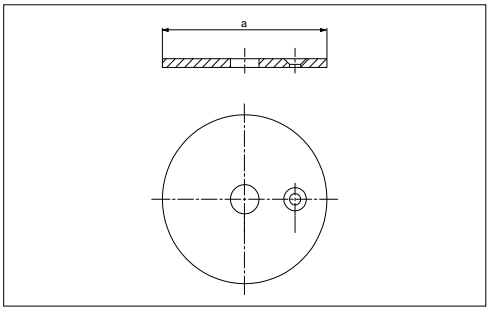

Esempio di ordinazione/*Order example* = WDX4-70-0501 (FORD code)

Perno di fermo *Retainer pin*

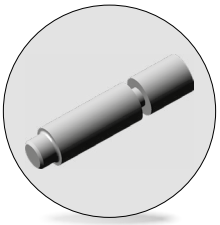

Codice	Materiale
Cod. **WDX4-70**	CK45

FORD code
WDX4-70-0601L??

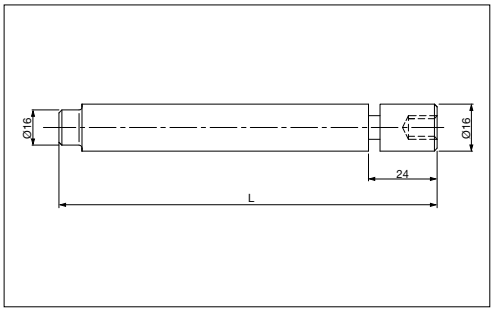

L da indicare in fase di ordinazione (xx).
***L** indicate when ordering.*

Esempio di ordinazione/*Order example* = WDX4-70-0601Lxx (FORD code+L)

Staffette *Clamp*

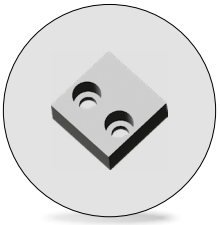

Codice	Materiale
Cod. **WDX4-70**	CK45

FORD code
WDX4-70-0602

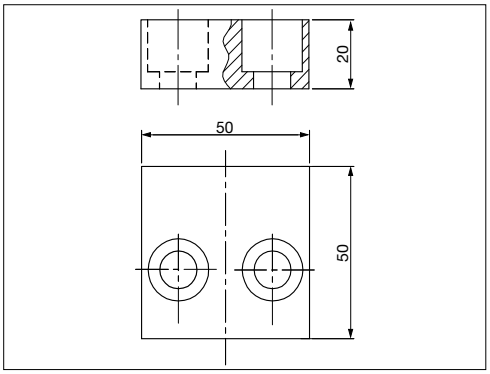

Esempio di ordinazione/*Order example* = WDX4-70-0602 (FORD code)

Distanziale *Upper distance block*

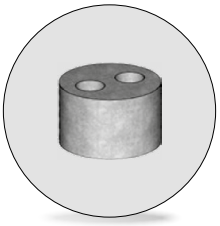

Codice	Materiale
Cod. **WDX4-70**	CK45

FORD code	l
WDX4-70-12070	70
WDX4-70-12120	120
WDX4-70-12145	145

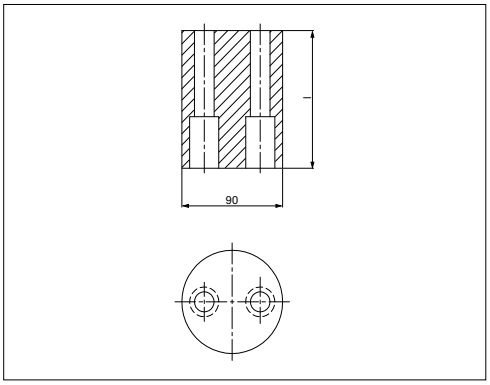

Esempio di ordinazione/*Order example* = WDX4-70-12070 (FORD code)

CF Torino - È vietata la riproduzione, anche parziale, del presente catalogo.

Via Alba, 25 - 10024 Moncalieri (TO) - Italy
Tel. +39 011641121 - Fax +39 0116829188
cftorino@cftorino.it www.cftorino.it

Distanziale *Lower distance block*

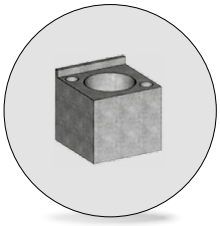

Codice	Materiale
Cod. **WDX4-70**	CK45

FORD code
WDX4-70-1301

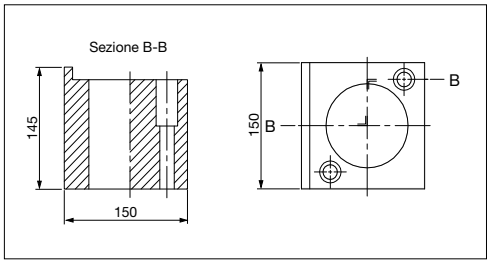

Esempio di ordinazione/*Order example* = WDX4-70-1301 (FORD code)

Piastra di fermo *Retainer plate*

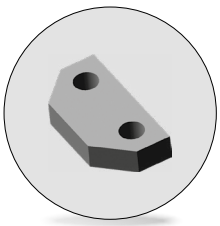

Codice	Materiale
Cod. **WDX5-60**	CK45

FORD code
WDX5-60-2201

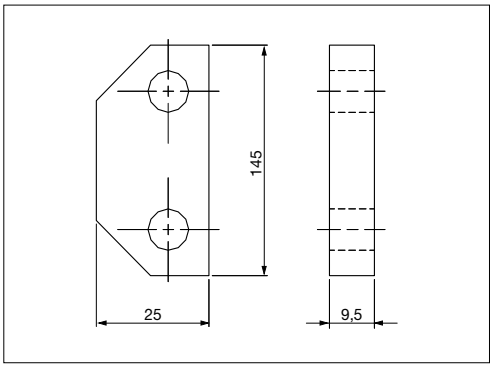

Esempio di ordinazione/*Order example* = WDX5-60-2201 (FORD code)

Cerniera femmina *Dual hinge*

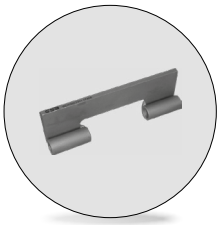

Codice	Materiale
Cod. **WDX5-60**	Acciaio

FORD code
WDX5-60-3301

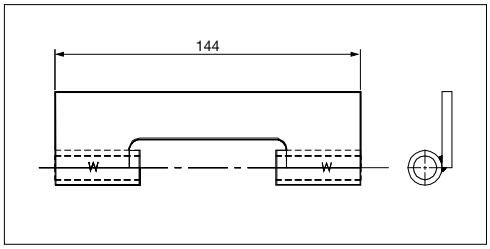

Esempio di ordinazione/*Order example* = WDX5-60-3301 (FORD code)

Cerniera maschio *Hinge*

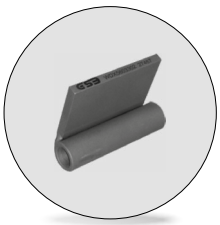

Codice	Materiale
Cod. **WDX5-60**	Acciaio

FORD code
WDX5-60-3302

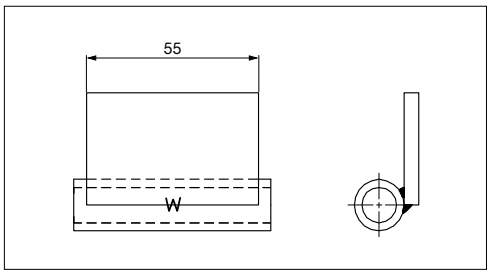

Esempio di ordinazione/*Order example* = WDX5-60-3302 (FORD code)

Perno *Hinge pin*

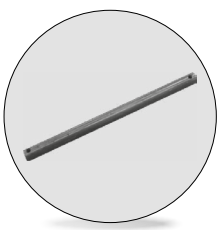

Codice	Materiale
Cod. **WDX5-60**	Acciaio

FORD code
WDX5-60-3303

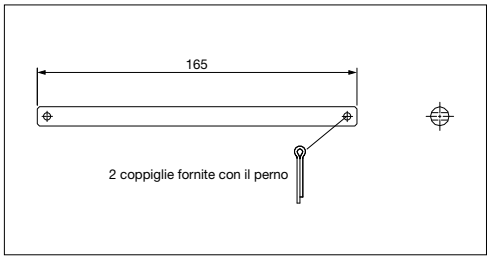

Esempio di ordinazione/*Order example* = WDX5-60-3303 (FORD code)

CF Torino - È vietata la riproduzione, anche parziale, del presente catalogo.

Via Alba, 25 - 10024 Moncalieri (TO) - Italy
Tel. +39 011641121 - Fax +39 0116829188
cftorino@cftorino.it www.cftorino.it

Perno con cerniera *Slide bolt with hinge*

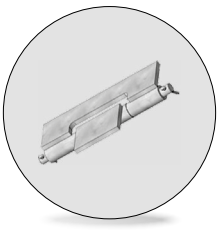

Codice	Materiale
Cod. **WDX5-60**	Acciaio

FORD code
WDX5-60-3301-A

Esempio di ordinazione/*Order example* = WDX5-60-3301-A (FORD code)

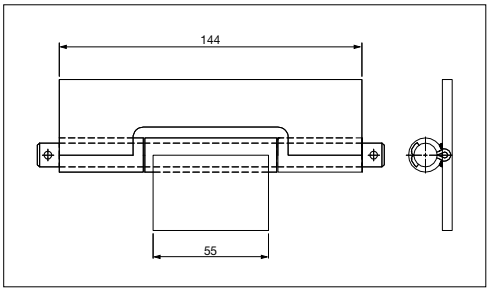

Cerniera maschio *Hinge*

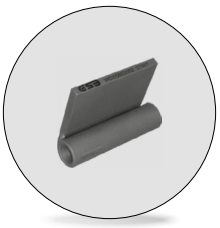

Codice	Materiale
Cod. **WDX5-60**	CK45

FORD code
WDX5-60-3401

Esempio di ordinazione/*Order example* = WDX5-60-3401 (FORD code)

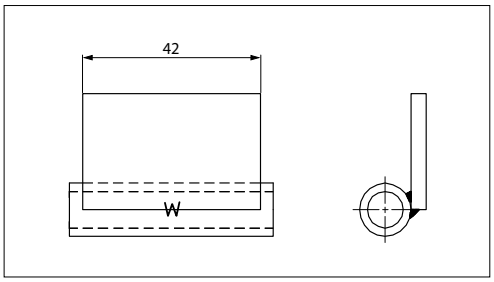

Perno *Pin*

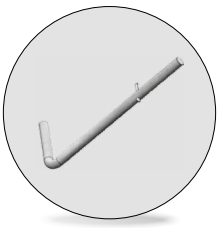

Codice	Materiale
Cod. **WDX5-60**	Acciaio

FORD code
WDX5-60-3420

Esempio di ordinazione/*Order example* = WDX5-60-3420 (FORD code)

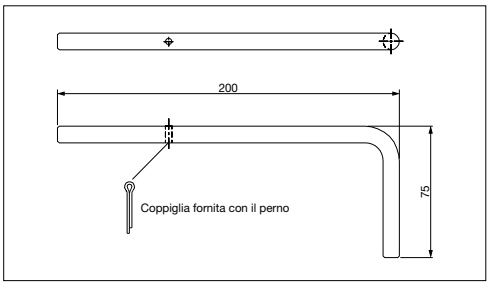

Perno con cerniera *Slide bolt with hinge*

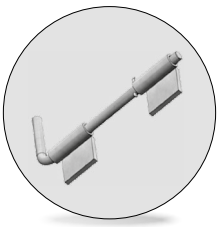

Codice	Materiale
Cod. **WDX5-60**	Acciaio

FORD code
WDX5-60-3401-A

Esempio di ordinazione/*Order example* = WDX5-60-3401-A (FORD code)

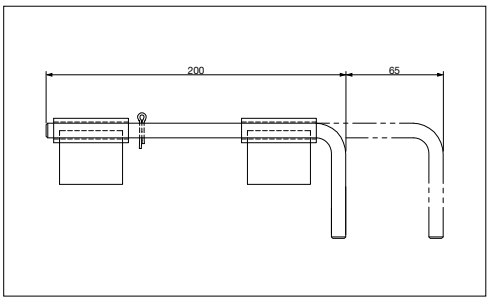

Staffa *Hinged bracket*



Codice	Materiale
Cod. **WDX5-60**	Acciaio

FORD code
WDX5-60-3704

Esempio di ordinazione/*Order example* = WDX5-60-3704 (FORD code)

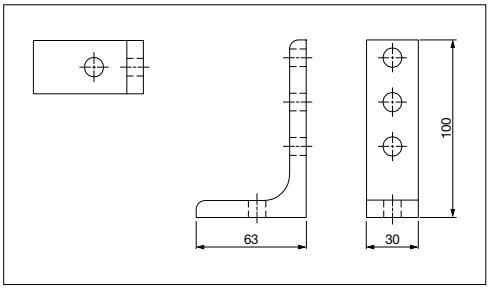

CF Torino - È vietata la riproduzione, anche parziale, del presente catalogo.

Via Alba, 25 - 10024 Moncalieri (TO) - Italy
Tel. +39 011641121 - Fax +39 0116829188
cftorino@cftorino.it www.cftorino.it

Ritegno per matrice *Key*

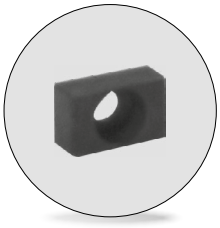

Codice	Materiale
Cod. **WDX5-61**	Acciaio

FORD code
WDX5-61-0901

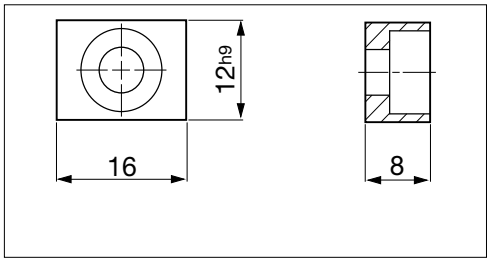

Esempio di ordinazione/*Order example* = WDX5-61-0901 (FORD code)

Estrattore *Flange stripper*

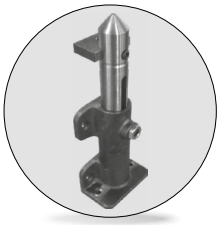

Codice	Materiale
Cod. **WDX6-60**	• Acciaio • Gas spring

FORD code	Forma
WDX6-60-0401	A
WDX6-60-0402	B

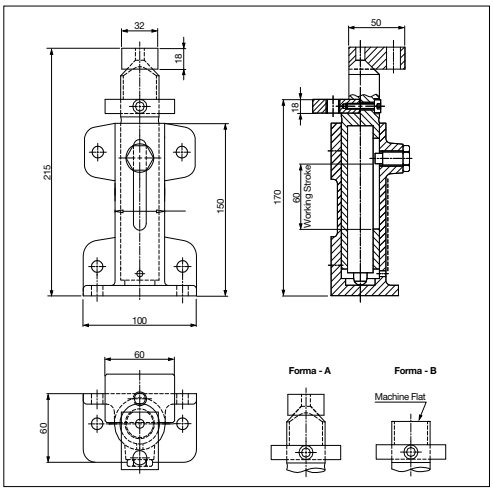

Esempio di ordinazione/*Order example* = WDX6-60-0401 (FORD code)

Piastra di reazione *Positive return wear plate*

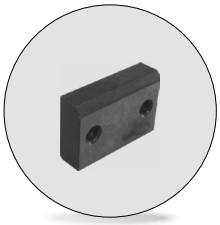

Codice	Materiale
Cod. **WDX7-60**	CK45 HRC 56 ÷ 60

FORD code
WDX7-60-1101

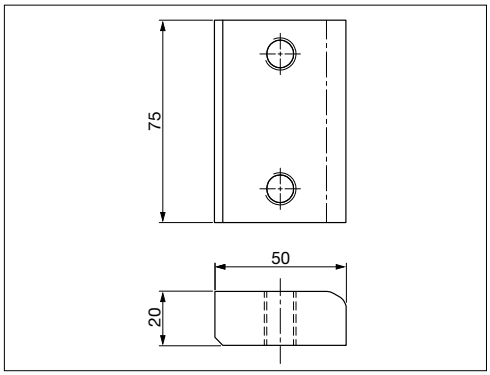

Esempio di ordinazione/*Order example* = WDX7-60-1101 (FORD code)

Piastra di reazione *Positive return wear plate*

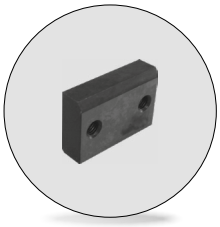

Codice	Materiale
Cod. **WDX7-60**	CK45 HRC 56 ÷ 60

FORD code
WDX7-60-1102

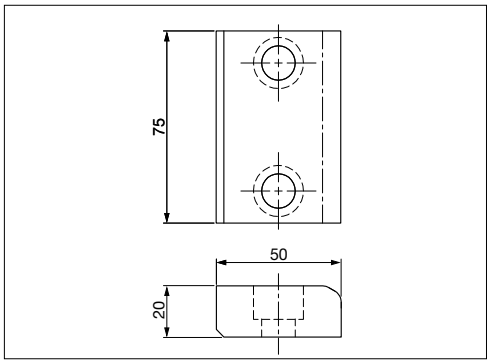

Esempio di ordinazione/*Order example* = WDX7-60-1102 (FORD code)

CF Torino - È vietata la riproduzione, anche parziale, del presente catalogo.

Via Alba, 25 - 10024 Moncalieri (TO) - Italy
Tel. +39 011641121 - Fax +39 0116829188
cftorino@cftorino.it www.cftorino.it

Staffa di reazione *Coupling plate*

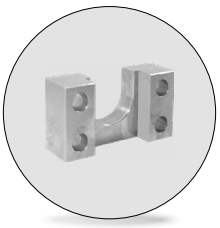

Codice	Materiale
Cod. **WDX7-60**	CK45

FORD code	a	c	e	f
WDX7-60-1701	25	14	50	80
WDX7-60-1702	32	20	55	100
WDX7-60-1703	40	25	65	120
WDX7-60-1704	45	33	100	150

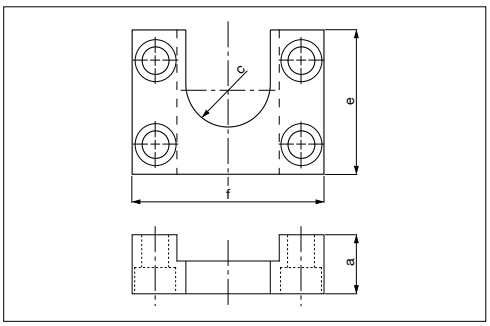

Esempio di ordinazione/*Order example* = WDX7-60-1701 (FORD code)

Aggancio staffa *Coupling Nut*



Codice	Materiale
Cod. **WDX7-60**	CK45

FORD code	a	d
WDX7-60-1802	M12x1,25	25
WDX7-60-1803	M16x1,5	37
WDX7-60-1804	M20x1,5	37
WDX7-60-1808	M27x2,0	37
WDX7-60-1806	M36x2,0	47
WDX7-60-1807	M42x2,0	59

Coupling nut
DIN EN ISO 8752
spring-type straight
pin included.

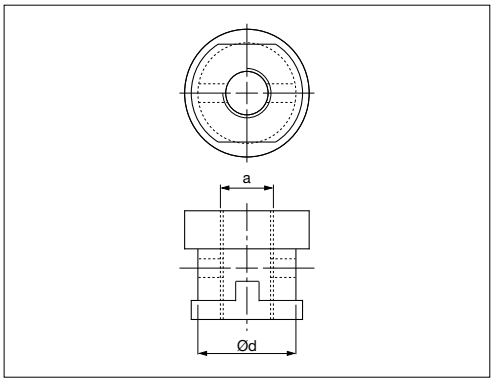

Esempio di ordinazione/*Order example* = WDX7-60-1802 (FORD code)

Impugnatura *Holdback Pin*

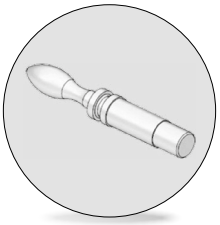

Codice	Materiale
Cod. **WDX7-60**	Teflon

FORD code
WDX7-60-1901

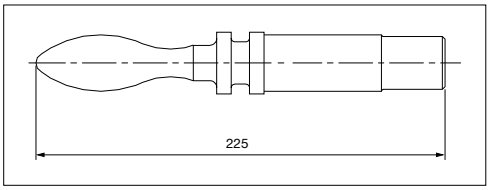

Esempio di ordinazione/*Order example* = WDX7-60-1901 (FORD code)

Piastra guida in acciaio *Self lube gib plate*



Codice	Materiale
Cod. **WDX7-65**	CK45 + grafite HRC 56 ÷ 60

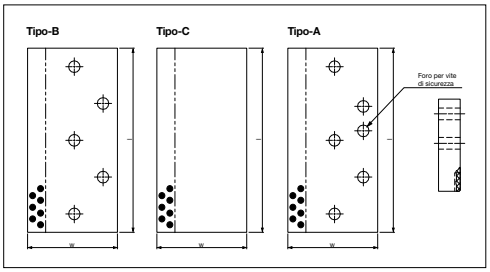

FORD code	w	l	FORD code	w	l	FORD code	w	l
WDX7-65-01075200	75	200	WDX7-65-01100315	100	315	WDX7-65-01125400	125	400
WDX7-65-01075253	75	250	WDX7-65-01100350	100	350	WDX7-65-01125450	125	450
WDX7-65-01075315	75	315	WDX7-65-01100400	100	400	WDX7-65-01150200	150	200
WDX7-65-01075350	75	350	WDX7-65-01100450	100	450	WDX7-65-01150253	150	250
WDX7-65-01075400	75	400	WDX7-65-01125200	125	200	WDX7-65-01150315	150	315
WDX7-65-01075450	75	450	WDX7-65-01125253	125	250	WDX7-65-01150350	150	350
WDX7-65-01100200	100	200	WDX7-65-01125315	125	315	WDX7-65-01150400	150	400
WDX7-65-01100253	100	250	WDX7-65-01125350	125	350	WDX7-65-01150450	150	450

Esempio di ordinazione/*Order example* = WDX7-65-01075200+Tipo (FORD code+Tipo)

Specificare “Tipo” in fase di ordinazione.
Indicate “Tipo” when ordering.

CF Torino - È vietata la riproduzione, anche parziale, del presente catalogo.

Via Alba, 25 - 10024 Moncalieri (TO) - Italy
Tel. +39 011641121 - Fax +39 0116829188
cftorino@cftorino.it www.cftorino.it

Set guida a "V" *"V" driver set*



Codice	Materiale
Cod. **WDX7-65**	CK45; HRC 56 ÷ 60 Bronzo + grafite HB ≥ 190

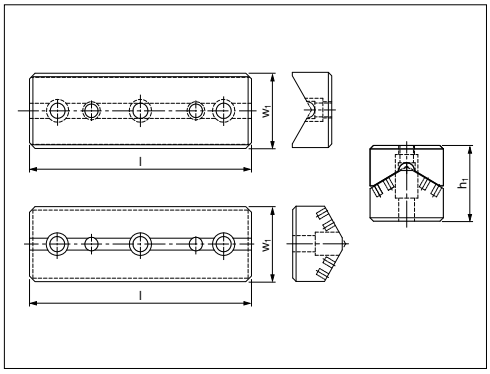

FORD code	h1	w1	l	FORD code	h1	w1	l
WDX7-65-03065150	65	65	150	WDX7-65-03125150	85	125	150
WDX7-65-03065200	65	65	200	WDX7-65-03125200	85	125	200
WDX7-65-03065250	65	65	250	WDX7-65-03125250	85	125	250
WDX7-65-03065300	65	65	300	WDX7-65-03125300	85	125	300

Esempio di ordinazione/*Order example* = WDX7-65-03065150 (FORD code)

Guida a V con gancio di ritegno *"V" driver set with positive returne*

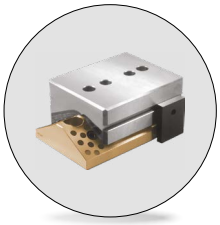

Codice	Materiale
Cod. **WDX7-65**	CK45; HRC 56 ÷ 60 Bronzo + grafite HB ≥ 190

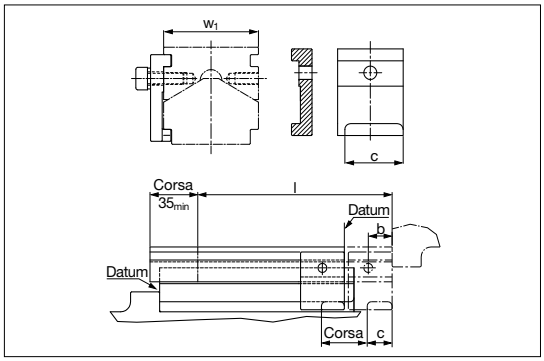

FORD code	w1	l	clamp	FORD code	w1	l	clamp	FORD code	w1	l	clamp
WDX7-65-05111-A	65	150	destra	WDX7-65-05133-A	65	250	entrambi	WDX7-65-05222-A	125	200	sinistra
WDX7-65-05112-A	65	150	sinistra	WDX7-65-05141-A	65	300	destra	WDX7-65-05223-A	125	200	entrambi
WDX7-65-05113-A	65	150	entrambi	WDX7-65-05142-A	65	300	sinistra	WDX7-65-05231-A	125	250	destra
WDX7-65-05121-A	65	200	destra	WDX7-65-05143-A	65	300	entrambi	WDX7-65-05232-A	125	250	sinistra
WDX7-65-05122-A	65	200	sinistra	WDX7-65-05211-A	125	150	destra	WDX7-65-05233-A	125	250	entrambi
WDX7-65-05123-A	65	200	entrambi	WDX7-65-05212-A	125	150	sinistra	WDX7-65-05241-A	125	300	destra
WDX7-65-05131-A	65	250	destra	WDX7-65-05213-A	125	150	entrambi	WDX7-65-05242-A	125	300	sinistra
WDX7-65-05132-A	65	250	sinistra	WDX7-65-05221-A	125	200	destra	WDX7-65-05243-A	125	300	entrambi

Esempio di ordinazione/*Order example* = WDX7-65-05111-A (FORD code)

Cuneo *Cam dwell wear plate, steel*

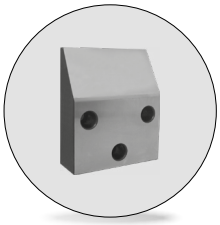

Codice	Materiale
Cod. **WDX7-65**	42CrMo4 HRC 56 ÷ 60

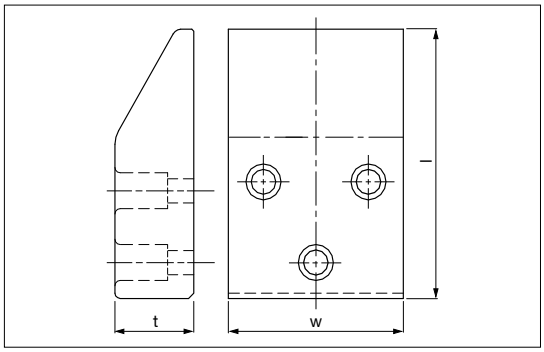

FORD code	t	w	l	FORD code	t	w	l	FORD code	t	w	l
WDX7-65-09100125X	30	100	125	WDX7-65-09125125X	30	125	125	WDX7-65-09160125X	30	160	125
WDX7-65-09100150X	45	100	150	WDX7-65-09125150X	45	125	150	WDX7-65-09160150X	45	160	150
WDX7-65-09100170X	60	100	170	WDX7-65-09125170X	60	125	170	WDX7-65-09160170X	60	160	170

Esempio di ordinazione/*Order example* = WDX7-65-09100125X (FORD code)

CF Torino - È vietata la riproduzione, anche parziale, del presente catalogo.

Via Alba, 25 - 10024 Moncalieri (TO) - Italy
Tel. +39 011641121 - Fax +39 0116829188
cftorino@cftorino.it www.cftorino.it

Cuneo autolubrificante *Cam dwell wear plate, self-lubricating*

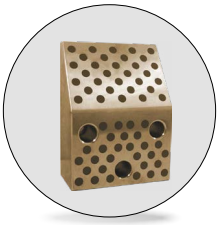

Codice	Materiale
Cod. **WDX7-65**	Bronzo + grafite HB ≥ 190

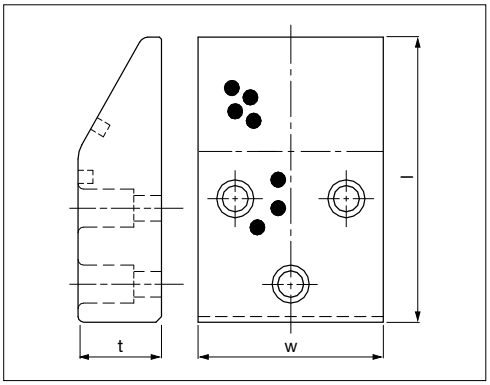

FORD code	t	w	l	FORD code	t	w	l
WDX7-65-09100125Y	30	100	125	WDX7-65-09125170Y	60	125	170
WDX7-65-09100150Y	45	100	150	WDX7-65-09160125Y	30	160	125
WDX7-65-09100170Y	60	100	170	WDX7-65-09160150Y	45	160	150
WDX7-65-09125125Y	30	125	125	WDX7-65-09160170Y	60	160	170
WDX7-65-09125150Y	45	125	150				

Esempio di ordinazione/*Order example* = WDX7-65 09100125Y (FORD code)

Piastra di scorrimento *Wear plates, self-lubricating*



Codice	Materiale
Cod. **WDX7-65**	Bronzo + grafite HB ≥ 190

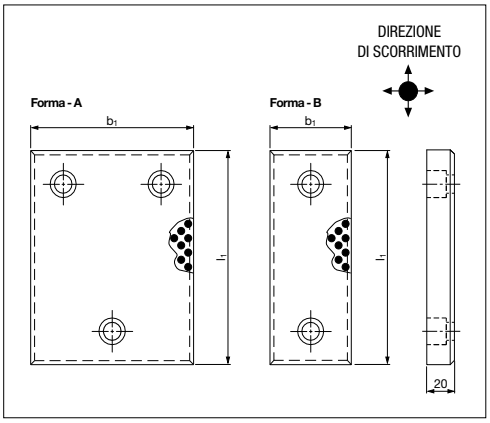

FORD code	Forma	b1	l1								
WDX7-65-10050100Y	B	50	100	WDX7-65-10080250Y	B	80	250	WDX7-65-10160100Y	A	160	100
WDX7-65-10050125Y	B	50	125	WDX7-65-10080315Y	B	80	315	WDX7-65-10160125Y	A	160	125
WDX7-65-10050160Y	B	50	160	WDX7-65-10125100Y	A	125	100	WDX7-65-10160160Y	A	160	160
WDX7-65-10050200Y	B	50	200	WDX7-65-10125125Y	A	125	125	WDX7-65-10160200Y	A	160	200
WDX7-65-10080100Y	B	80	100	WDX7-65-10125160Y	A	125	160	WDX7-65-10160250Y	A	160	250
WDX7-65-10080125Y	B	80	125	WDX7-65-10125200Y	A	125	200	WDX7-65-10160315Y	A	160	315
WDX7-65-10080160Y	B	80	160	WDX7-65-10125250Y	A	125	250				
WDX7-65-10080200Y	B	80	200	WDX7-65-10125315Y	A	125	315				

Esempio di ordinazione/*Order example* = WDX7-65-10050100Y (FORD code)

Gancio *Positive return clamp for "V" drivers*

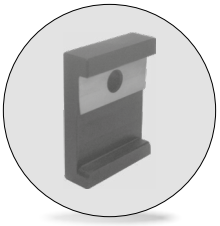

Codice	Materiale
Cod. **WDX7-65**	CK45 HRC 28 ÷ 30

FORD code
WDX7-65-0445-_-C_ _

Posizione gancio sicurezza:
1 = Pos. destro
2 = Pos. sinistro
3 = Entrambe pos.

Quando ordinate solo il gancio, specificare quota C e posizione

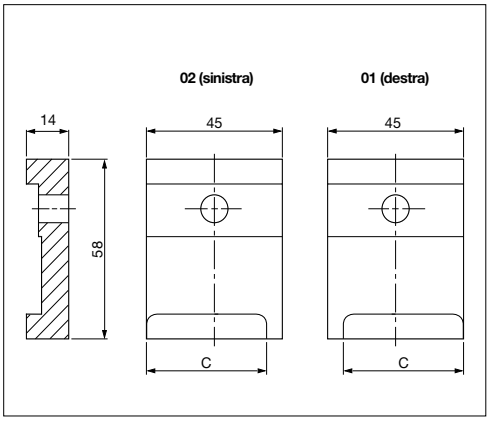

Esempio di ordinazione/*Order example* = WDX7-65-0445-_-C_ _ (FORD code)

CF Torino - È vietata la riproduzione, anche parziale, del presente catalogo.

Via Alba, 25 - 10024 Moncalieri (TO) - Italy
Tel. +39 011641121 - Fax +39 0116829188
cftorino@cftorino.it www.cftorino.it

Supporto per camme *Cam slide cover plate*

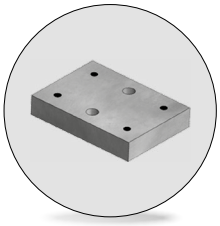

Codice	Materiale
Cod. **WDX7-65**	Acciaio

FORD code	h
WDX7-65-11175100	100
WDX7-65-11175125	125
WDX7-65-11175160	160
WDX7-65-11175200	200

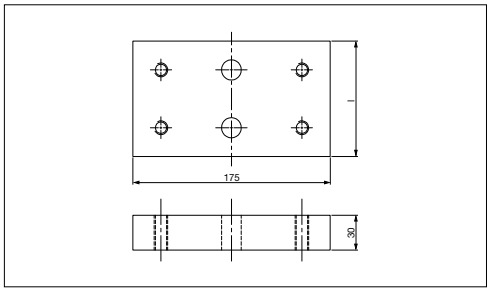

Esempio di ordinazione/*Order example* = WDX7-65-11175100 (FORD code)

Blocchetto arresto *Return blocks*

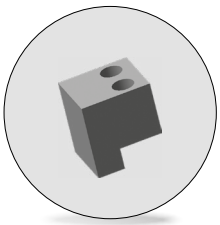

Codice	Materiale
Cod. **WDX7-65**	Acciaio

FORD code
WDX7-65-1201

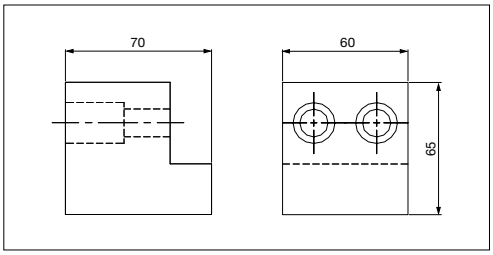

Esempio di ordinazione/*Order example* = WDX7-65-1201 (FORD code)

Blocchetto arresto *Return blocks*

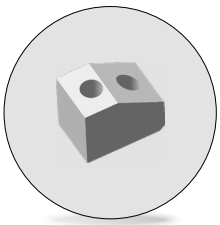

Codice	Materiale
Cod. **WDX7-65**	Acciaio

FORD code
WDX7-65-1202

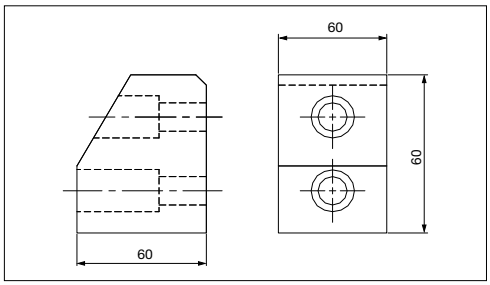

Esempio di ordinazione/*Order example* = WDX7-65-1202 (FORD code)

Blocchetto arresto *Return blocks*

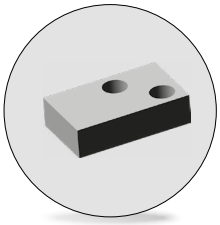

Codice	Materiale
Cod. **WDX7-65**	Acciaio

FORD code
WDX7-65-1203

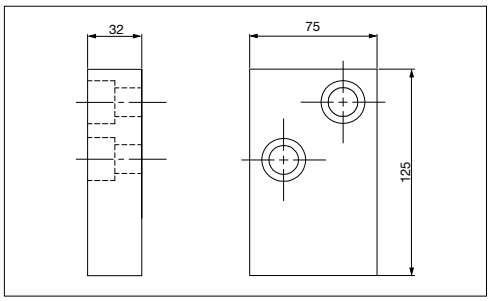

Esempio di ordinazione/*Order example* = WDX7-65-1203 (FORD code)

Tirante di sicurezza *Upper cam safety screw*

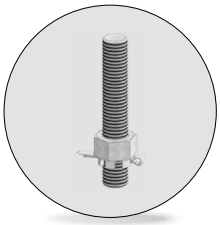

Codice	Materiale
Cod. **WDX7-70**	Barra filettata: classe 8.8 Dado scanalato: DIN 935 Coppiglia: DIN EN ISO 1234

FORD code
WDX7-70-1001-A

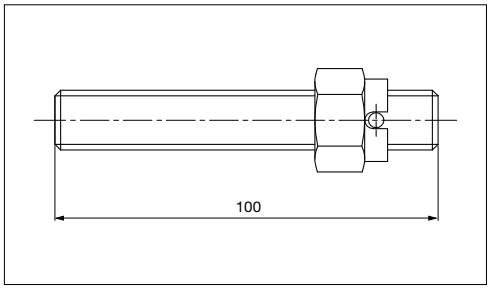

Esempio di ordinazione/*Order example* = WDX7-70-1001-A (FORD code)

CF Torino - È vietata la riproduzione, anche parziale, del presente catalogo.

Via Alba, 25 - 10024 Moncalieri (TO) - Italy
Tel. +39 011641121 - Fax +39 0116829188
cftorino@cftorino.it www.cftorino.it

Arresto slitta *Slide stop block*

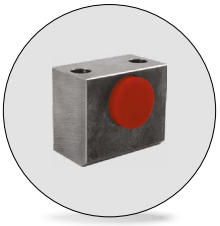

Codice	Materiale
Cod. **WDX7-70**	CK45; uretano 90 SH

FORD code
WDX7-70-1536

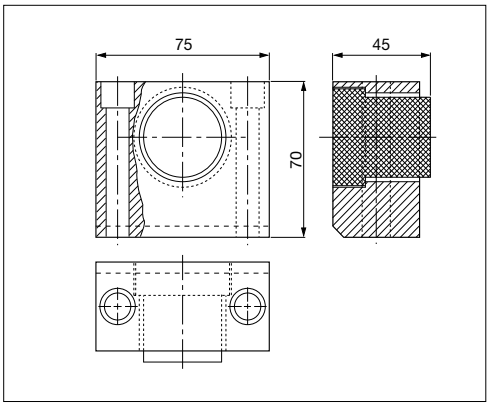

Esempio di ordinazione/*Order example* = WDX7-70-1536 (FORD code)

Blocchetto di arresto *Stop block*

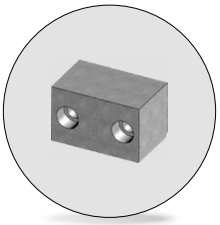

Codice	Materiale
Cod. **WDX7-70**	CK45

FORD code	a
WDX7-70-16080	80
WDX7-70-16130	130

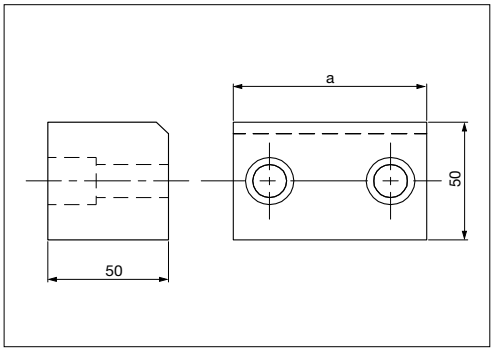

Esempio di ordinazione/*Order example* = WDX7-70-16080 (FORD code)

Arresto *Cam buffer*

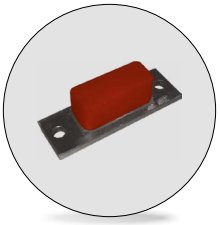

Codice	Materiale
Cod. **WDX7-70**	Acciaio; poliuretano 90 SH

FORD code	a	b	I* (kN)	I** (J)
WDX7-70-18050	50	90	10	30
WDX7-70-18100	100	140	20	60

*Forza di reazione max. per deflessione 6 mm.
**Massima energia assorbita con deflessione 6 mm.

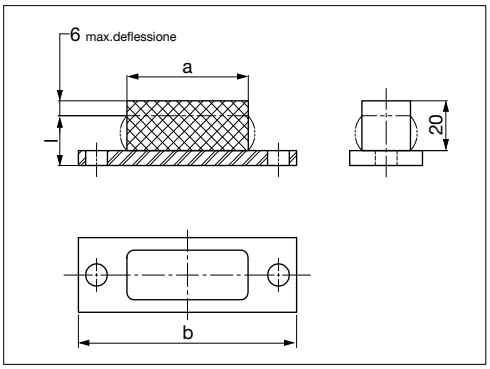

Esempio di ordinazione/*Order example* = WDX7-70-18050 (FORD code)

Supporto ammortizzatore *Buffer support*

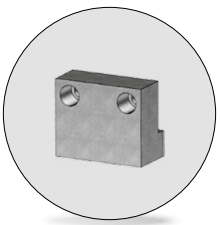

Codice	Materiale
Cod. **WDX7-70**	CK45

FORD code	a	l
WDX7-70-19090	90	???*
WDX7-70-19140	130	???*

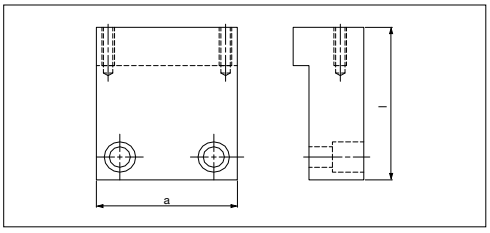

Esempio di ordinazione/*Order example* = WDX7-70-19090 (FORD code)

*l = corsa + 50.
l da indicare in fase di ordinazione.

*l: Stroke + 50.
l indicate when ordering.*

CF Torino - È vietata la riproduzione, anche parziale, del presente catalogo.

Via Alba, 25 - 10024 Moncalieri (TO) - Italy
Tel. +39 011641121 - Fax +39 0116829188
cftorino@cftorino.it www.cftorino.it

Boccola autolubrificante NAAMS *Guide bushes with collar, self-lubricating*



Codice	Materiale
Cod. **WDX13-60**	Bronzo + grafite HB ≥ 190

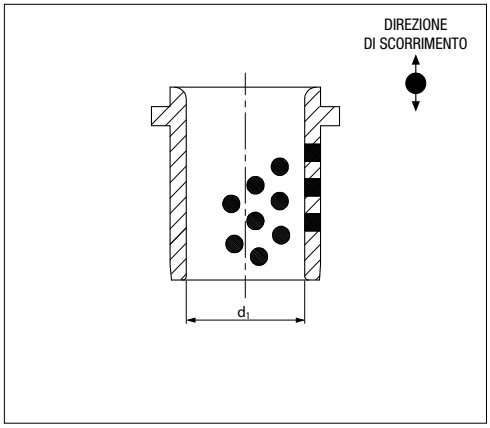

FORD code	d1	FORD code	d1
WDX13-60-08025	25	WDX13-60-08063	63
WDX13-60-08032	32	WDX13-60-08080	80
WDX13-60-08040	40	WDX13-60-08100	100
WDX13-60-08050	50	WDX13-60-08125	125

Esempio di ordinazione/*Order example* = WDX13-60-08025 (FORD code)

Boccola autolubrificante NAAMS con staffette *Guide bushes with collar, self-lubricating with toe clamp*



Codice	Materiale
Cod. **WDX13-60**	Boccola: bronzo + grafite HB ≥ 190 Staffette: acciaio

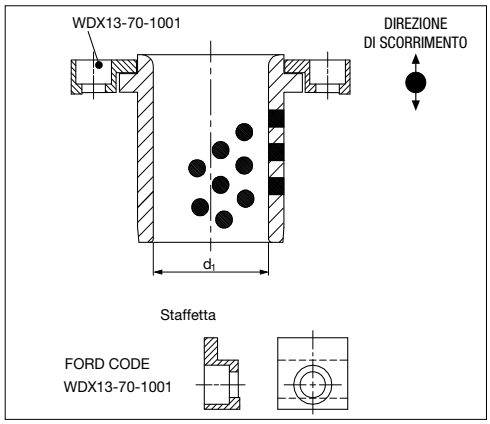

FORD code	d1	N. staffette	FORD code	d1	N. staffette
WDX13-60-08025-A	25	1	WDX13-60-08063-A	63	2
WDX13-60-08032-A	32	1	WDX13-60-08080-A	80	2
WDX13-60-08040-A	40	1	WDX13-60-08100-A	100	2
WDX13-60-08050-A	50	1	WDX13-60-08125-A	125	2

Esempio di ordinazione/*Order example* = WDX13-60-08025-A (FORD code)

Piastra guida *Wear plates, steel*

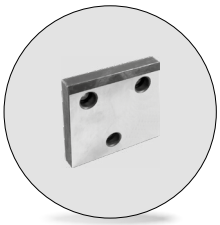

Codice	Materiale
Cod. **WDX13-65**	16MnCr5 HRC 58 ÷ 60

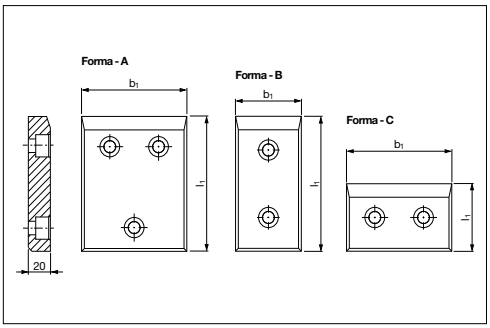

FORD code	Forma	b1	l1	FORD code	Forma	b1	l1	FORD code	Forma	b1	l1
WDX13-65-01050100X	B	50	100	WDX13-65-01100050X	C	100	50	WDX13-65-01125200X	A	125	200
WDX13-65-01050125X	B	50	125	WDX13-65-01100100X	B	100	100	WDX13-65-01125250X	A	125	250
WDX13-65-01050160X	B	50	160	WDX13-65-01100125X	B	100	125	WDX13-65-01125315X	A	125	315
WDX13-65-01050200X	B	50	200	WDX13-65-01100160X	B	100	160	WDX13-65-01160100X	A	160	100
WDX13-65-01080100X	B	80	100	WDX13-65-01100200X	B	100	200	WDX13-65-01160125X	A	160	125
WDX13-65-01080125X	B	80	125	WDX13-65-01100250X	B	100	250	WDX13-65-01160160X	A	160	160
WDX13-65-01080160X	B	80	160	WDX13-65-01100315X	B	100	315	WDX13-65-01160200X	A	160	200
WDX13-65-01080200X	B	80	200	WDX13-65-01125100X	A	125	100	WDX13-65-01160250X	A	160	250
WDX13-65-01080250X	B	80	250	WDX13-65-01125125X	A	125	125	WDX13-65-01160315X	A	160	315
WDX13-65-01080315X	B	80	315	WDX13-65-01125160X	A	125	160				

Esempio di ordinazione/*Order example* = WDX13-65-01050100X (FORD code)

CF Torino - È vietata la riproduzione, anche parziale, del presente catalogo.

Via Alba, 25 - 10024 Moncalieri (TO) - Italy
Tel. +39 011641121 - Fax +39 0116829188
cftorino@cftorino.it www.cftorino.it

Piastra guida *Wear plates, self-lubricating*

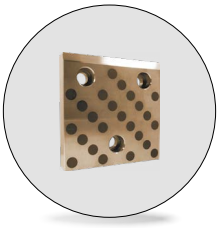

Codice	Materiale
Cod. **WDX13-65**	Bronzo + grafite HB ≥ 190

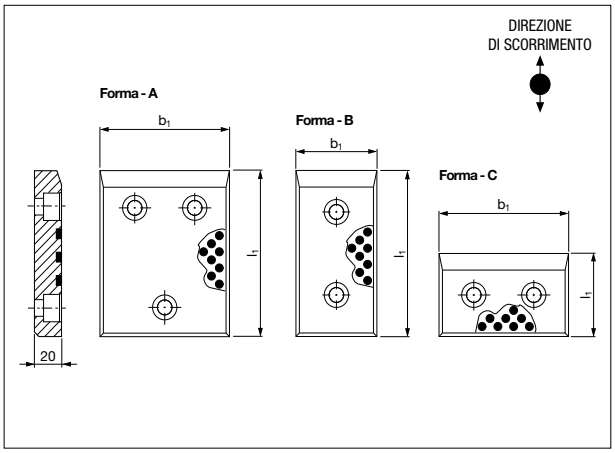

FORD code	Forma	b1	l1	FORD code	Forma	b1	l1	FORD code	Forma	b1	l1
WDX13-65-01050100Y	B	50	100	WDX13-65-01100050Y	C	100	50	WDX13-65-01125200Y	A	125	200
WDX13-65-01050125Y	B	50	125	WDX13-65-01100100Y	B	100	100	WDX13-65-01125250Y	A	125	250
WDX13-65-01050160Y	B	50	160	WDX13-65-01100125Y	B	100	125	WDX13-65-01125315Y	A	125	315
WDX13-65-01050200Y	B	50	200	WDX13-65-01100160Y	B	100	160	WDX13-65-01160100Y	A	160	100
WDX13-65-01080100Y	B	80	100	WDX13-65-01100200Y	B	100	200	WDX13-65-01160125Y	A	160	125
WDX13-65-01080125Y	B	80	125	WDX13-65-01100250Y	B	100	250	WDX13-65-01160160Y	A	160	160
WDX13-65-01080160Y	B	80	160	WDX13-65-01100315Y	B	100	315	WDX13-65-01160200Y	A	160	200
WDX13-65-01080200Y	B	80	200	WDX13-65-01125100Y	A	125	100	WDX13-65-01160250Y	A	160	250
WDX13-65-01080250Y	B	80	250	WDX13-65-01125125Y	A	125	125	WDX13-65-01160315Y	A	160	315
WDX13-65-01080315Y	B	80	315	WDX13-65-01125160Y	A	125	160				

Esempio di ordinazione/*Order example* = WDX13-65-01050100Y (FORD code)

Distanziale *Stop block*

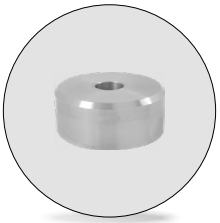

Codice	Materiale
Cod. **WDX13-65**	CK45

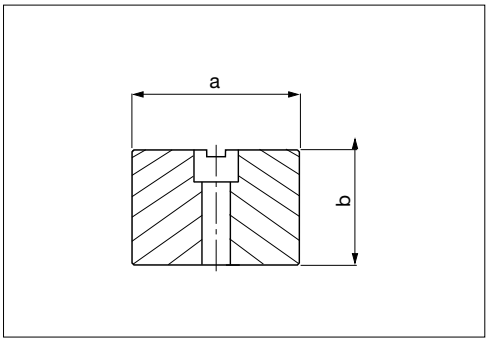

FORD code	d1	b	FORD code	d1	b
WDX13-65-04040 1	40	30	WDX13-65-04100 1	100	50
WDX13-65-04060 1	60	50	WDX13-65-04152 1	152	50

Esempio di ordinazione/*Order example* = WDX13-65-04040 1 (FORD code)

Colonna guida *Guide post whit toe clamp*



Codice	Materiale
Cod. **WDX13-65**	Colonna guida: 16MnCr5 HRC 58 ÷ 60 Staffetta: CK45

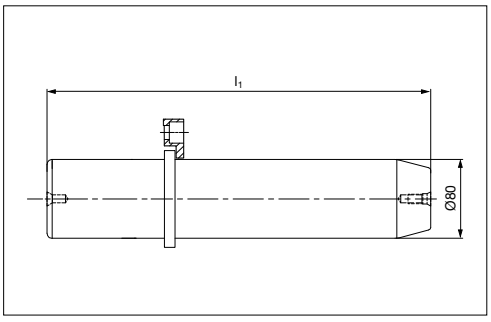

FORD code	l1	N. staffette
WDX13-65-10080315-A	315	3
WDX13-65-10080355-A	355	3
WDX13-65-10080400-A	400	3

Esempio di ordinazione/*Order example* = WDX13-65-10080315-A (FORD code)

CF Torino - È vietata la riproduzione, anche parziale, del presente catalogo.

Via Alba, 25 - 10024 Moncalieri (TO) - Italy
Tel. +39 011641121 - Fax +39 0116829188
cftorino@cftorino.it www.cftorino.it

Colonna guida *Guide post*



Codice	Materiale
Cod. **WDX13-65**	16MnCr5 HRC 58 ÷ 60

FORD code	l1
WDX13-65-10080315	315
WDX13-65-10080355	355
WDX13-65-10080400	400

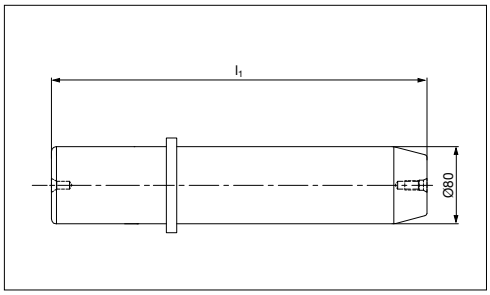

Esempio di ordinazione/*Order example* = WDX13-65-10080315 (FORD code)

Colonna guida *Guide post*



Codice	Materiale
Cod. **WDX13-65**	16MnCr5 HRC 58 ÷ 60

FORD code	l1
WDX13-65-11080315	315
WDX13-65-11080355	355
WDX13-65-11080400	400

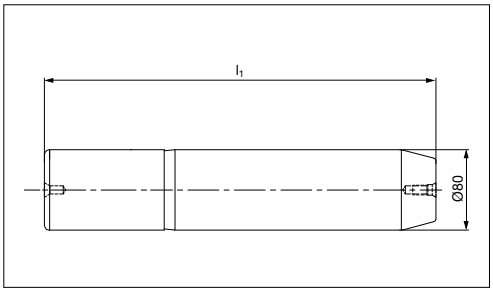

Esempio di ordinazione/*Order example* = WDX13-65-11080315 (FORD code)

Colonna guida *Guide post*



Codice	Materiale
Cod. **WDX13-65**	Colonna: 16MnCr5 HRC 58 ÷ 60 Staffetta: CK45

FORD code	l1	N. staffette
WDX13-65-12125400-A	400	3
WDX13-65-12125450-A	450	3
WDX13-65-12125500-A	500	3

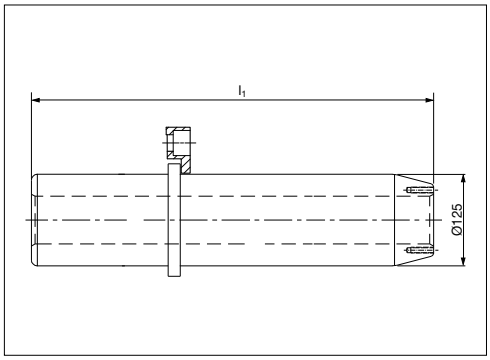

Esempio di ordinazione/*Order example* = WDX13-65-12125400-A (FORD code)

Colonna guida *Guide post*



Codice	Materiale
Cod. **WDX13-65**	16MnCr5 HRC 58 ÷ 60

FORD code	l1
WDX13-65-12125400	400
WDX13-65-12125450	450
WDX13-65-12125500	500

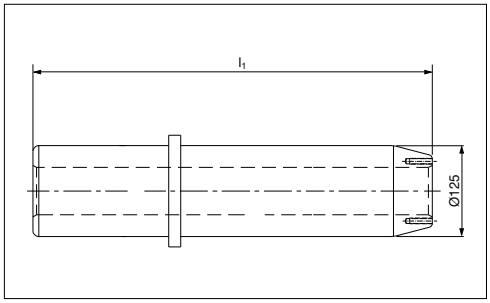

Esempio di ordinazione/*Order example* = WDX13-65-12125400 (FORD code)

CF Torino - È vietata la riproduzione, anche parziale, del presente catalogo.

Via Alba, 25 - 10024 Moncalieri (TO) - Italy
Tel. +39 011641121 - Fax +39 0116829188
cftorino@cftorino.it www.cftorino.it

Colonna guida *Guide post*



Codice	Materiale
Cod. **WDX13-65**	16MnCr5 HRC 58 ÷ 60

FORD code	l1
WDX13-65-13125400	400
WDX13-65-13125450	450
WDX13-65-13125500	500

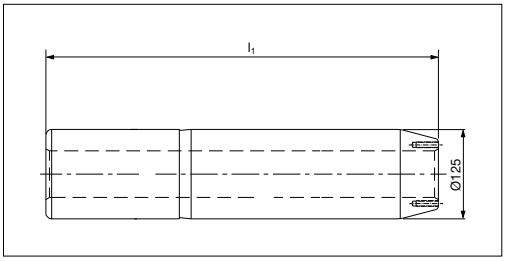

Esempio di ordinazione/*Order example* = WDX13-65-13125400 (FORD code)

Colonna guida NAAMS *Guide post NAAMS*



Codice	Materiale
Cod. **WDX13-65**	Colonna: 16MnCr5 HRC 60 ÷ 62 Staffetta: CK45

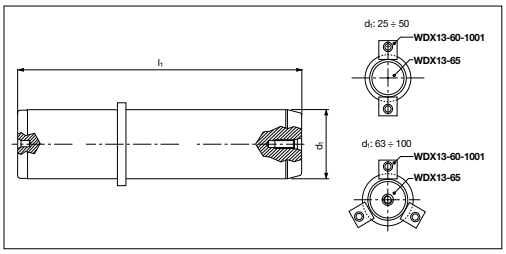

FORD code	d1	l1	N. staffette	FORD code	d1	l1	N. staffette	FORD code	d1	l1	N. staffette
WDX13-65-20025140-A	25	140	2	WDX13-65-20050160-A	50	160	2	WDX13-65-20063355-A	63	355	3
WDX13-65-20025160-A	25	160	2	WDX13-65-20050180-A	50	180	2	WDX13-65-20063400-A	63	400	3
WDX13-65-20025180-A	25	180	2	WDX13-65-20050200-A	50	200	2	WDX13-65-20080250-A	80	250	3
WDX13-65-20032140-A	32	140	2	WDX13-65-20050224-A	50	224	2	WDX13-65-20080280-A	80	280	3
WDX13-65-20032160-A	32	160	2	WDX13-65-20050250-A	50	250	2	WDX13-65-20080315-A	80	315	3
WDX13-65-20032180-A	32	180	2	WDX13-65-20050280-A	50	280	2	WDX13-65-20080355-A	80	355	3
WDX13-65-20032200-A	32	200	2	WDX13-65-20050315-A	50	315	2	WDX13-65-20080400-A	80	400	3
WDX13-65-20040160-A	40	160	2	WDX13-65-20063200-A	63	200	3	WDX13-65-20080500-A	80	500	3
WDX13-65-20040180-A	40	180	2	WDX13-65-20063224-A	63	224	3	WDX13-65-20100315-A	100	315	3
WDX13-65-20040200-A	40	200	2	WDX13-65-20063250-A	63	250	3	WDX13-65-20100355-A	100	355	3
WDX13-65-20040224-A	40	224	2	WDX13-65-20063280-A	63	280	3	WDX13-65-20100400-A	100	400	3
WDX13-65-20040250-A	40	250	2	WDX13-65-20063315-A	63	315	3	WDX13-65-20100500-A	100	500	3

Esempio di ordinazione/*Order example* = WDX13-65-20025140-A (FORD code)

Colonna guida NAAMS *Guide post NAAMS*



Codice	Materiale
Cod. **WDX13-65**	16MnCr5 HRC 60 ÷ 62

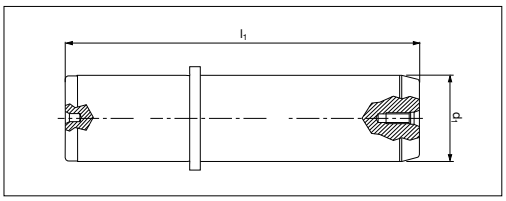

FORD code	d1	l1	FORD code	d1	l1	FORD code	d1	l1
WDX13-65-20025140	25	140	WDX13-65-20050180	50	180	WDX13-65-20080250	80	250
WDX13-65-20025160	25	160	WDX13-65-20050200	50	200	WDX13-65-20080280	80	280
WDX13-65-20025180	25	180	WDX13-65-20050224	50	224	WDX13-65-20080315	80	315
WDX13-65-20032140	32	140	WDX13-65-20050250	50	250	WDX13-65-20080355	80	355
WDX13-65-20032160	32	160	WDX13-65-20050280	50	280	WDX13-65-20080400	80	400
WDX13-65-20032180	32	180	WDX13-65-20050315	50	315	WDX13-65-20080500	80	500
WDX13-65-20032200	32	200	WDX13-65-20063200	63	200	WDX13-65-20100315	100	315
WDX13-65-20040160	40	160	WDX13-65-20063224	63	224	WDX13-65-20100355	100	355
WDX13-65-20040180	40	180	WDX13-65-20063250	63	250	WDX13-65-20100400	100	400
WDX13-65-20040200	40	200	WDX13-65-20063280	63	280	WDX13-65-20100500	100	500
WDX13-65-20040224	40	224	WDX13-65-20063315	63	315			
WDX13-65-20040250	40	250	WDX13-65-20063355	63	355			
WDX13-65-20050160	50	160	WDX13-65-20063400	63	400			

Esempio di ordinazione/*Order example* = WDX13-65-20025140 (FORD code)

CF Torino - È vietata la riproduzione, anche parziale, del presente catalogo.

Via Alba, 25 - 10024 Moncalieri (TO) - Italy
Tel. +39 011641121 - Fax +39 0116829188
cftorino@cftorino.it www.cftorino.it

Colonna guida *Guide post*



Codice	Materiale
Cod. **WDX13-65**	16MnCr5 HRC 60 ÷ 62

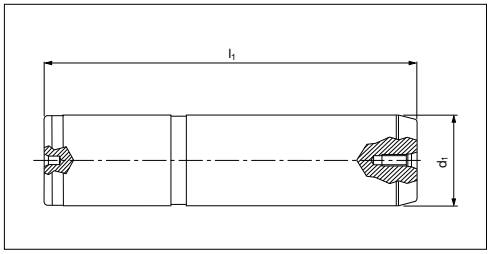

FORD code	d1	l1	FORD code	d1	l1	FORD code	d1	l1
WDX13-65-22025140	25	140	WDX13-65-22050160	50	160	WDX13-65-22063355	63	355
WDX13-65-22025160	25	160	WDX13-65-22050180	50	180	WDX13-65-22063400	63	400
WDX13-65-22025180	25	180	WDX13-65-22050200	50	200	WDX13-65-22080250	80	250
WDX13-65-22032140	32	140	WDX13-65-22050224	50	224	WDX13-65-22080280	80	280
WDX13-65-22032160	32	160	WDX13-65-22050250	50	250	WDX13-65-22080315	80	315
WDX13-65-22032180	32	180	WDX13-65-22050280	50	280	WDX13-65-22080355	80	355
WDX13-65-22032200	32	200	WDX13-65-22050315	50	315	WDX13-65-22080400	80	400
WDX13-65-22040160	40	160	WDX13-65-22063200	63	200	WDX13-65-22080500	80	500
WDX13-65-22040180	40	180	WDX13-65-22063224	63	224	WDX13-65-22100315	100	315
WDX13-65-22040200	40	200	WDX13-65-22063250	63	250	WDX13-65-22100355	100	355
WDX13-65-22040224	40	224	WDX13-65-22063280	63	280	WDX13-65-22100400	100	400
WDX13-65-22040250	40	250	WDX13-65-22063315	63	315	WDX13-65-22100500	100	500

Esempio di ordinazione/*Order example* = WDX13-65-22025140 (FORD code)

Piastra *Pad retainer plate*



Codice	Materiale
Cod. **WDX14-60**	Acciaio

FORD code	l	h
WDX14-60-0125	40	50
WDX14-60-0135	50	55
WDX14-60-0150	60	60
WDX14-60-0155	70	65
WDX14-60-0163	80	70

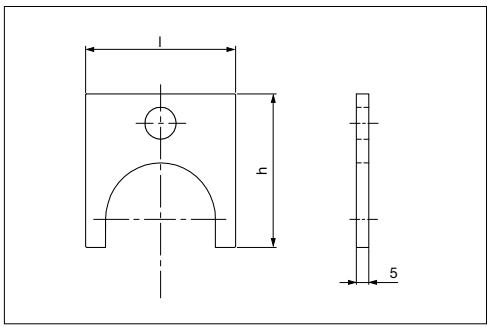

Esempio di ordinazione/*Order example* = WDX14-60-0125 (FORD code)

Perno di arresto *Pad retainer pin*

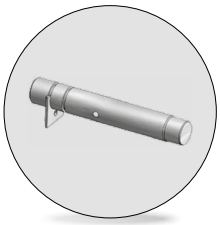

Codice	Materiale
Cod. **WDX14-60**	Perno: CK45 Piastra: acciaio

FORD code	l	Carico per perno (Kg)
WDX14-60-0255501-A-L???	???	5200***

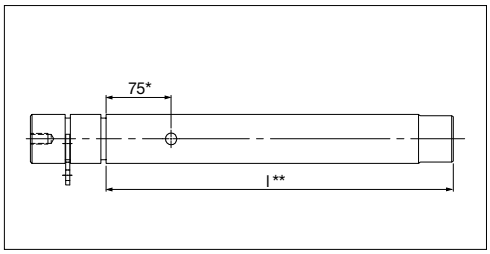

Rispettare il carico max.

* Aggiunto foro passante quando è superiore a 500 mm.
** Quota l da indicare in fase di ordinazione.
***Carico ammesso su un perno sottoposto a carico statico.

Respect the max load.

* *Added hole (Through) when L is more than 500mm.*
** *I indicate when ordering.*
****Permissible load on a pin subjected to static load.*

Esempio di ordinazione/*Order example* = WDX14-60-0255501-A-L??? (FORD code+l)

CF Torino - È vietata la riproduzione, anche parziale, del presente catalogo.

Via Alba, 25 - 10024 Moncalieri (TO) - Italy
Tel. +39 011641121 - Fax +39 0116829188
cftorino@cftorino.it www.cftorino.it

Perno di arresto *Pad retainer pin*

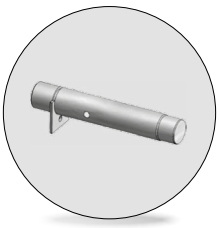

Codice	Materiale
Cod. **WDX14-60**	Perno: CK45 Piastra: acciaio

FORD code	l	Carico per perno (Kg)
WDX14-60-025502-A-L???	???	5200***

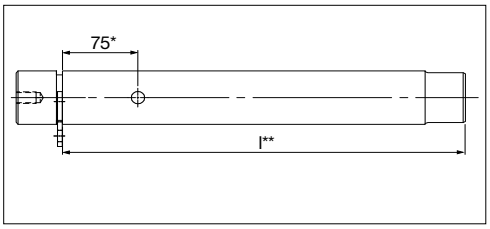

Rispettare il carico max.*Respect the max load.*

* Aggiunto foro passante quando è superiore a 500 mm.
** Quota l da indicare in fase di ordinazione.
***Carico ammesso su un perno sottoposto a carico statico.

* *Added hole (Through) when L is more than 500mm.*
** *l indicate when ordering.*
****Permissible load on a pin subjected to static load.*

Esempio di ordinazione/*Order example* = WDX14-60-025502-A-L??? (FORD code+l)

Perno di sicurezza *Safety pin*

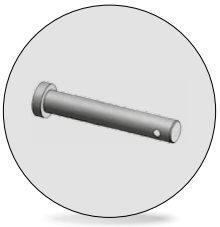

Codice	Materiale
Cod. **WDX14-60**	CK45

FORD code
WDX14-60-0280

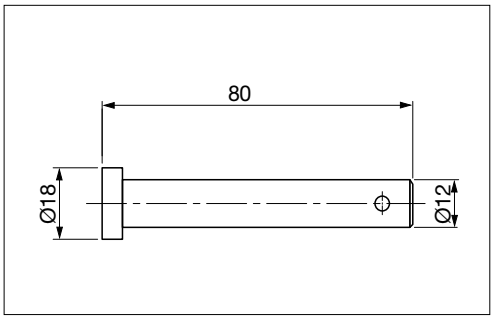

Esempio di ordinazione/*Order example* = WDX14-60-0280 (FORD code)

Perno di arresto *Pad retainer pin*



Codice	Materiale
Cod. **WDX14-60**	Perno: CK45 Piastra: acciaio

FORD code	d	l	Carico ammesso per perno (Kg)
WDX14-60-0325-A	25	130	1000
WDX14-60-0335-A	35	155	2500
WDX14-60-0350-A	50	200	5000
WDX14-60-0363-A	63	250	8000

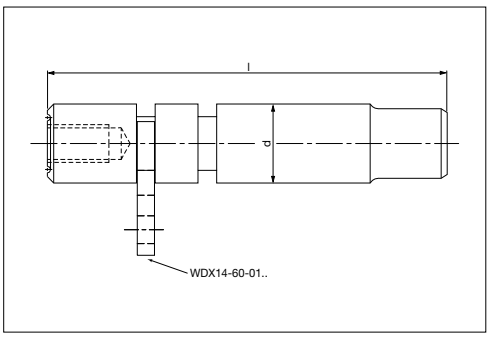

Esempio di ordinazione/*Order example* = WDX14-60-0325-A (FORD code)

Rispettare il carico max. *Respect the max load.*

Perno di arresto *Pad retainer pin*

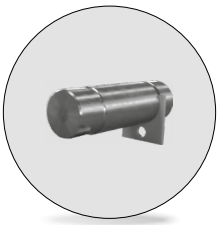

Codice	Materiale
Cod. **WDX14-60**	Perno: CK45 Piastra: acciaio

FORD code	d	l	Carico ammesso per perno (Kg)
WDX14-60-0425-A	25	110	1000
WDX14-60-0435-A	35	130	2500
WDX14-60-0450-A	50	170	5000
WDX14-60-0463-A	63	210	8000

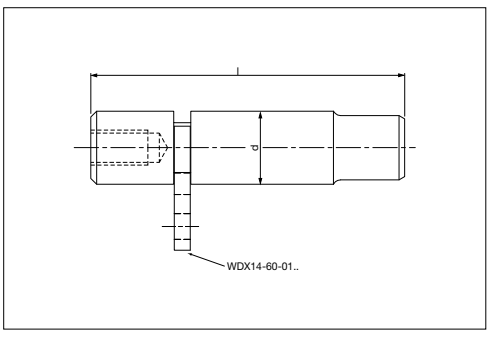

Esempio di ordinazione/*Order example* = WDX14-60-0425-A (FORD code)

Rispettare il carico max. *Respect the max load.*

CF Torino - È vietata la riproduzione, anche parziale, del presente catalogo.

Via Alba, 25 - 10024 Moncalieri (TO) - Italy
Tel. +39 011641121 - Fax +39 0116829188
cftorino@cftorino.it www.cftorino.it

Gruppo tirante *Retainer bolt*

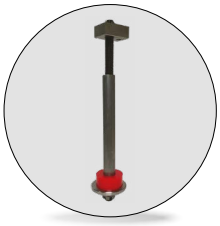

Codice	Materiale
Cod. **WDX14-60**	Acciaio; elastomero 92 Sh

Quote **A** e **B** da indicare in fase di ordinazione
***A** and **B** indicate when ordering.*

FORD code	M	Carico max (Kg)
WDX14-60-0516	M16	250
WDX14-60-0520	M20	450
WDX14-60-0524	M24	750
WDX14-60-0530	M30	1250

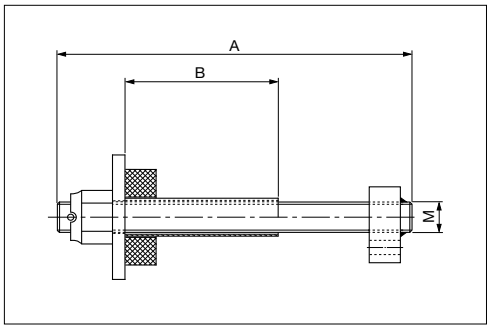

Esempio di ordinazione/*Order example* = WDX14-60-0516+A+B (FORD code+A+B)

Rispettare il carico max. *Respect the max load.*

Gruppo tirante *Retainer bolt*



Codice	Materiale
Cod. **WDX14-60**	Acciaio

Quote **A** e **B** da indicare in fase di ordinazione
***A** and **B** indicate when ordering.*

FORD code	M	Carico max (Kg)
WDX14-60-0612	M12	550
WDX14-60-0616	M16	1000
WDX14-60-0620	M20	1400

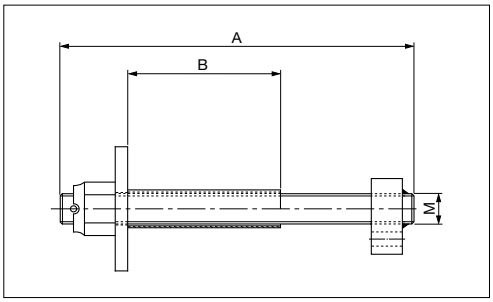

Esempio di ordinazione/*Order example* = WDX14-60-0612+A+B (FORD code+A+B)

Rispettare il carico max. *Respect the max load.*

Ammortizzatore *Buffer*



Codice	Materiale
Cod. **WDX14-60**	Elastomero 92 Sh

FORD code	M	a
WDX14-60-0901	M16	50
WDX14-60-0902	M20	63
WDX14-60-0903	M24	80
WDX14-60-0904	M30	100

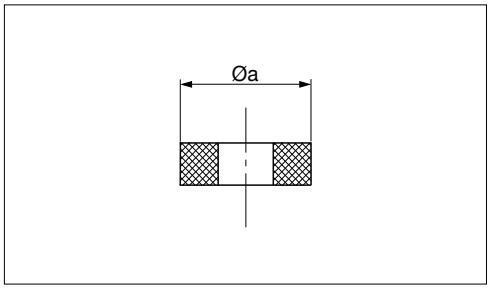

Esempio di ordinazione/*Order example* = WDX14-60-0901 (FORD code)

Rondella *Washer retainer*



Codice	Materiale
Cod. **WDX14-60**	CK45

FORD code	M	a
WDX14-60-1001	M16	65
WDX14-60-1002	M20	82
WDX14-60-1003	M24	105
WDX14-60-1004	M30	130

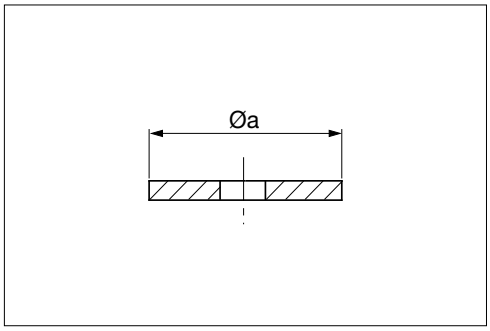

Esempio di ordinazione/*Order example* = WDX14-60-1001 (FORD code)

CF Torino - È vietata la riproduzione, anche parziale, del presente catalogo.

Via Alba, 25 - 10024 Moncalieri (TO) - Italy
Tel. +39 011641121 - Fax +39 0116829188
cftorino@cftorino.it www.cftorino.it

Tassello *Small block*

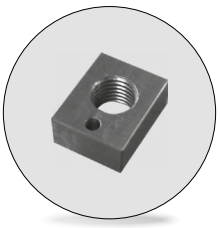

Codice	Materiale
Cod. **WDX14-60**	Acciaio

FORD code	d	e	f
WDX14-60-1005	M12	25	40
WDX14-60-1006	M16	35	50
WDX14-60-1007	M20	40	50
WDX14-60-1008	M24	45	50
WDX14-60-1009	M30	50	63

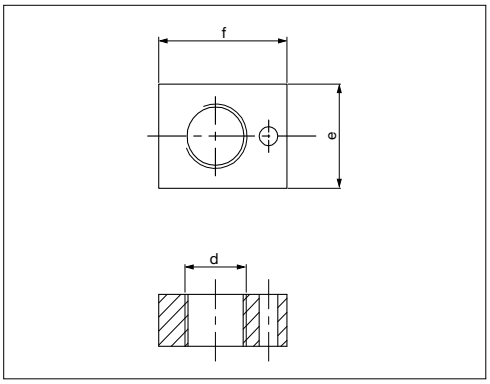

Esempio di ordinazione/*Order example* = WDX14-60-1005 (FORD code)

Rondella *Washer retainer*



Codice	Materiale
Cod. **WDX14-60**	CK45

FORD code	M	a
WDX14-60-1310	M10	25
WDX14-60-1312	M12	30
WDX14-60-1316	M16	40
WDX14-60-1320	M20	44

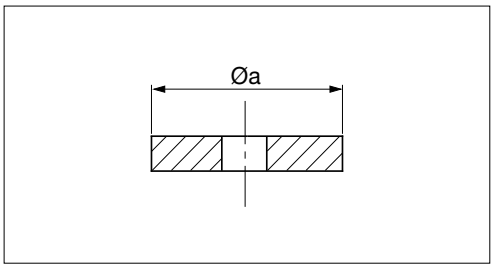

Esempio di ordinazione/*Order example* = WDX14-60-1310 (FORD code)

Perno di arresto *Pad retainer pin*

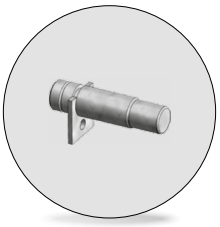

Codice	Materiale
Cod. **WDX14-60**	Perno: CK45 Piastra: acciaio

FORD code	d	l	Carico ammesso per perno (Kg)
WDX14-60-1425-A	25	120	1000
WDX14-60-1435-A	35	140	2500
WDX14-60-1450-A	50	180	5000
WDX14-60-1463-A	63	210	8000

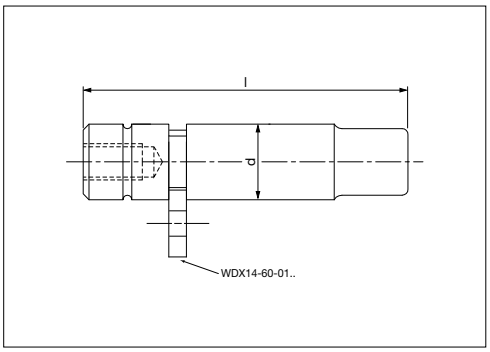

Esempio di ordinazione/*Order example* = WDX14-60-1425-A (FORD code)

Rispettare il carico max. *Respect the max load.*

Perno di arresto *Pad retainer pin*

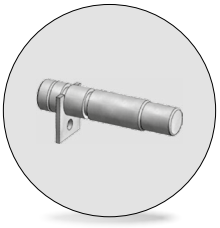

Codice	Materiale
Cod. **WDX14-60**	Perno: CK45 Piastra: acciaio

FORD code	d	l	Carico ammesso per perno (Kg)
WDX14-60-1525-A	25	145	1000
WDX14-60-1535-A	35	170	2500
WDX14-60-1550-A	50	215	5000
WDX14-60-1563-A	63	255	8000

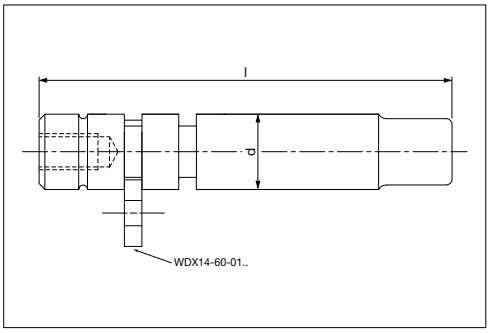

Esempio di ordinazione/*Order example* = WDX14-60-1525-A (FORD code)

Rispettare il carico max. *Respect the max load.*

CF Torino - È vietata la riproduzione, anche parziale, del presente catalogo.

Via Alba, 25 - 10024 Moncalieri (TO) - Italy
Tel. +39 011641121 - Fax +39 0116829188
cftorino@cftorino.it www.cftorino.it

Ammortizzatore *Shock absorber*



Codice	Materiale
Cod. **WDX14-60**	Elastomero 92 Sh

FORD code	d	l
WDX14-60-1701	40	60
WDX14-60-1702	50	80
WDX14-60-1703	63	80

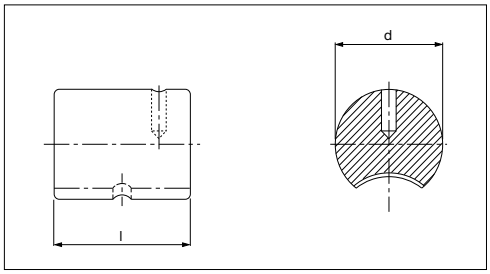

Esempio di ordinazione/*Order example* = WDX14-60-1701 (FORD code)

Cono di centraggio *Locating cone*

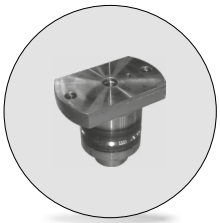

Codice	Materiale
Cod. **WDX14-62**	42CrMo4 HRC 58 ÷ 60

FORD code
WDX14-62-0175

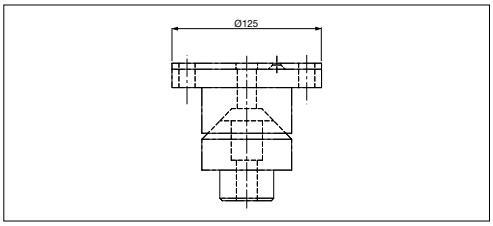

Esempio di ordinazione/*Order example* = WDX14-62-0175 (FORD code)

Gruppo tirante *Retainer bolt*



Codice	Materiale
Cod. **WDX14-65**	Acciaio

FORD code	M	Carico max. (Kg)
WDX14-65-1110	M10	100
WDX14-65-1112	M12	150
WDX14-65-1116	M16	250

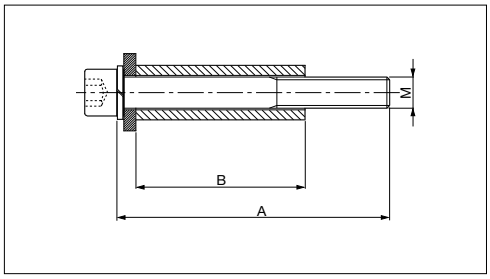

Rispettare il carico max. *Respect the max load.*
A e **B** da indicare in fase di ordinazione.
***A** and **B** indicate when ordering.*

Esempio di ordinazione/*Order example* = WDX14-65-1110+A+B (FORD code+A+B)

Gruppo tirante *Guide post*

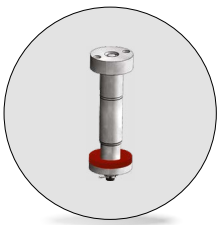

Codice	Materiale
Cod. **WDX14-65**	Acciaio Elastomero 92 Sh A. Slotted Nut DIN 935 Split Pin DIN EN ISO 1234

FORD code	y	Carico max. (Kg)
WDX14-65-0150180-L??	350	450
WDX14-65-0150200-L??	370	450
WDX14-65-0150224-L??	394	450
WDX14-65-0150250-L??	420	450
WDX14-65-0150280-L??	450	450

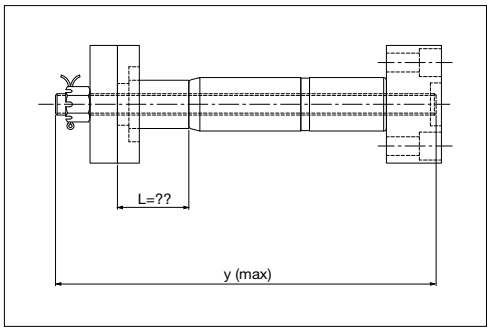

Rispettare il carico max. *Respect the max load.*
L da indicare in fase di ordinazione.
***L** indicate when ordering.*

Esempio di ordinazione/*Order example* = WDX14-65-0150180-L?? (FORD code+L)

CF Torino - È vietata la riproduzione, anche parziale, del presente catalogo.

Via Alba, 25 - 10024 Moncalieri (TO) - Italy
Tel. +39 011641121 - Fax +39 0116829188
cftorino@cftorino.it www.cftorino.it

Gruppo tirante *Retainer bolt*

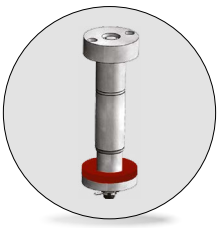

Codice	Materiale
Cod. **WDX14-65**	Acciaio Elastomero 92 Sh A. Slotted Nut DIN 935 Split Pin DIN EN ISO 1234

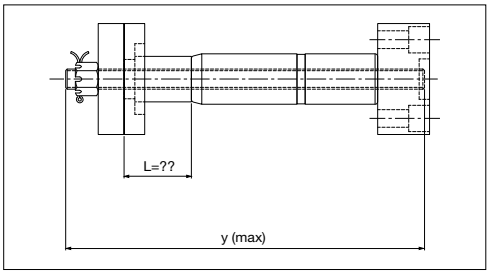

FORD code	y	Carico max. (Kg)
WDX14-65-0263200-L??	385	
WDX14-65-0263224-L??	409	750
WDX14-65-0263250-L??	435	750
WDX14-65-0263280-L??	465	750

Rispettare il carico max. *Respect the max load.*
L da indicare in fase di ordinazione.
***L** indicate when ordering.*

Esempio di ordinazione/*Order example* = WDX14-65-0263200-L?? (FORD code+L)

Gruppo tirante *Retainer bolt*

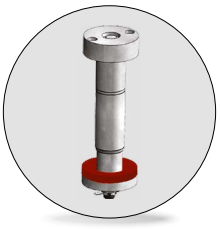

Codice	Materiale
Cod. **WDX14-65**	Acciaio; Elastomero 92 Sh A. Slotted Nut DIN 935 Split Pin DIN EN ISO 1234

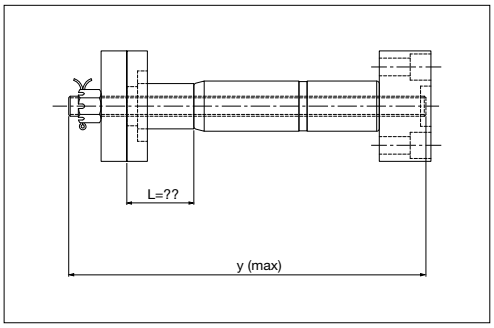

FORD code	y	Carico max (Kg)
WDX14-65-0380250-L??	435	1250
WDX14-65-0380280-L??	465	1250
WDX14-65-0380315-L??	500	1250
WDX14-65-0380355-L??	540	1250
WDX14-65-0380400-L??	585	1250

Rispettare il carico max. *Respect the max load.*
L da indicare in fase di ordinazione.
***L** indicate when ordering.*

Esempio di ordinazione/*Order example* = WDX14-65-0380250-L?? (FORD code+L)

Colonna guida *Guide post*



Codice	Materiale
Cod. **WDX14-65**	16MnCr5 HRC 57 ÷ 62

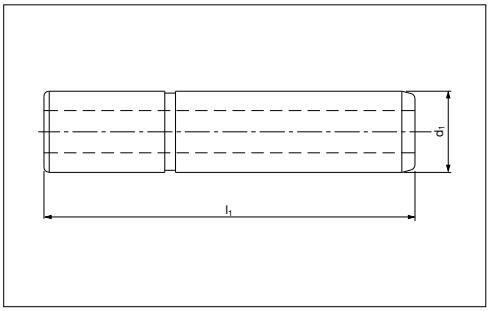

FORD code	d1	l1	FORD code	d1	l1
WDX14-65-04050180	50	180	WDX14-65-04063280	63	280
WDX14-65-04050200	50	200	WDX14-65-04063315	63	315
WDX14-65-04050224	50	224	WDX14-65-04080250	80	250
WDX14-65-04050250	50	250	WDX14-65-04080280	80	280
WDX14-65-04063200	63	200	WDX14-65-04080315	80	315
WDX14-65-04063224	63	224	WDX14-65-04080355	80	355
WDX14-65-04063250	63	250	WDX14-65-04080400	80	400

Esempio di ordinazione/*Order example* = WDX14-65-04050180 (FORD code)

CF Torino - È vietata la riproduzione, anche parziale, del presente catalogo.

Via Alba, 25 - 10024 Moncalieri (TO) - Italy
Tel. +39 011641121 - Fax +39 0116829188
cftorino@cftorino.it www.cftorino.it

Rondella *Washer*



Codice	Materiale
Cod. **WDX14-65**	Acciaio

FORD code	a	Ø colonna
WDX14-65-05110	110	50
WDX14-65-05125	125	63
WDX14-65-05150	150	80

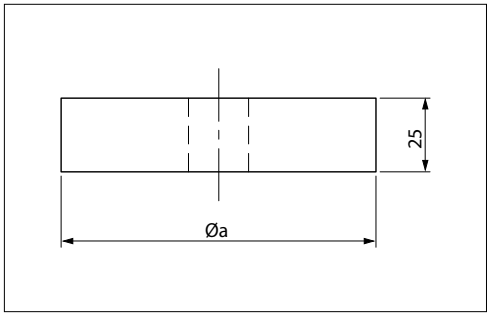

Esempio di ordinazione/*Order example* = WDX14-65-05110 (FORD code)

Distanziale *Spacer*



Codice	Materiale
Cod. **WDX14-65**	CK45

FORD code	a	L max.	Ø colonna
WDX14-65-05050	45	65	50
WDX14-65-05063	50	70	63
WDX14-65-05080	70	70	80

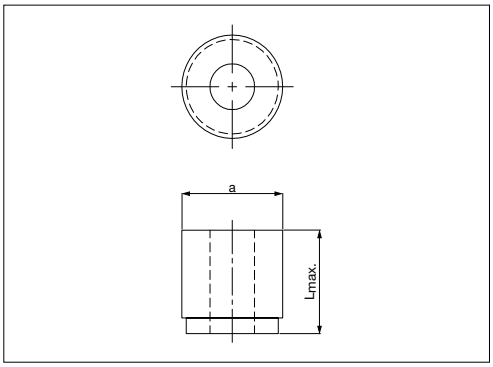

Esempio di ordinazione/*Order example* = WDX14-65-05050 (FORD code)

Tassello di tenuta *Retainer bolt block*



Codice	Materiale
Cod. **WDX14-65**	Acciaio

FORD code	a	Ø colonna
WDX14-65-06110	110	50
WDX14-65-06125	125	63
WDX14-65-06150	150	80

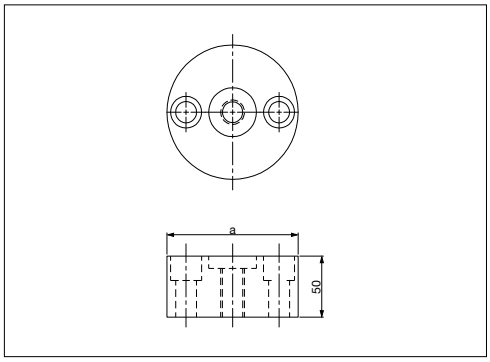

Esempio di ordinazione/*Order example* = WDX14-65-06110 (FORD code)

Ammortizzatore *Buffer*

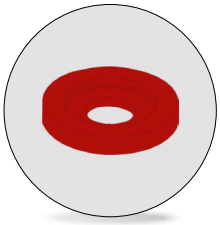

Codice	Materiale
Cod. **WDX14-65**	Elastomero 92 Sh

FORD code	a	Ø colonna
WDX14-65-07110	110	50
WDX14-65-07125	125	63
WDX14-65-07150	150	80

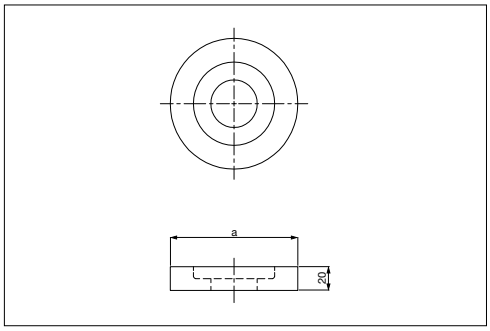

Esempio di ordinazione/*Order example* = WDX14-65-07110 (FORD code)

CF Torino - È vietata la riproduzione, anche parziale, del presente catalogo.

Via Alba, 25 - 10024 Moncalieri (TO) - Italy
Tel. +39 011641121 - Fax +39 0116829188
cftorino@cftorino.it www.cftorino.it

Gruppo tirante *Retainer bolt*

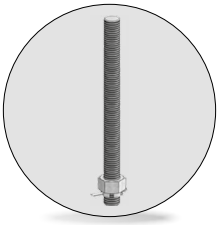

Codice	Materiale
Cod. **WDX14-65**	Acciaio

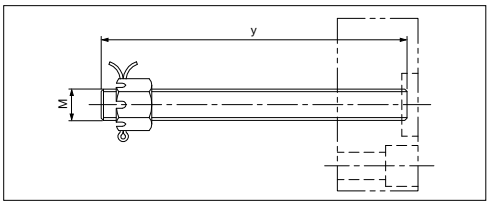

FORD code	M	y	Ø colonna	FORD code	M	y	Ø colonna	FORD code	M	y	Ø colonna
WDX14-65-0820350	M20x2,5	350	50	WDX14-65-0824409	M24x3,0	409	63	WDX14-65-0830500	M30x3,5	500	80
WDX14-65-0820370	M20x2,5	370	50	WDX14-65-0824435	M24x3,0	435	63	WDX14-65-0830540	M30x3,5	540	80
WDX14-65-0820394	M20x2,5	394	50	WDX14-65-0824465	M24x3,0	465	63	WDX14-65-0830585	M30x3,5	585	80
WDX14-65-0820420	M20x2,5	420	50	WDX14-65-0830435	M30x3,5	435	80				
WDX14-65-0824385	M24x3,0	385	63	WDX14-65-0830465	M30x3,5	465	80				

Esempio di ordinazione/*Order example* = WDX14-65-0820350 (FORD code)

Molla in elastomero *Elastomer spring*



Codice	Materiale
Cod. **WDX14-70**	Elastomero 92 Sh

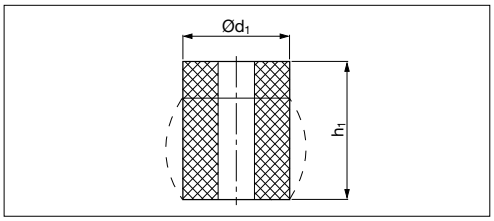

FORD code	d1	h1	FORD code	d1	h1	FORD code	d1	h1
WDX14-70-194032	40	32	WDX14-70-195080	50	80	WDX14-70-1963125	63	125
WDX14-70-194040	40	40	WDX14-70-1950100	50	100	WDX14-70-198032	80	32
WDX14-70-194050	40	50	WDX14-70-196332	63	32	WDX14-70-198040	80	40
WDX14-70-194063	40	63	WDX14-70-196340	63	40	WDX14-70-198050	80	50
WDX14-70-194080	40	80	WDX14-70-196350	63	50	WDX14-70-198063	80	63
WDX14-70-195032	50	32	WDX14-70-196363	63	63	WDX14-70-198080	80	80
WDX14-70-195040	50	40	WDX14-70-196380	63	80	WDX14-70-1980100	80	100
WDX14-70-195050	50	50	WDX14-70-1963100	63	100	WDX14-70-1980125	80	125
WDX14-70-195063	50	63						

Esempio di ordinazione/*Order example* = WDX14-70-194032 (FORD code)

Rondella *Washer*

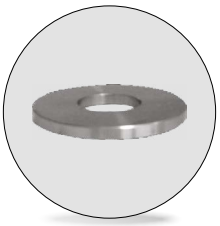

Codice	Materiale
Cod. **WDX15-70**	42CrMo4

FORD code
WDX15-70-0201

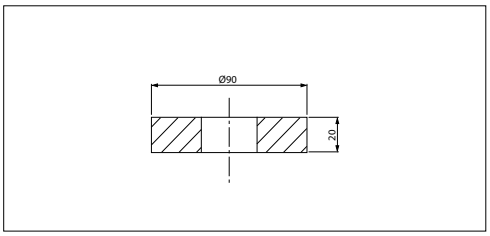

Esempio di ordinazione/*Order example* = WDX15-70-0201 (FORD code)

Centraggio *Locating pin*



Codice	Materiale
Cod. **WDX15-70**	CK45

FORD code
WDX15-70-0401

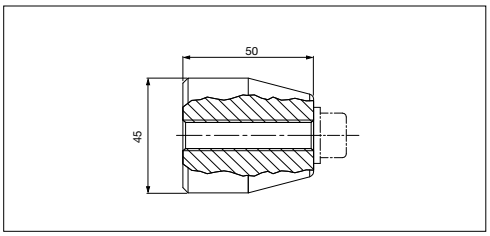

Esempio di ordinazione/*Order example* = WDX15-70-0401 (FORD code)

CF Torino - È vietata la riproduzione, anche parziale, del presente catalogo

Via Alba, 25 - 10024 Moncalieri (TO) - Italy
Tel. +39 011641121 - Fax +39 0116829188
cftorino@cftorino.it www.cftorino.it

Riferimento a pressione *Blank pusher gage*

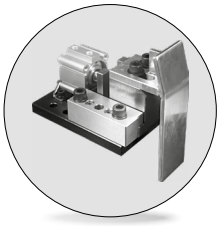

Codice	Materiale
Cod. **WDX16-60**	Acciaio Bronzo Cilindro pneumatico

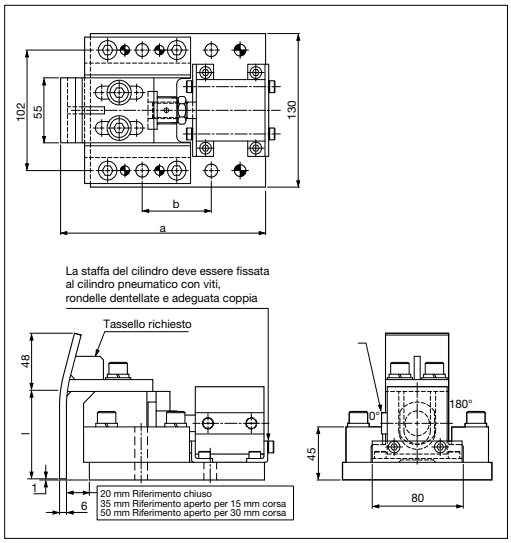

FORD Code	Corsa cilindro	a chiuso	a aperto	b	l
WDX16-60-0330075	30	184	214	60	75
WDX16-60-0330100	30	184	214	60	100
WDX16-60-0330125	30	184	214	60	125
WDX16-60-0330150	30	184	214	60	150
WDX16-60-0330175	30	184	214	60	175
WDX16-60-0330200	30	184	214	60	200

Esempio di ordinazione/*Order example* = WDX16-60-0330075 (FORD code)

Riferimento indurito *Gage, hardened*



Codice	Materiale
Cod. **WDX16-60**	CK45 HRC 56 ÷ 60

FORD code	l
WDX16-60-01065	65
WDX16-60-01090	90
WDX16-60-01120	120
WDX16-60-01150	150
WDX16-60-01180	180
WDX16-60-01250	250

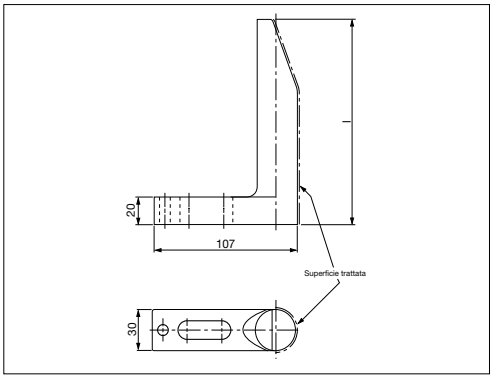

Esempio di ordinazione/*Order example* = WDX16-60-01065 (FORD code)

Guida foglio *Side guide*

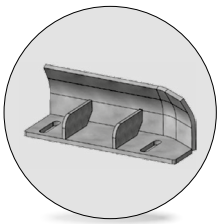

Codice	Materiale
Cod. **WDX16-70**	Acciaio

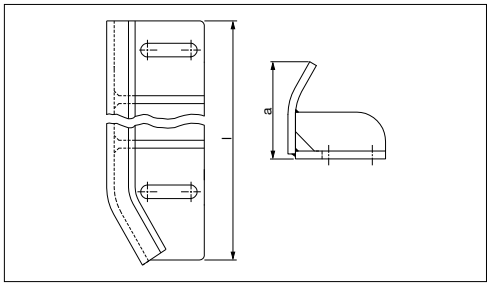

FORD code	a	l	Esecuzione	FORD code	a	l	Esecuzione
WDX16-70-0201	100	200	opposto disegno	WDX16-70-0213	150	400	opposto disegno
WDX16-70-0202	100	200	come disegno	WDX16-70-0214	150	400	come disegno
WDX16-70-0203	100	300	opposto disegno	WDX16-70-0215	150	500	opposto disegno
WDX16-70-0204	100	300	come disegno	WDX16-70-0216	150	500	come disegno
WDX16-70-0205	100	400	opposto disegno	WDX16-70-0217	200	200	opposto disegno
WDX16-70-0206	100	400	come disegno	WDX16-70-0218	200	200	come disegno
WDX16-70-0207	100	500	opposto disegno	WDX16-70-0219	200	300	opposto disegno
WDX16-70-0208	100	500	come disegno	WDX16-70-0220	200	300	come disegno
WDX16-70-0209	150	200	opposto disegno	WDX16-70-0221	200	400	opposto disegno
WDX16-70-0210	150	200	come disegno	WDX16-70-0222	200	400	come disegno
WDX16-70-0211	150	300	opposto disegno	WDX16-70-0223	200	500	opposto disegno
WDX16-70-0212	150	300	come disegno	WDX16-70-0224	200	500	come disegno

Esempio di ordinazione/*Order example* = WDX16-70-0201 (FORD code)

CF Torino - È vietata la riproduzione, anche parziale, del presente catalogo.

Via Alba, 25 - 10024 Moncalieri (TO) - Italy
Tel. +39 011641121 - Fax +39 0116829188
cftorino@cftorino.it www.cftorino.it

Supporto sensore *Support for sensor*



Codice	Materiale
Cod. **WDX16-70**	Acciaio

FORD code	Esecuzione
WDX16-70-0301R	come disegno
WDX16-70-0301L	opposto disegno

Esempio di ordinazione/*Order example* = WDX16-70-0301R (FORD code)

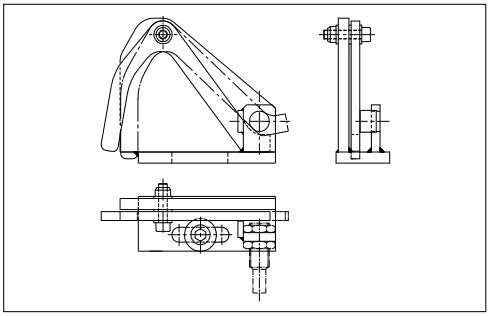

Supporto sensore *Support for sensor*

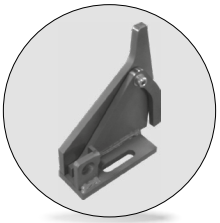

Codice	Materiale
Cod. **WDX16-70**	Acciaio

FORD code	Esecuzione
WDX16-70-0701R	come disegno
WDX16-70-0701L	opposto disegno

Esempio di ordinazione/*Order example* = WDX16-70-0701R (FORD code)

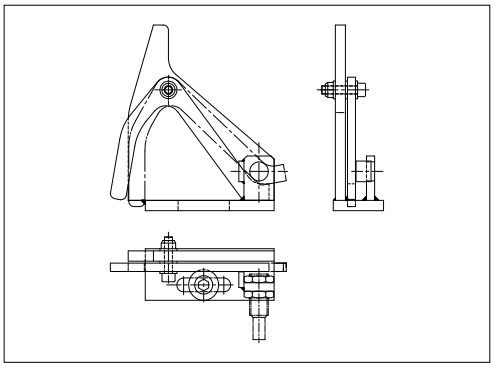

Supporto sensore *Support for sensor*

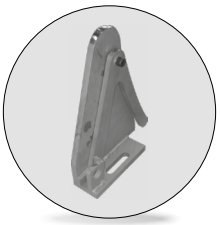

Codice	Materiale
Cod. **WDX16-70**	Acciaio

FORD code	Esecuzione
WDX16-70-0901R	come disegno
WDX16-70-0901L	opposto disegno

Esempio di ordinazione/*Order example* = WDX16-70-0901R (FORD code)

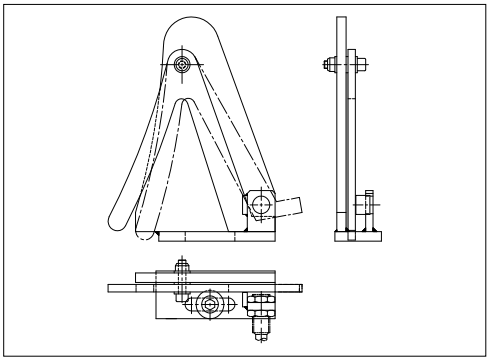

Riferimento a pressione *Blank pusher gage*

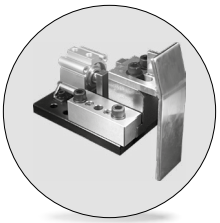

Codice	Materiale
Cod. **WDX16-80**	Acciaio; bronzo Cilindro pneumatico

FORD Code	Corsa cilindro	a chiuso	a aperto	b	l
WDX16-80-3330075	30	184	214	60	75
WDX16-80-3330100	30	184	214	60	100
WDX16-80-3330125	30	184	214	60	125
WDX16-80-3330150	30	184	214	60	150
WDX16-80-3330175	30	184	214	60	175
WDX16-80-3330200	30	184	214	60	200

Esempio di ordinazione/*Order example* = WDX16-80-3330075 (FORD code)

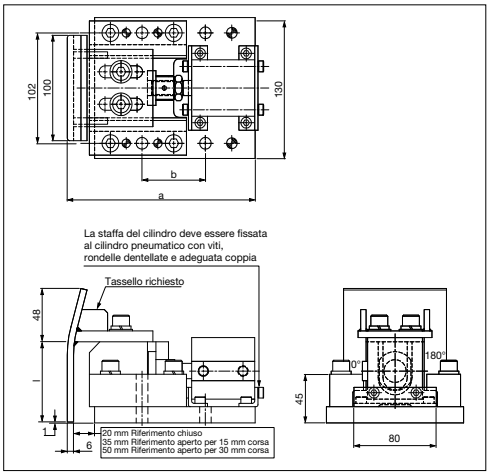

CF Torino - È vietata la riproduzione, anche parziale, del presente catalogo.

Via Alba, 25 - 10024 Moncalieri (TO) - Italy
Tel. +39 011641121 - Fax +39 0116829188
cftorino@cftorino.it www.cftorino.it

Candela *Air Pin*



Codice	Materiale
Cod. **WDX17-60**	CK45 800 ÷ 1000 N/mm²

FORD code	d1	L0	FORD code	d1	L0
WDX17-60-0236175	36	30 ÷ 175	WDX17-60-0245175	45	30 ÷ 175
WDX17-60-0236250	36	176 ÷ 250	WDX17-60-0245250	45	176 ÷ 250
WDX17-60-0236360	36	251 ÷ 360	WDX17-60-0245360	45	251 ÷ 360

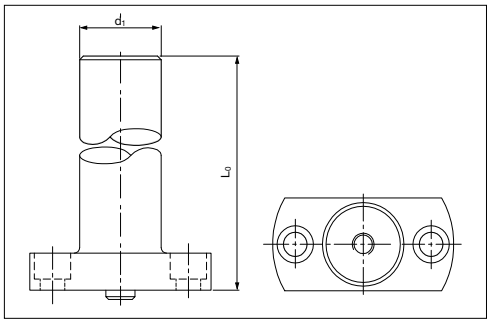

L0 da indicare in fase di ordinazione.
***L0** indicate when ordering.*

Esempio di ordinazione/*Order example* = WDX17-60-0236175 (FORD code)

Candela *Air Pin*



Codice	Materiale
Cod. **WDX17-60**	CK45 800 ÷ 1000 N/mm²

FORD code	L0
WDX17-60-0345175	30 ÷ 175
WDX17-60-0345250	176 ÷ 250
WDX17-60-0345360	251 ÷ 360

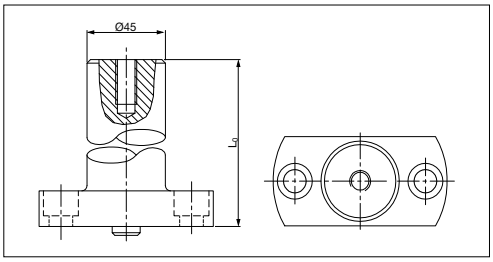

L0 da indicare in fase di ordinazione.
***L0** indicate when ordering.*

Esempio di ordinazione/*Order example* = WDX17-60-0345175 (FORD code)

Staffa *Clamp*

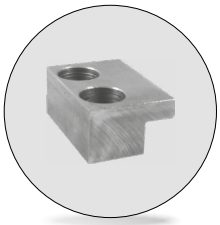

Codice	Materiale
Cod. **WDX17-70**	Acciaio

FORD code
WDX17-70-0501

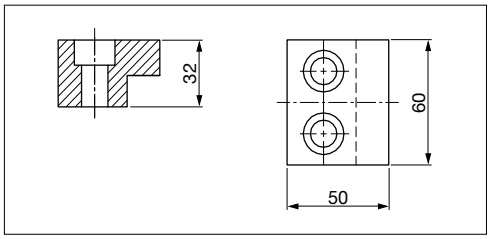

Esempio di ordinazione/*Order example* = WDX17-70-0501 (FORD code)

Spazzola poliuretano *Urethane bristle*

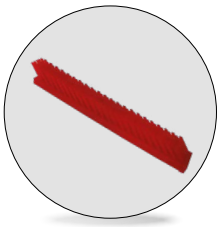

Codice	Materiale
Cod. **WDX18-60**	Poliuretano

FORD code
WDX18-60-2501

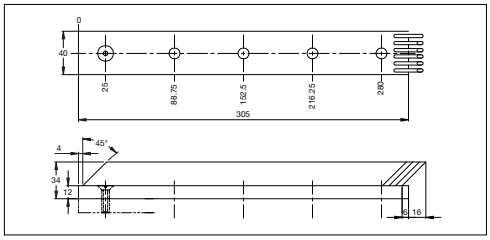

Esempio di ordinazione/*Order example* = WDX18-60-2501 (FORD code)

Staffa *Bracket*



Codice	Materiale
Cod. **WDX19-70**	Acciaio

FORD code
WDX19-70-0703

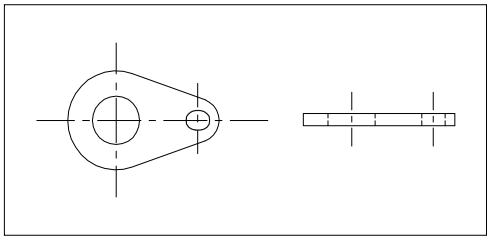

Esempio di ordinazione/*Order example* = WDX19-70-0703 (FORD code)

CF Torino - È vietata la riproduzione, anche parziale, del presente catalogo.

Via Alba, 25 - 10024 Moncalieri (TO) - Italy
Tel. +39 011641121 - Fax +39 0116829188
cftorino@cftorino.it www.cftorino.it

Punzone marchio *Trademark stamp*



Codice	Materiale
Cod. **WDX20-65**	X155CrVMo12 HRC 60 ÷ 62

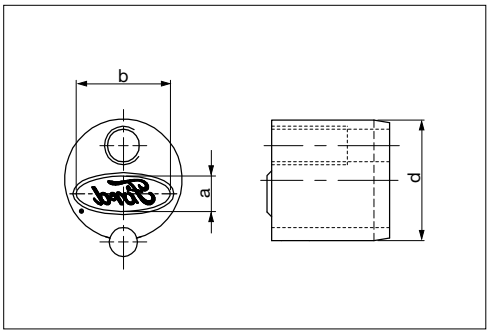

FORD code	a	b	d
WDX20-65-0310	2,2	6	10
WDX20-65-0313	3,6	10	13
WDX20-65-0325	7,3	20	25

Esempio di ordinazione/*Order example* = WDX20-65-0310 (FORD code)

Punzone di visualizzazione *Visual locator stamp*



Codice	Materiale
Cod. **WDX20-65**	X155CrVMo121 HRC 58 ÷ 60

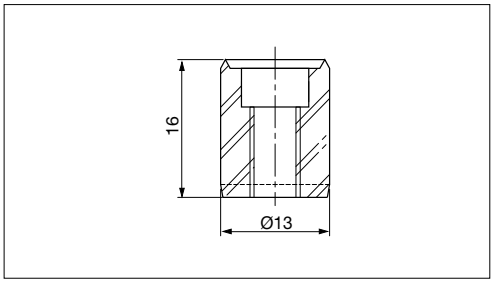

FORD code
WDX20-65-0601

Esempio di ordinazione/*Order example* = WDX20-65-0601 (FORD code)

Portatimbri *Retainer for stamps*

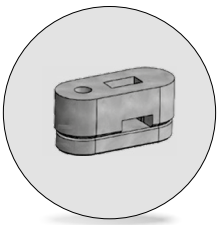

Codice	Materiale
Cod. **WDX20-66**	90MnCrV8 HRC 58 ÷ 60

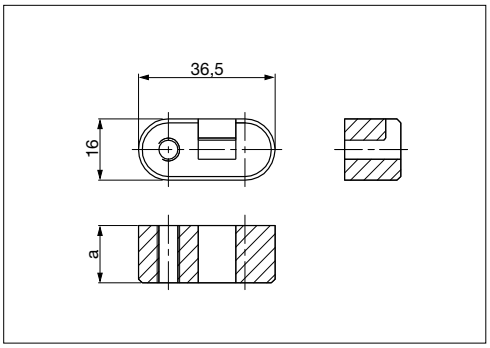

FORD code	a
WDX20-66-02110	15
WDX20-66-02119	22

Esempio di ordinazione/*Order example* = WDX20-66-02110 (FORD code)

Distanziale *Backing plate*

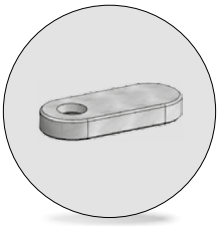

Codice	Materiale
Cod. **WDX20-66**	90MnCrV8 HRC 58 ÷ 60

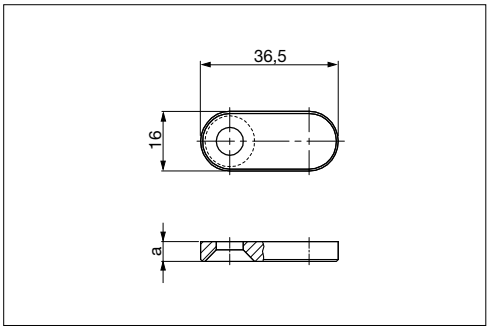

FORD code	a
WDX20-66-02210	5,0
WDX20-66-02219	7,7

Esempio di ordinazione/*Order example* = WDX20-66-02210 (FORD code)

CF Torino - È vietata la riproduzione, anche parziale, del presente catalogo.

Via Alba, 25 - 10024 Moncalieri (TO) - Italy
Tel. +39 011641121 - Fax +39 0116829188
cftorino@cftorino.it www.cftorino.it

Portatimbri *Retainer for stamps*

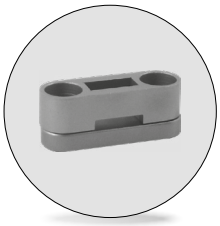

Codice	Materiale
Cod. **WDX20-66**	90MnCrV8 HRC 58 ÷ 60

FORD code	a
WDX20-66-03120-A	15
WDX20-66-03220-A	12

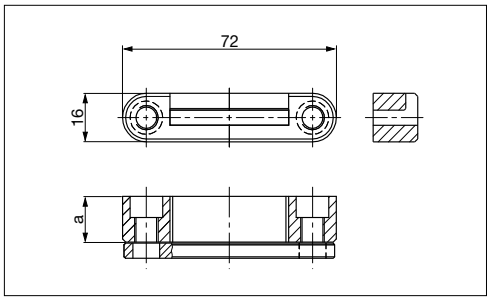

Esempio di ordinazione/*Order example* = WDX20-66-03120-A (FORD code)

Portatimbri *Retainer for stamps*



Codice	Materiale
Cod. **WDX20-66**	90MnCrV8 HRC 58 ÷ 60

FORD code	a
WDX20-66-03115	15
WDX20-66-03112	12

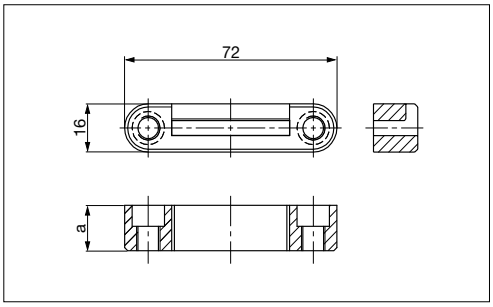

Esempio di ordinazione/*Order example* = WDX20-66-03115 (FORD code)

Distanziale *Backing plate*



Codice	Materiale
Cod. **WDX20-66**	90MnCrV8 HRC 58 ÷ 60

FORD code	a
WDX20-66-03205	5,0
WDX20-66-03208	7,7

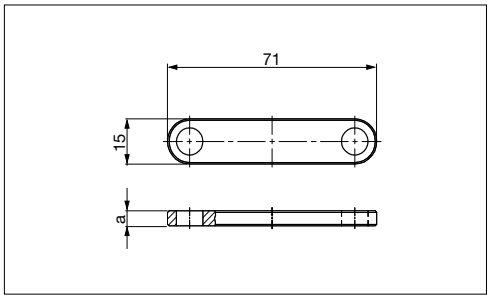

Esempio di ordinazione/*Order example* = WDX20-66-03205 (FORD code)

Set punzoni per date *Stamps set for date*

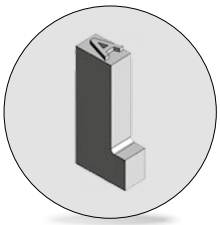

Codice	Materiale
Cod. **WDX20-70**	X155CrVMo121 HRC 60 ÷ 62

SET DI PUNZONI SOLO PER LE DATE

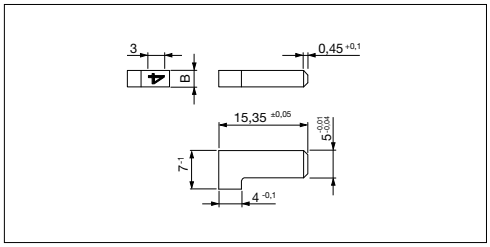

FORD code assemblaggio	FORD code punzone	Quantità	B	Punzone	FORD code assemblaggio	FORD code punzone	Quantità	B	Punzone
WDX20-70-0250	WDX20-70-0200	2	2,5	0	WDX20-70-0250	WDX20-70-0208	2	2,5	8
	WDX20-70-0201	3	2,5	1		WDX20-70-0209	2	2,5	9
	WDX20-70-0202	3	2,5	2		WDX20-70-0251	1	2,5	A
	WDX20-70-0203	2	2,5	3		WDX20-70-0252	1	2,5	B
	WDX20-70-0204	2	2,5	4		WDX20-70-0253	1	2,5	C
	WDX20-70-0205	2	2,5	5		WDX20-70-0254	2	2,5	D
	WDX20-70-0206	2	2,5	6		WDX20-70-0255	1	2,5	E
	WDX20-70-0207	2	2,5	7		WDX20-70-0256	1	2,5	N

Esempio di ordinazione/*Order example* = WDX20-70-0250 (FORD code)

CF Torino - È vietata la riproduzione, anche parziale, del presente catalogo.

Via Alba, 25 - 10024 Moncalieri (TO) - Italy
Tel. +39 011641121 - Fax +39 0116829188
cftorino@cftorino.it www.cftorino.it

Punzoni singoli *Stamps*

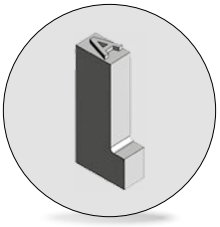

Codice	Materiale
Cod. **WDX20-70**	X155CrVMo121 HRC 60 ÷ 62

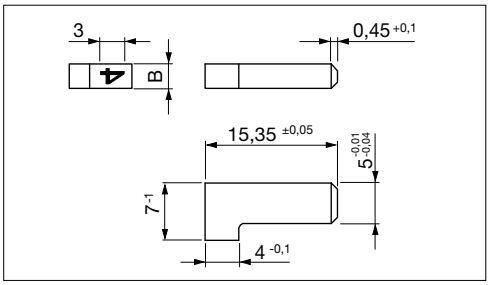

FORD code	Simbolo	B	Vista sul punzone
WDX20-70-0200	0	2,5	0
WDX20-70-0201	1	2,5	ı
WDX20-70-0202	2	2,5	ƨ
WDX20-70-0203	3	2,5	ε
WDX20-70-0204	4	2,5	↊
WDX20-70-0205	5	2,5	ƨ
WDX20-70-0206	6	2,5	ϑ
WDX20-70-0207	7	2,5	٧
WDX20-70-0208	8	2,5	8
WDX20-70-0209	9	2,5	ϱ
WDX20-70-0242	spazio	0,5	
WDX20-70-0243	spazio	1	
WDX20-70-0210	spazio	1,5	
WDX20-70-0211	spazio	2	
WDX20-70-0212	spazio	2,5	

FORD code	Simbolo	B	Vista sul punzone
*WDX20-70-0251	A	2,5	A
*WDX20-70-0252	B	2,5	B
*WDX20-70-0253	C	2,5	C
*WDX20-70-0254	D	2,5	D
*WDX20-70-0255	E	2,5	Ǝ
*WDX20-70-0256	N	2,5	И

FORD code	Simbolo	B	Vista sul punzone
WDX20-70-0213	A	3	A
WDX20-70-0214	B	3	B
WDX20-70-0215	C	3	C
WDX20-70-0216	D	3	D
WDX20-70-0217	E	3	Ǝ
WDX20-70-0218	F	2,5	F
WDX20-70-0219	G	3	G
WDX20-70-0220	H	3	H
WDX20-70-0221	I	2,5	I
WDX20-70-0222	J	2,5	ſ
WDX20-70-0223	K	3	K
WDX20-70-0224	L	2,5	⅃
WDX20-70-0225	M	3,5	M
WDX20-70-0226	N	3	И
WDX20-70-0227	1/2	3,5	↊\ƨ
WDX20-70-0228	P	3	P
WDX20-70-0229	Q	3	Q
WDX20-70-0230	R	3	Я
WDX20-70-0231	S	3	S
WDX20-70-0232	T	2,5	T
WDX20-70-0233	U	3	U
WDX20-70-0234	V	2,5	V
WDX20-70-0235	W	3,5	W
WDX20-70-0236	X	2,5	X
WDX20-70-0237	Y	2,5	Y
WDX20-70-0238	Z	2,5	Z
WDX20-70-0239	-	1,5	-
WDX20-70-0240	=	1,5	=
WDX20-70-0241	≡	1,5	≡

Esempio di ordinazione/*Order example* = WDX20-70-0200 (FORD code)

*Da usare come punzoni - lettere singoli

Punzone di visualizzazione *Visual locator setting punch*



Codice	Materiale
Cod. **WDX20-70**	X155CrVMo12 HRC 60 ÷ 62

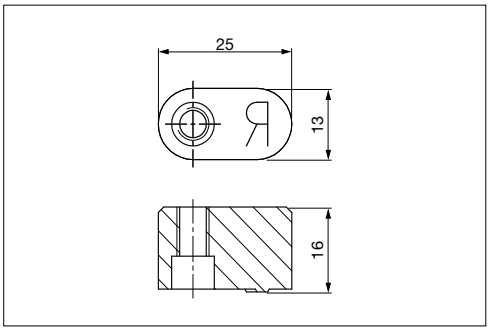

FORD code
WDX20-70-0501

Esempio di ordinazione/*Order example* = WDX20-70-0501 (FORD code)

CF Torino - È vietata la riproduzione, anche parziale, del presente catalogo.

Via Alba, 25 - 10024 Moncalieri (TO) - Italy
Tel. +39 011641121 - Fax +39 0116829188
cftorino@cftorino.it www.cftorino.it

Punzone di visualizzazione *Visual locator setting punch*



Codice	Materiale
Cod. **WDX20-70**	X155CrVMo12 HRC 60 ÷ 62

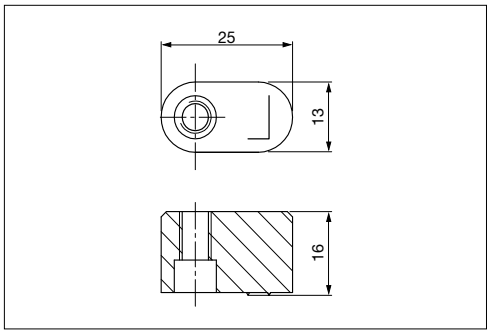

FORD code
WDX20-70-0502

Esempio di ordinazione/*Order example* = WDX20-70-0502 (FORD code)

Perno di sollevamento *Lifting pin*



Codice	Materiale
Cod. **WDX22-60**	42CrMo4

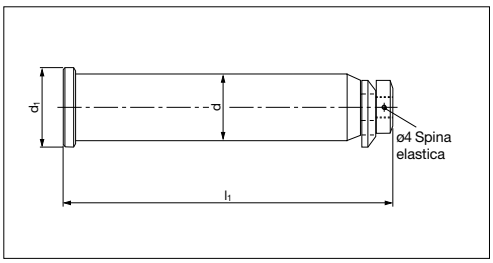

FORD code	Carico max (Kg)	Peso max dello stampo (Kg)	d	d1	l1
WDX22-60-0135	1500	3000	35	45	165
WDX22-60-0150	5000	10000	50	63	230
WDX22-60-0163	20000	40000	63	76	320
WDX22-60-0180	30000	60000	80	89	370

Esempio di ordinazione/*Order example* = WDX22-60-0135 (FORD code)

CE

Per sicurezza il peso dello stampo deve essere sopportato da 2 soli perni.
For safety, consider that the weight of the die has to be supported just by 2 lifting pins.

Rispettare il carico max. *Respect the max load.*

Staffa di sollevamento *Lifting brackets*



CE

Codice	Materiale
Cod. **WDX22-70**	CK45 700-800 N/mm²

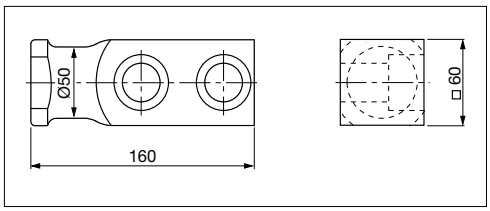

FORD code	Carico max (Kg)	Peso max dello stampo (Kg)
WDX22-70-0501	5000	10000

Esempio di ordinazione/*Order example* = WDX22-70-0501 (FORD code)

Per sicurezza il peso dello stampo deve essere sopportato da 2 sole staffe.
For safety, consider that the weight of the die has to be supported just by 2 lifting brackets.

Rispettare il carico max. *Respect the max load.*

Chiavetta *Key*

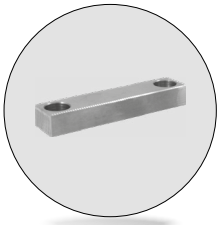

Codice	Materiale
Cod. **WDX30-60**	CK45

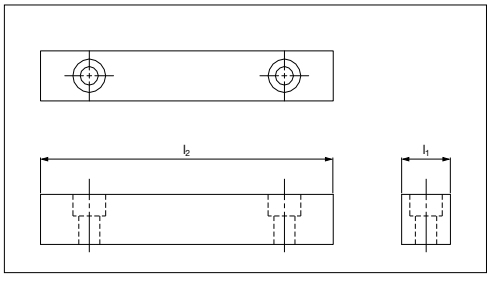

FORD code	l1	l2	N. fori
WDX30-60-0125125	25	125	1
WDX30-60-0125180	25	180	2
WDX30-60-0130125	30	125	1
WDX30-60-0130180	30	180	2

Esempio di ordinazione/*Order example* = WDX30-60-0125125 (FORD code)

CF Torino - È vietata la riproduzione, anche parziale, del presente catalogo.

Via Alba, 25 - 10024 Moncalieri (TO) - Italy
Tel. +39 011641121 - Fax +39 0116829188
cftorino@cftorino.it www.cftorino.it

Chiavetta *Key*

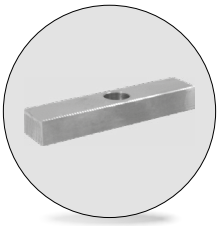

Codice	Materiale
Cod. **WDX30-60**	CK45

FORD code	l1
WDX30-60-02080	80
WDX30-60-02125	125

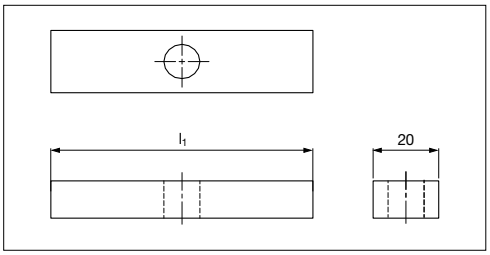

Esempio di ordinazione/*Order example* = WDX30-60-02080 (FORD code)

Supporto innesti rapidi *Air coupling bracket*

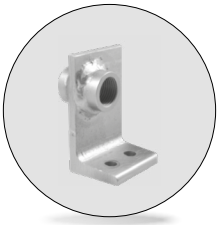

Codice	Materiale
Cod. **WDX35-70**	Acciaio

FORD code
WDX35-70-1401

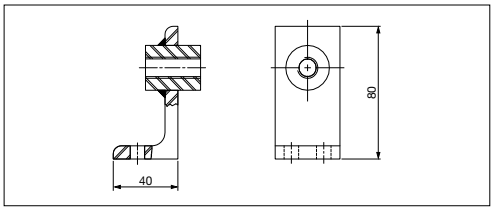

Esempio di ordinazione/*Order example* = WDX35-70-1401 (FORD code)

Supporto innesti rapidi *Air coupling bracket*

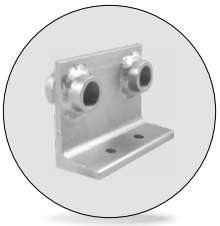

Codice	Materiale
Cod. **WDX35-70**	Acciaio

FORD code
WDX35-70-1502

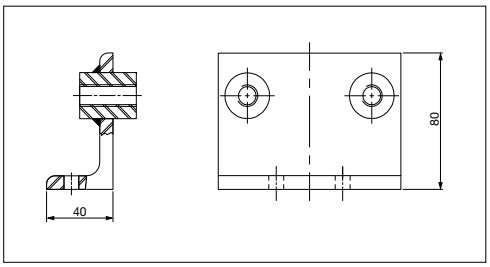

Esempio di ordinazione/*Order example* = WDX35-70-1502 (FORD code)

Coperchio colorato *Color mark air connecting*



Codice	Materiale
Cod. **WDX35-70**	Acciaio

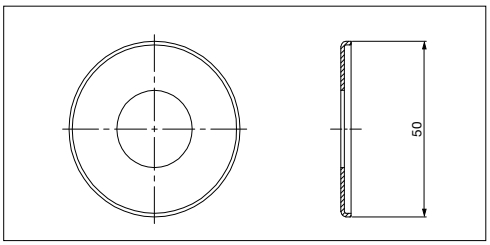

FORD code	Indicazione colore	Colore numero	FORD code	Indicazione colore	Colore numero
WDX35-70-1611	Flame Red	RAL 3000	WDX35-70-1641	Clay Brown	RAL 8003
WDX35-70-1612	Zinc Yellow	RAL 1018	WDX35-70-1651	Patina Green	RAL 6000
WDX35-70-1621	Azure Blue	RAL 5009	WDX35-70-1652	Deep Orange	RAL 2011
WDX35-70-1622	Pastel Green	RAL 6019	WDX35-70-1661	Iron Grey	RAL 7011
WDX35-70-1631	Jet Black	RAL 9005	WDX35-70-1662	Light Pink	RAL 3015
WDX35-70-1632	Gray White	RAL 9002			

Esempio di ordinazione/*Order example* = WDX35-70-1611 (FORD code)

CF Torino - È vietata la riproduzione, anche parziale, del presente catalogo.

Via Alba, 25 - 10024 Moncalieri (TO) - Italy
Tel. +39 011641121 - Fax +39 0116829188
cftorino@cftorino.it www.cftorino.it