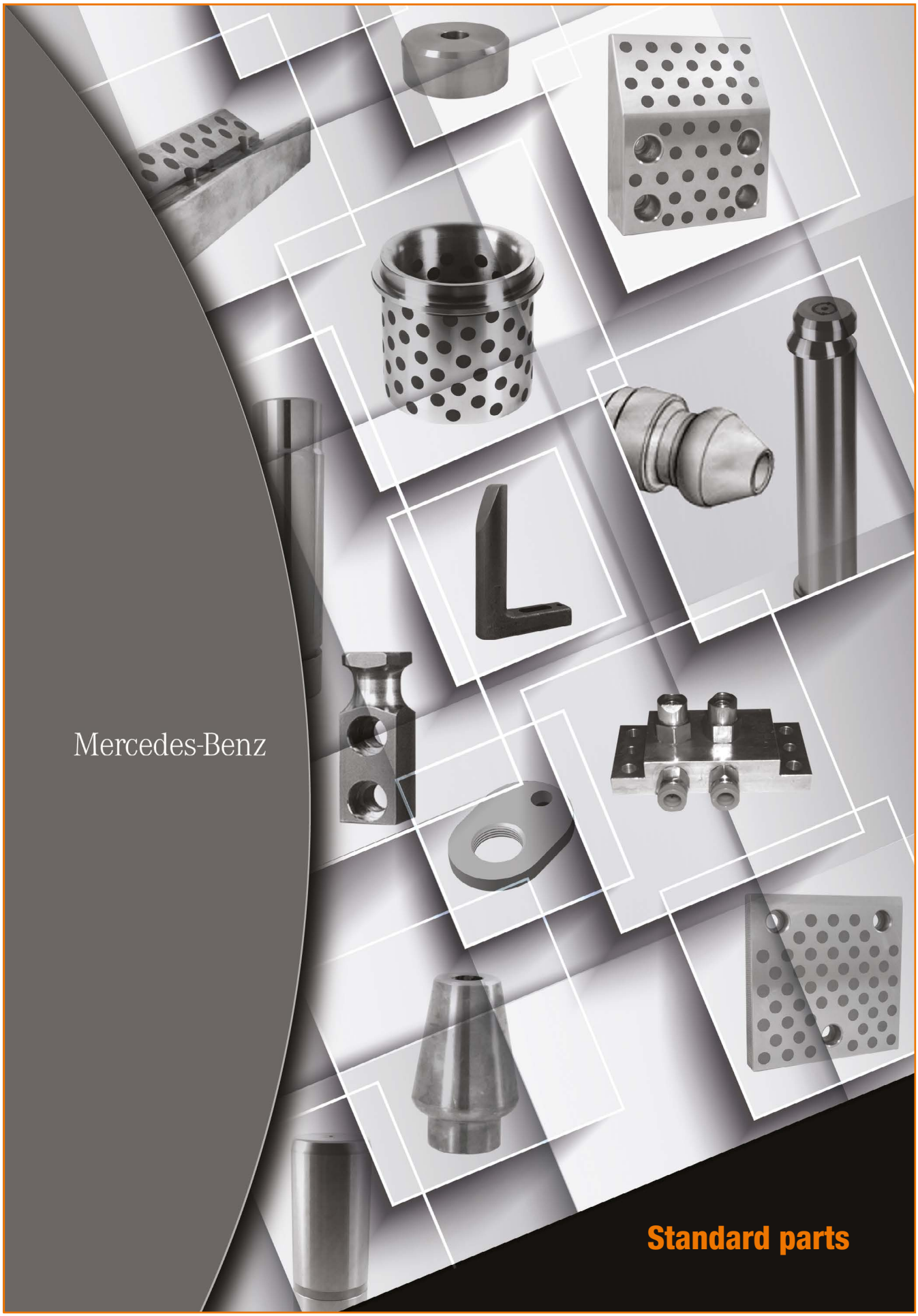

Via Alba, 25 - 10024 Moncalieri (TO) - Italy
Tel. +39 011641121 - Fax +39 0116829188
cftorino@cftorino.it www.cftorino.it

B8 0110 100 008 806	B8 0111 131 008 812	B8 0111 131 008 814	B8 0111 431 008 801	B8 0161 121 008 802	B8 0162 410 008 801	B8 0301 231 108 801
	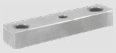					
Rondella *Washer*	Chiavetta *Key*	Distanziale *Spacer*	Staffa per sensore *Round retainer for proximity sensor*	Ritegno *Toe clamp*	Staffa per perno di sollevamento *Bracket for lifting pin*	Boccola per perno di sollevamento *Bush for lifting pin*
pag. 7.MB.3	pag. 7.MB.3	pag. 7.MB.3	pag. 7.MB.4	pag. 7.MB.4	pag. 7.MB.4	pag. 7.MB.4

B8 0441 123 408 802	B8 0450 200 009 001	B8 0450 200 009 001	B8 0450 200 009 001	B8 0450 200 009 001	B8 0460 219 008 801	B8 0460 231 009 002
						
Boccola autolubrificante DIN 9834 *Guide bush with collar, self-lubricating*	Colonna guida *Guide post*	Colonna guida *Guide post*	Colonna guida *Guide post*	Colonna guida *Guide post*	Piastra guida *Wear plate, steel*	Piastra guida *Wear plate, self-lubricating*
pag. 7.MB.5	pag. 7.MB.5	pag. 7.MB.5	pag. 7.MB.6	pag. 7.MB.6	pag. 7.MB.6	pag. 7.MB.7

B8 0460 231 008 801	B8 0460 231 009 003	B8 0460 850 000 101	B8 0461 110 000 101	B8 0461 131 000 101	B8 0467 000 009 001	B8 0467 000 009 001
						
Piastra guida *Wear plate, self-lubricating*	Piastra guida *Wear plate, self-lubricating*	Tassello di centraggio *Locating block*	Guida a V *"V" driver, steel*	Guida a V *"V" Driver, self-lubricating*	Cuneo *Cam dwell steel*	Cuneo *Cam dwell self-lubricating*
pag. 7.MB.7	pag. 7.MB.7	pag. 7.MB.8	pag. 7.MB.8	pag. 7.MB.8	pag. 7.MB.8	pag. 7.MB.9

B8 0467 111 000 101	B8 0541 000 009 001	B8 0541 000 009 005	B8 0541 000 009 005	B8 0541 000 009 007	B8 0550 100 008 801	B8 0561 131 008 801
						
Tassello di centraggio *Locating block*	Riferimento *Gage*	Riferimento *Gage*	Riferimento indurito *Gage, hardened*	Riferimento per sensore *Gage for sensor*	Distanziale *Spacer*	Distanziale *Distance plate*
pag. 7.MB.9	pag. 7.MB.9	pag. 7.MB.9	pag. 7.MB.10	pag. 7.MB.10	pag. 7.MB.10	pag. 7.MB.10

B8 0561 131 008 803	B8 0561 152 000 001	B8 0602 104 008 803	B8 0602 321 008 801	B8 0604 100 001 102	B8 0604 100 008 802	B8 0624 108 800 002
	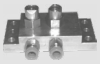					
Piastra di reazione *Blacking plate*	Piastra di collegamento cilindri *Cylinder connection plate*	Centraggio *Locating pin*	Perno di centraggio *Locating pin*	Perno per molla *Pin for elastomer springs*	Cono di centraggio *Locating cone*	Cono di centraggio *Locating cone*
pag. 7.MB.11	pag. 7.MB.11	pag. 7.MB.11	pag. 7.MB.11	pag. 7.MB.12	pag. 7.MB.12	pag. 7.MB.12

B8 1001 110 008 801	B8 1013 110 008 802	B8 1087 100 000 001	B8 1240 300 009 001	B8 2002 231 009 001	B8 2002 310 008 801	B8 2002 521 008 801
						
Distanziale *Spacer*	Tirante *Retainer bolt*	Anello per colonna *Post ring*	Staffa di sollevamento *Lifting brackets VDI 3366*	Perno di sollevamento *Lifting pins VDI 3366*	Tirante *Retainer bolt*	Perno *Pin*
pag. 7.MB.12	pag. 7.MB.13	pag. 7.MB.13	pag. 7.MB.13	pag. 7.MB.14	pag. 7.MB.14	pag. 7.MB.14

B8 2002 621 008 802	B8 2002 731 000 001	B8 2002 731 000 002	B8 7007 000 008 808	B8 7007 000 008 809	B8 7007 000 008 810	B8 7466 100 009 001
Perno di arresto *Pad retainer pin*	Candela *Air pin*	Candela *Air pin*	Guida nastro *Coil guide roller*	Guida nastro *Coil guide roller*	Guida nastro *Coil guide roller*	Supporto con rullo *Cam roller*
pag. 7.MB.15	pag. 7.MB.15	pag. 7.MB.15	pag. 7.MB.16	pag. 7.MB.16	pag. 7.MB.16	pag. 7.MB.16

CF Torino - È vietata la riproduzione, anche parziale, del presente catalogo.

Via Alba, 25 - 10024 Moncalieri (TO) - Italy
Tel. +39 011641121 - Fax +39 0116829188
cftorino@cftorino.it www.cftorino.it

Rondella *Washer*



Codice	Materiale
Cod. **B8 0110 100 008 806**	CK45

MB code
B8 0110 0373388

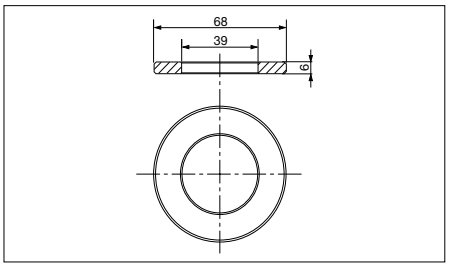

Esempio di ordinazione/*Order example* = B8 0110 0373388 (MB code)

Chiavetta *Key*

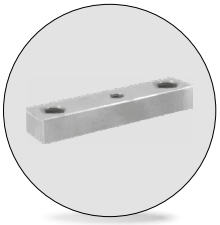

Codice	Materiale
Cod. **B8 0111 131 008 812**	CK45

MB code	b	h	l1	MB code	b	h	l1
B8 0111 0455258	22	14	50	B8 0111 0333602	30	30	250
B8 0111 0455442	22	14	90	B8 0111 0332733	22	14	50
B8 0111 0455443	22	14	150	B8 0111 0332734	22	14	90
B8 0111 0455444	22	14	240	B8 0111 0332735	22	14	150
B8 0111 0332858	30	30	100	B8 0111 0534548	22	14	240
B8 0111 0370158	30	30	175				

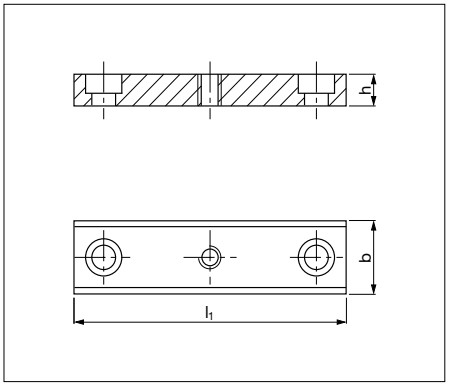

Esempio di ordinazione/*Order example* = B8 0111 0455258 (MB code)

Chiavetta *Key*

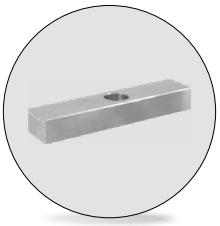

Codice	Materiale
Cod. B8 0111 131 008 812	CK45

MB code	b	h	l1
B8 0111 1081863	30	30	100
B8 0111 1081865	22	14	50
B8 0111 1081867	22	14	90

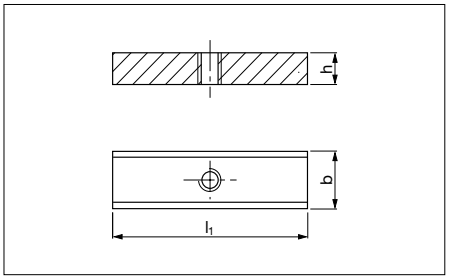

Esempio di ordinazione/*Order example* = B8 0111 1081863 (MB code)

Distanziale *Spacer*

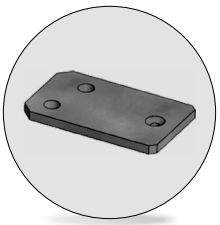

Codice	Materiale
Cod. **B8 0111 131 008 814**	90MnCrV8

MB code	Forma
B8 0111 0529571	A
B8 0111 0529572	B
B8 0111 0529573	C
B8 0111 0535157	D

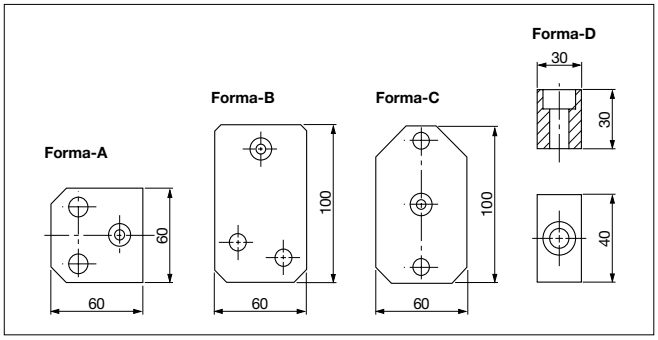

Esempio di ordinazione/*Order example* = B8 0111 0529571 (MB code)

CF Torino - È vietata la riproduzione, anche parziale, del presente catalogo.

Via Alba, 25 - 10024 Moncalieri (TO) - Italy
Tel. +39 011641121 - Fax +39 0116829188
cftorino@cftorino.it www.cftorino.it

Staffa per sensore *Round retainer for proximity sensor*

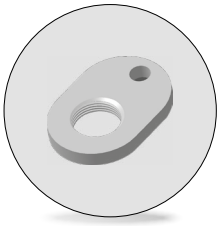

Codice	Materiale
Cod. **B8 0111 431 008 801**	Acciaio

MB code
B8 0111 0277051

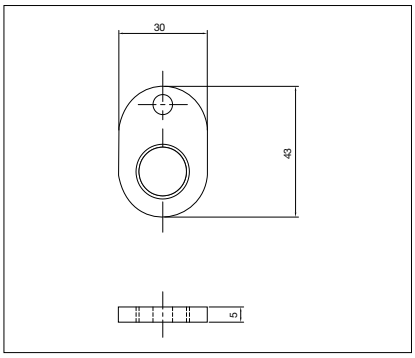

Esempio di ordinazione/*Order example* = B8 0111 0277051 (MB code)

Ritegno *Toe clamp*

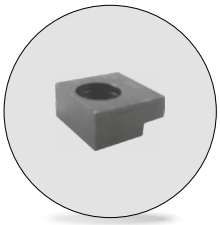

Codice	Materiale
Cod. **B8 0161 121 008 802**	CK45

MB code	Ø boccola
B8 0161 0331940	25 ÷ 50
B8 0161 0331941	63 ÷ 160

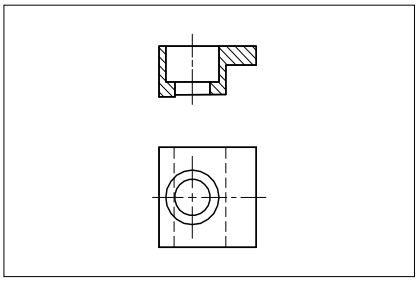

Esempio di ordinazione/*Order example* = B8 0161 0331940 (MB code)

Staffa per perno di sollevamento *Bracket for lifting pin*



Codice	Materiale
Cod. **B8 0162 410 008 801**	Acciaio

MB code
B8 0162 0530492

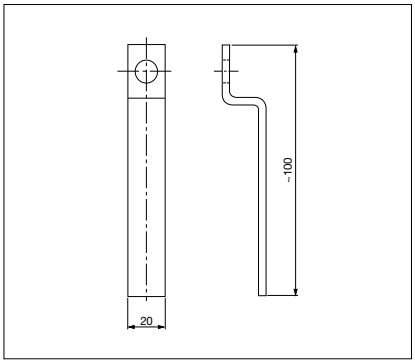

Esempio di ordinazione/*Order example* = B8 0162 0530492 (MB code)

Boccola per perno di sollevamento *Bush for lifting pin*

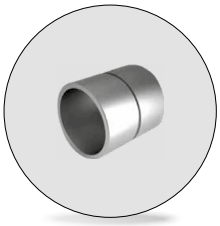

Codice	Materiale
Cod. **B8 0301 231 108 801**	St37

Codice	d	d1	l	Forma
B8 0301 0274828	34	44	40	A
B8 0301 0274833	42	52	50	A
B8 0301 0274835	52	62	60	A
B8 0301 0274836	65	75	80	A
B8 0301 0274838	78	100	100	B
B8 0301 0274842	78	105	100	B

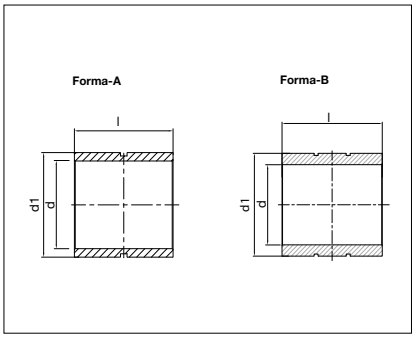

Esempio di ordinazione/*Order example* = B8 0301 0274828 (MB code)

CF Torino - È vietata la riproduzione, anche parziale, del presente catalogo.

Via Alba, 25 - 10024 Moncalieri (TO) - Italy
Tel. +39 011641121 - Fax +39 0116829188
cftorino@cftorino.it www.cftorino.it

Boccola autolubrificante DIN 9834 *Guide bush with collar, self-lubricating*



Codice	Materiale
Cod. **B8 0441 123 408 802**	Bronzo e grafite HB ≥ 190

MB code	d1	MB code	d1
B8 0441 0331931	25	B8 0441 0331936	80
B8 0441 0331932	32	B8 0441 0331937	100
B8 0441 0331933	40	B8 0441 0331938	125
B8 0441 0331934	50	B8 0441 0331939	160
B8 0441 0331935	63		

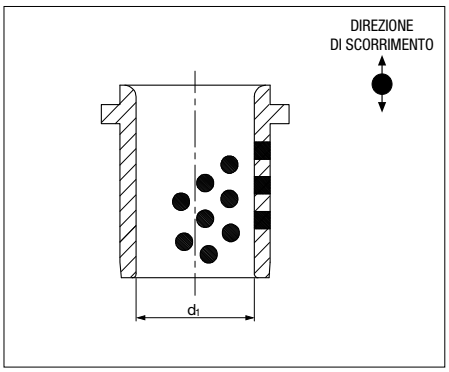

Esempio di ordinazione/*Order example* = B8 0441 0331931 (MB code)

Colonna guida *Guide post*



Codice	Materiale
Cod. **B8 0450 200 009 001**	16MnCr5 HRC 60 ÷ 62

MB code	d1	l1	MB code	d1	l1
B8 0450 0333405	40	160	B8 0450 0333419	63	180
B8 0450 0333406	40	180	B8 0450 0333420	63	200
B8 0450 0333407	40	200	B8 0450 0333421	63	224
B8 0450 0333408	40	224	B8 0450 0333422	63	250
B8 0450 0333409	40	250	B8 0450 0333423	63	280
B8 0450 0333410	40	280	B8 0450 0333424	63	315
B8 0450 0333411	50	160	B8 0450 0333425	63	355
B8 0450 0333412	50	180	B8 0450 0333426	63	400
B8 0450 0333413	50	200	B8 0450 0333427	80	224
B8 0450 0333414	50	224	B8 0450 0333428	80	250
B8 0450 0333415	50	250	B8 0450 0333429	80	280
B8 0450 0333416	50	280	B8 0450 0333430	80	315
B8 0450 0333417	50	315	B8 0450 0333431	80	355
B8 0450 0333418	50	355	B8 0450 0333432	80	400

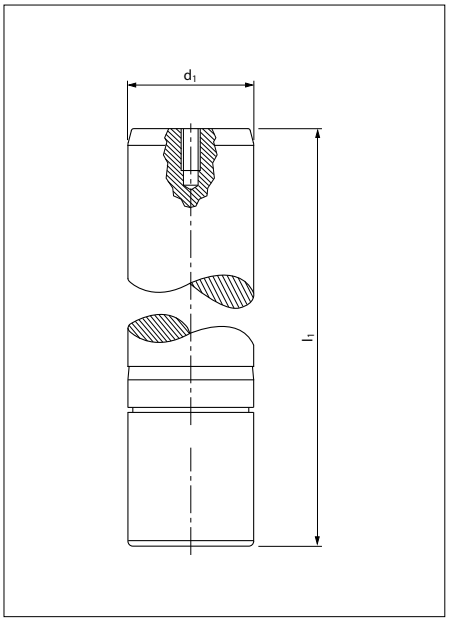

Esempio di ordinazione/*Order example* = B8 0450 0333405 (MB code)

Colonna guida *Guide post*



Codice	Materiale
Cod. **B8 0450 200 009 001**	16MnCr5 HRC 60 ÷ 62

MB code	d1	d2	l1	MB code	d1	d2	l1
B8 0450 0333433	100	50	280	B8 0450 0333439	125	65	450
B8 0450 0333434	100	50	315	B8 0450 0584356	160	95	400
B8 0450 0333435	100	50	355	B8 0450 0333440	160	95	450
B8 0450 0333436	100	50	400	B8 0450 0333441	160	95	500
B8 0450 0333437	125	65	355	B8 0450 0333442	160	95	560
B8 0450 0333438	125	65	400				

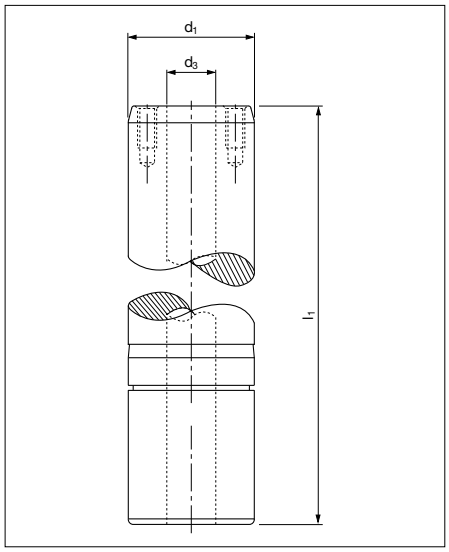

Esempio di ordinazione/*Order example* = B8 0450 0333433 (MB code)

CF Torino - È vietata la riproduzione, anche parziale, del presente catalogo.

Via Alba, 25 - 10024 Moncalieri (TO) - Italy
Tel. +39 011641121 - Fax +39 0116829188
cftorino@cftorino.it www.cftorino.it

Colonna guida *Guide post*



Codice	Materiale
Cod. **B8 0450 200 009 001**	16MnCr5 HRC 60 ÷ 62

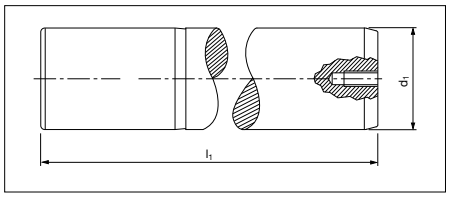

MB code	d1	l1	MB code	d1	l1	MB code	d1	l1	MB code	d1	l1
B8 0450 0528716	25	125	B8 0450 0332523	40	180	B8 0450 0332531	50	250	B8 0450 0332539	63	315
B8 0450 0528717	25	140	B8 0450 0332524	40	200	B8 0450 0332532	50	280	B8 0450 0332540	63	355
B8 0450 0528718	25	160	B8 0450 0332525	40	224	B8 0450 0332533	50	315	B8 0450 0332541	63	400
B8 0450 0528719	25	180	B8 0450 0332526	40	250	B8 0450 0332639	50	355	B8 0450 0332542	80	224
B8 0450 0531827	32	140	B8 0450 0333401	40	280	B8 0450 0332534	63	180	B8 0450 0332543	80	250
B8 0450 0332519	32	160	B8 0450 0332527	50	160	B8 0450 0332535	63	200	B8 0450 0332544	80	280
B8 0450 0332520	32	180	B8 0450 0332528	50	180	B8 0450 0332536	63	224	B8 0450 0332545	80	315
B8 0450 0332521	32	200	B8 0450 0332529	50	200	B8 0450 0332537	63	250	B8 0450 0332546	80	355
B8 0450 0531828	40	140	B8 0450 0332530	50	224	B8 0450 0332538	63	280	B8 0450 0332547	80	400
B8 0450 0332522	40	160									

Esempio di ordinazione/*Order example* = B8 0450 0528716 (MB code)

Colonna guida *Guide post*



Codice	Materiale
Cod. **B8 0450 200 009 001**	16MnCr5 HRC 60 ÷ 62

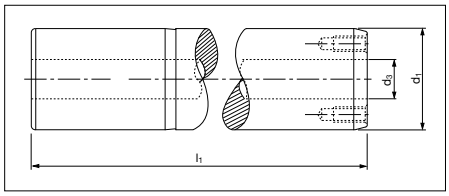

MB code	d1	d3	l1	MB code	d1	d3	l1	MB code	d1	d3	l1
B8 0450 0332548	100	50	280	B8 0450 0332552	125	65	355	B8 0450 0332555	160	95	450
B8 0450 0332549	100	50	315	B8 0450 0332553	125	65	400	B8 0450 0332556	160	95	500
B8 0450 0332550	100	50	355	B8 0450 0332554	125	65	450	B8 0450 0332557	160	95	560
B8 0450 0332551	100	50	400	B8 0450 0584357	160	95	400				

Esempio di ordinazione/*Order example* = B8 0450 0332548 (MB code)

Piastra guida *Wear plate, steel*



Codice	Materiale
Cod. **B8 0460 219 008 801**	16MnCr5 HRC 60 ÷ 64

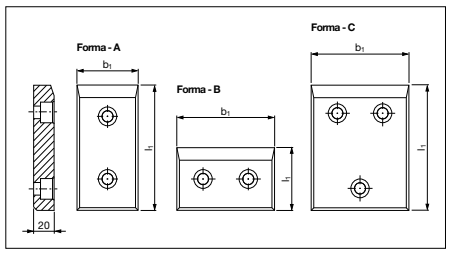

MB code	Forma	b1	l1	MB code	Forma	b1	l1	MB code	Forma	b1	l1
B8 0460 0332860	A	60	80	B8 0460 0332870	A	90	200	B8 0460 0332880	C	135	125
B8 0460 0332861	A	60	100	B8 0460 0332871	B	110	50	B8 0460 0332881	C	135	160
B8 0460 0332862	A	60	125	B8 0460 0332872	B	110	80	B8 0460 0332882	C	135	200
B8 0460 0332863	A	60	160	B8 0460 0332873	A	110	100	B8 0460 0332883	B	170	50
B8 0460 0332864	A	60	200	B8 0460 0332874	A	110	125	B8 0460 0332884	B	170	80
B8 0460 0332865	B	90	50	B8 0460 0332875	A	110	160	B8 0460 0332885	C	170	100
B8 0460 0332866	A	90	80	B8 0460 0332876	A	110	200	B8 0460 0332886	C	170	125
B8 0460 0332867	A	90	100	B8 0460 0332877	B	135	50	B8 0460 0332887	C	170	160
B8 0460 0332868	A	90	125	B8 0460 0332878	B	135	80	B8 0460 0332888	C	170	200
B8 0460 0332869	A	90	160	B8 0460 0332879	C	135	100				

Esempio di ordinazione/*Order example* = B8 0460 0332860 (MB code)

CF Torino - È vietata la riproduzione, anche parziale, del presente catalogo.

Via Alba, 25 - 10024 Moncalieri (TO) - Italy
Tel. +39 011641121 - Fax +39 0116829188
cftorino@cftorino.it www.cftorino.it

Piastra guida *Wear plate, self-lubricating* VDI 3357

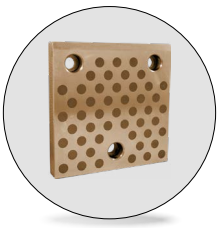

Codice	Materiale
Cod. **B8 0460 231 009 002**	Bronzo e grafite HB ≥ 190

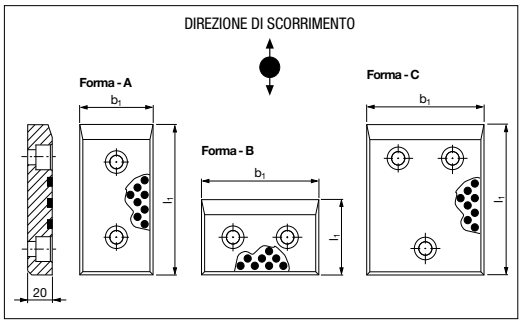

MB code	Forma	b1	l1	MB code	Forma	b1	l1	MB code	Forma	b1	l1
B8 0460 0332587	A	50	80	B8 0460 0332597	A	80	200	B8 0460 0332607	C	125	125
B8 0460 0332588	A	50	100	B8 0460 0332598	B	100	50	B8 0460 0332608	C	125	160
B8 0460 0332589	A	50	125	B8 0460 0332599	B	100	80	B8 0460 0332609	C	125	200
B8 0460 0332590	A	50	160	B8 0460 0332600	A	100	100	B8 0460 0332610	B	160	50
B8 0460 0332591	A	50	200	B8 0460 0332601	A	100	125	B8 0460 0332611	B	160	80
B8 0460 0332592	B	80	50	B8 0460 0332602	A	100	160	B8 0460 0332612	C	160	100
B8 0460 0332593	A	80	80	B8 0460 0332603	A	100	200	B8 0460 0332613	C	160	125
B8 0460 0332594	A	80	100	B8 0460 0332604	B	125	50	B8 0460 0332614	C	160	160
B8 0460 0332595	A	80	125	B8 0460 0332605	B	125	80	B8 0460 0332615	C	160	200
B8 0460 0332596	A	80	160	B8 0460 0332606	C	125	100				

Esempio di ordinazione/*Order example* = B8 0460 0332587 (MB code)

Piastra guida *Wear plate, self-lubricating* VDI 3357



Codice	Materiale
Cod. **B8 0460 231 008 801**	Bronzo e grafite HB ≥ 190

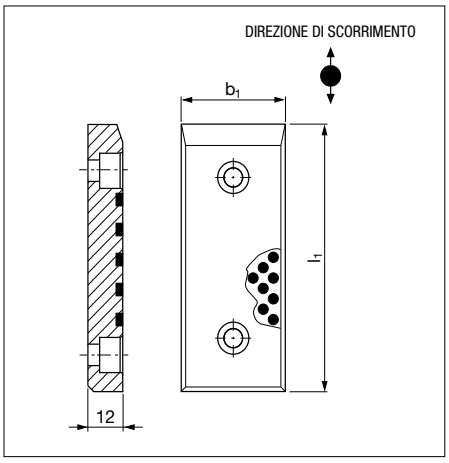

MB code	b1	l1	MB code	b1	l1
B8 0460 0333603	30	80	B8 0460 0333611	40	160
B8 0460 0333604	30	100	B8 0460 0333612	40	200
B8 0460 0333605	30	125	B8 0460 0333613	60	80
B8 0460 0333606	30	160	B8 0460 0333614	60	100
B8 0460 0333607	30	200	B8 0460 0333615	60	125
B8 0460 0333608	40	80	B8 0460 0333616	60	160
B8 0460 0333609	40	100	B8 0460 0333617	60	200
B8 0460 0333610	40	125			

Esempio di ordinazione/*Order example* = B8 0460 0333603 (MB code)

Piastra guida *Wear plates, self-lubricating*



Codice	Materiale
Cod. **B8 0460 231 009 003**	Bronzo e grafite HB ≥ 190

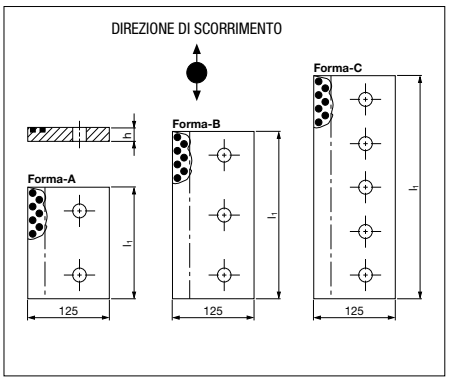

MB code	Forma	h	l1	MB code	Forma	h	l1
B8 0460 0528243	A	25	160	B8 0460 0528247	A	30	160
B8 0460 0528244	A	25	200	B8 0460 0528248	A	30	200
B8 0460 0528245	B	25	250	B8 0460 0528249	B	30	250
B8 0460 0528246	C	25	400	B8 0460 0528250	C	30	400

Esempio di ordinazione/*Order example* = B8 0460 0528243 (MB code)

CF Torino - È vietata la riproduzione, anche parziale, del presente catalogo.

Via Alba, 25 - 10024 Moncalieri (TO) - Italy
Tel. +39 011641121 - Fax +39 0116829188
cftorino@cftorino.it www.cftorino.it

Tassello di centraggio *Locating block*

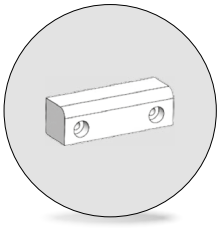

Codice	Materiale
Cod. **B8 0460 850 000 101**	Polyamide PA6

MB code
B8 0460 0331968

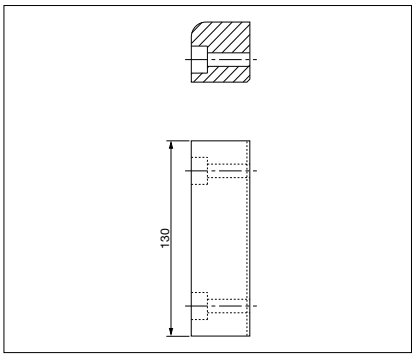

Esempio di ordinazione/*Order example* = B8 0460 0331968 (MB code)

Guida a V *"V" driver, steel*

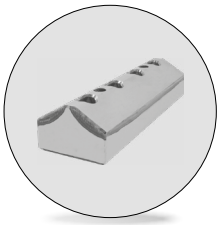

Codice	Materiale
Cod. **B8 0461 110 000 101**	CK45 HRC 58 ÷ 60

MB code	l
B8 0461 0330553	150
B8 0461 0330554	200
B8 0461 0330555	250
B8 0461 0330556	300

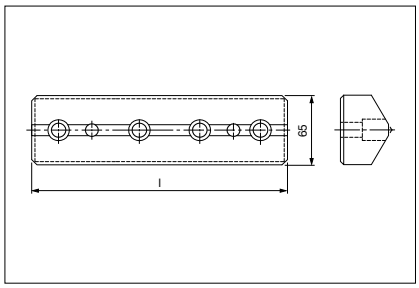

Esempio di ordinazione/*Order example* = B8 0461 0330553 (MB code)

Guida a V *"V" driver , self-lubricating*

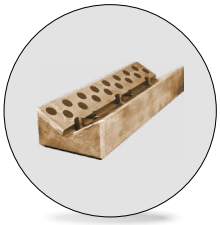

Codice	Materiale
Cod. **B8 0461 131 000 101**	Bronzo e grafite HB ≥ 190

MB code	l
B8 0461 0330549	150
B8 0461 0330550	200
B8 0461 0330551	250
B8 0461 0330552	300

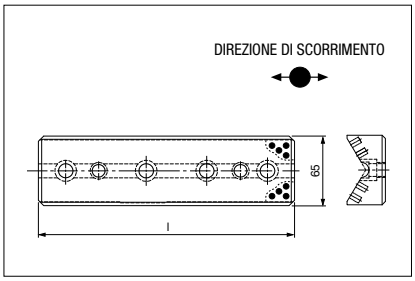

Esempio di ordinazione/*Order example* = B8 0461 0330549 (MB code)

Cuneo in acciaio *Cam dwell steel*

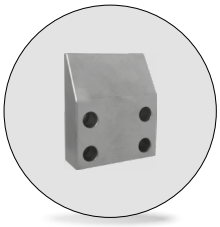

Codice	Materiale
Cod. **B8 0467 000 009 001**	X155CrVMo12 HRC 58 ÷ 62

MB code	w	l	t
B8 0467 0528447	100	150	45
B8 0467 0528448	100	170	60
B8 0467 0528449	125	150	45
B8 0467 0528450	125	170	60
B8 0467 0528451	150	150	45
B8 0467 0528452	150	170	60

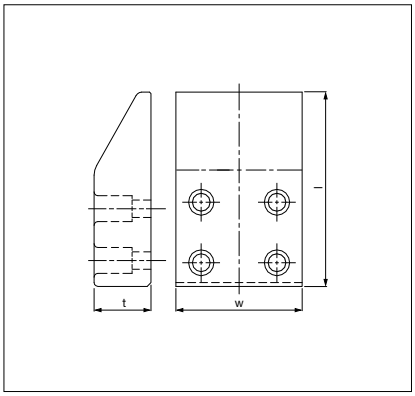

Esempio di ordinazione/*Order example* = B8 0467 0528447 (MB code)

CF Torino - È vietata la riproduzione, anche parziale, del presente catalogo.

Via Alba, 25 - 10024 Moncalieri (TO) - Italy
Tel. +39 011641121 - Fax +39 0116829188
cftorino@cftorino.it www.cftorino.it

Cuneo *Cam dwell self-lubricating*

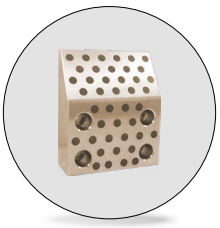

Codice	Materiale
Cod. **B8 0467 000 009 001**	Bronzo e grafite HB ≥ 190

MB code	w	l	t
B8 0467 0528752	100	150	45
B8 0467 0528753	100	170	60
B8 0467 0528754	125	150	45
B8 0467 0528755	125	170	60
B8 0467 0528756	150	150	45
B8 0467 0528757	150	170	60

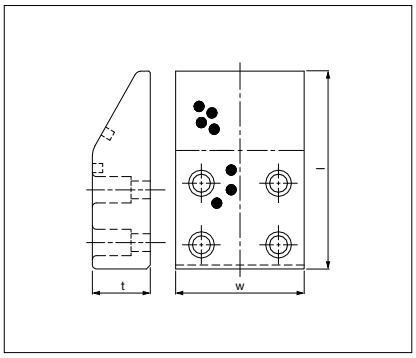

Esempio di ordinazione/*Order example* = B8 0467 0528752 (MB code)

Tassello di centraggio *Locating block*

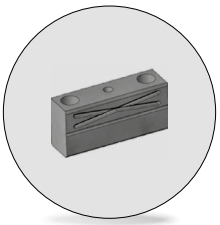

Codice	Materiale
Cod. **B8 0467 111 000 101**	16MnCr5 HRC 60 ÷ 62

MB code	l1
B8 0467 0091638	100
B8 0467 0091639	160

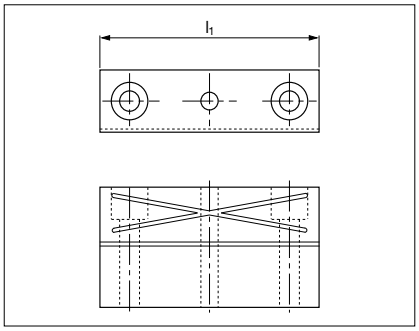

Esempio di ordinazione/*Order example* = B8 0467 0091638 (MB code)

Riferimento *Gage*

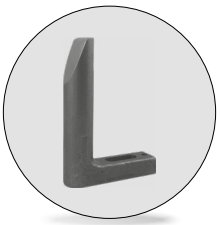

Codice	Materiale	Trattamento
Cod. **B8 0541 000 009 001**	C60	indurito HRC 56-60

MB code	l
B8 0541 0332634	65
B8 0541 0332635	90
B8 0541 0332636	120
B8 0541 0332637	150
B8 0541 0332638	180
B8 0541 0332641	250

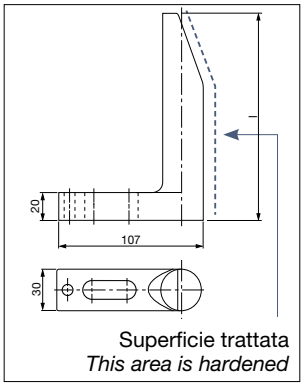

Superficie trattata
This area is hardened

Esempio di ordinazione/*Order example* = B8 0541 0332634 (MB code)

Riferimento *Gage*

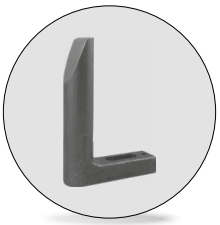

Codice	Materiale
Cod. **B8 0541 000 009 005**	CK45

MB code	l1
B8 0541 0093836	65
B8 0541 0093838	90

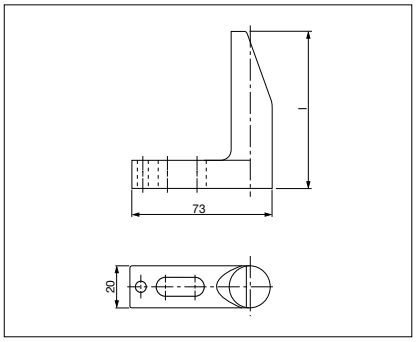

Esempio di ordinazione/*Order example* = B8 0541 0093836 (MB code)

CF Torino - È vietata la riproduzione, anche parziale, del presente catalogo.

Via Alba, 25 - 10024 Moncalieri (TO) - Italy
Tel. +39 011641121 - Fax +39 0116829188
cftorino@cftorino.it www.cftorino.it

Riferimento *Gage, hardened*



Codice	Materiale
Cod. **B8 0541 000 009 005**	CK45 HRC 58 ÷ 60

MB code	l
B8 0541 0093839	65
B8 0541 0093840	90

Esempio di ordinazione/*Order example* = B8 0541 0093839 (MB code)

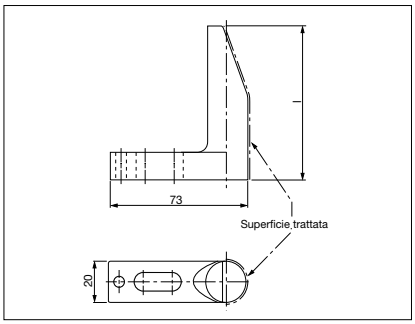

Riferimento per sensore *Gage for sensor*



Codice	Materiale
Cod. **B8 0541 000 009 007**	CK45 Piastrina: acciaio HRC 58 ÷ 60

MB code	l
B8 0541 1049305	120
B8 0541 1049306	150
B8 0541 1049307	180
B8 0541 1049308	250

Esempio di ordinazione/*Order example* = B8 0541 1049305 (MB code)

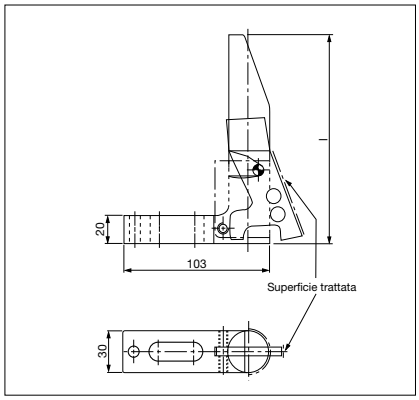

Distanziale *Spacer*

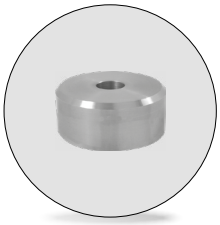

Codice	Materiale
Cod. **B8 0550 100 008 801**	CK45

MB code	h
B8 0550 0333522	20
B8 0550 0333523	30
B8 0550 0528689	40

Esempio di ordinazione/*Order example* = B8 0550 0333522 (MB code)

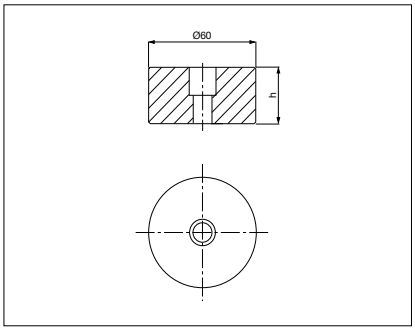

Distanziale *Distance plate*

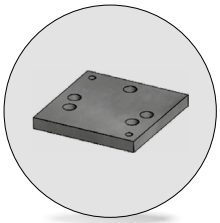

Codice	Materiale
Cod. **B8 0561 131 008 801**	St37

MB code	lo
B8 0561 0331204	10
B8 0561 0565393	11
B8 0561 0565396	12

Esempio di ordinazione/*Order example* = B8 0561 0331204 (MB code)

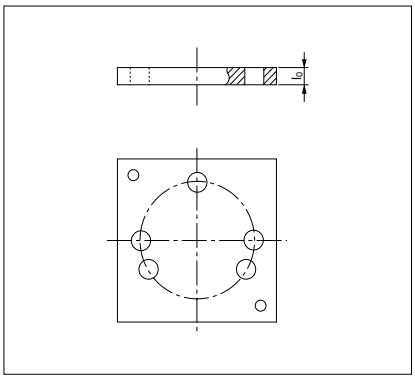

CF Torino - È vietata la riproduzione, anche parziale, del presente catalogo.

Via Alba, 25 - 10024 Moncalieri (TO) - Italy
Tel. +39 011641121 - Fax +39 0116829188
cftorino@cftorino.it www.cftorino.it

Piastra di reazione *Backing plate*



Codice	Materiale
Cod. **B8 0561 131 008 803**	90MnCrV8 HRC 60 ÷ 62

MB code	l
B8 0561 0347055	90
B8 0561 0544586	60
B8 0561 0343592	100

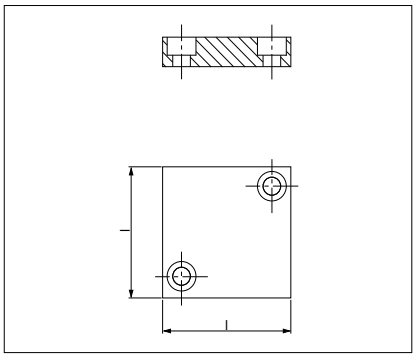

Esempio di ordinazione/*Order example* = B8 0561 0347055 (MB code)

Piastra di collegamento cilindri *Cylinder connection plate*

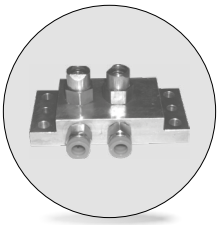

Codice	Materiale
Cod. **B8 0561 152 000 001**	CK45

MB code
B8 0561 0544587

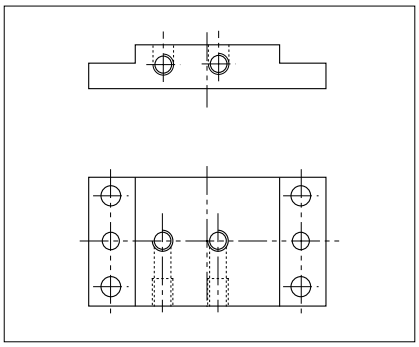

Esempio di ordinazione/*Order example* = B8 0561 0544587 (MB code)

Centraggio *Locating pin*

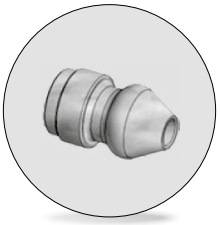

Codice	Materiale
Cod. **B8 0602 104 008 803**	16MnCr5 HRC 60 ÷ 62

MB code
B8 0602 0533447

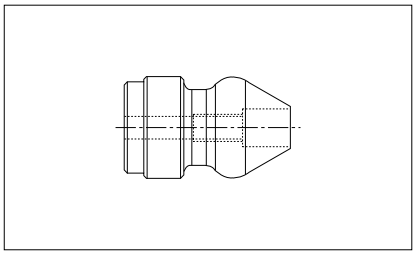

Esempio di ordinazione/*Order example* = B8 0602 0533447 (MB code)

Perno di centraggio *Locating pin*



Codice	Materiale
Cod. **B8 0602 321 008 801**	16MnCr5 HRC 60 ÷ 62

MB code	d1	h
B8 0602 1061335	11	70
B8 0602 0333314	22	50
B8 0602 0333315	25	50
B8 0602 0333316	32	50
B8 0602 1061342	15	70
B8 0602 0333317	40	50
B8 0602 0333318	50	50

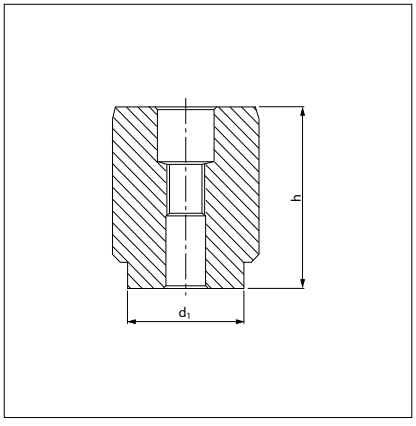

Esempio di ordinazione/*Order example* = B8 0602 1061335 (MB code)

CF Torino - È vietata la riproduzione, anche parziale, del presente catalogo.

Via Alba, 25 - 10024 Moncalieri (TO) - Italy
Tel. +39 011641121 - Fax +39 0116829188
cftorino@cftorino.it www.cftorino.it

Perno per molla *Pin for elastomer springs*



Codice	Materiale
Cod. **B8 0604 100 001 102**	CK45

MB code	d3	Ø molla
B8 0604 0333552	28	63
B8 0604 0333553	32	80-100
B8 0604 0333554	38	125-140

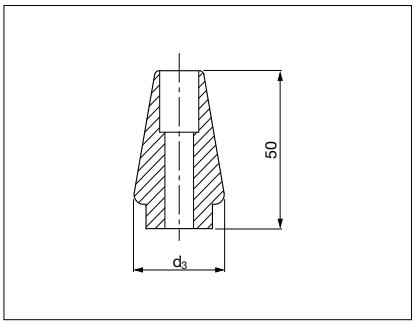

Esempio di ordinazione/*Order example* = B8 0604 0333552 (MB code)

Cono di centraggio *Locating cone*



Codice	Materiale
Cod. **B8 0604 100 008 802**	16MnCr5 HRC 60 ÷ 64

MB code	Forma
B8 0604 0372845	A
B8 0604 0345936	B

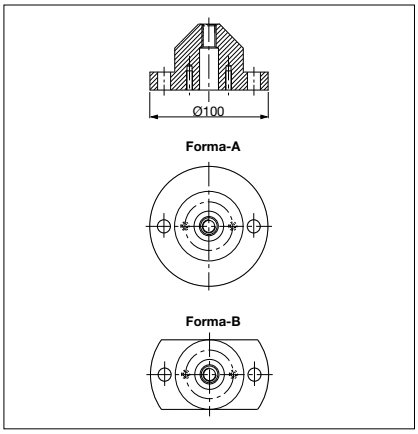

Esempio di ordinazione/*Order example* = B8 0604 0372845 (MB code)

Cono di centraggio *Locating cone*



Codice	Materiale
Cod. **B8 0624 108 800 002**	16MnCr5 HRC 60 ÷ 64

MB code	Forma
B8 0624 0372844	A
B8 0624 0345931	B

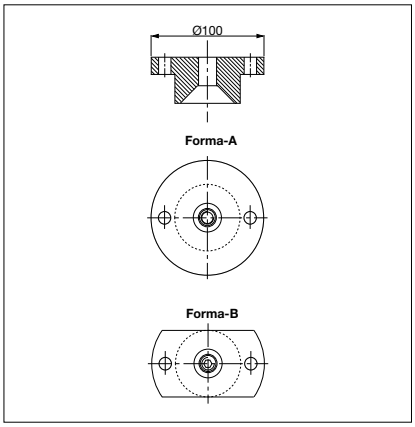

Esempio di ordinazione/*Order example* = B8 0624 0372844 (MB code)

Distanziale *Spacer*



Codice	Materiale
Cod. **B8 1001 110 008 801**	DIN 912 8.8

MB code
B8 1001 0333539

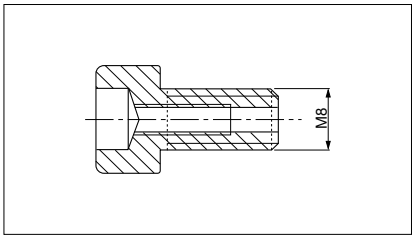

Esempio di ordinazione/*Order example* = B8 1001 0333539 (MB code)

CF Torino - È vietata la riproduzione, anche parziale, del presente catalogo.

Via Alba, 25 - 10024 Moncalieri (TO) - Italy
Tel. +39 011641121 - Fax +39 0116829188
cftorino@cftorino.it www.cftorino.it

Tirante *Retainer Bolt*

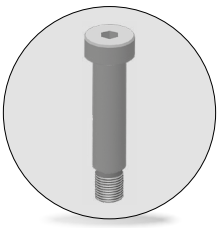

Codice	Materiale
Cod. **B8 1013 110 008 802**	DIN 898 - 12.9

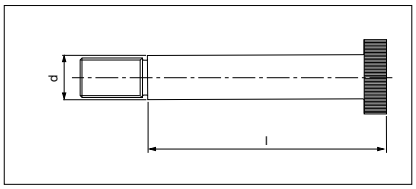

MB code	d	l	MB code	d	l	MB code	d	l
B8 1013 0528837	16	70	B8 1013 0528845	20	60	B8 1013 0789539	16	25
B8 1013 0528838	16	80	B8 1013 0528846	20	70	B8 1013 0789540	16	35
B8 1013 0528839	16	90	B8 1013 0528847	20	80	B8 1013 0789542	16	40
B8 1013 0528840	16	100	B8 1013 0528848	20	90	B8 1013 0789543	16	45
B8 1013 0528841	16	120	B8 1013 0528849	20	100	B8 1013 1018326	8	16
B8 1013 0528842	16	60	B8 1013 0528850	20	120	B8 1013 1043713	8	50
B8 1013 0528843	16	50	B8 1013 0571679	16	30	B8 1013 1060773	12	30
B8 1013 0528844	20	50						

Esempio di ordinazione/*Order example* = B8 1013 0528837 (MB code)

Anello per colonna *Post Ring*

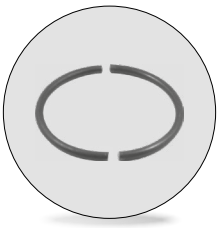

Codice	Materiale
Cod. **B8 1087 100 000 001**	EN 10270

MB code	d2	s
B8 1087 0333184	43	1,5
B8 1087 0333185	53	1,5
B8 1087 0333186	66	1,5
B8 1087 0333187	83,2	2,0
B8 1087 0333188	103,8	2,5
B8 1087 0333189	128,8	2,5
B8 1087 0333190	164,3	2,5

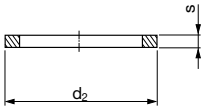

Esempio di ordinazione/*Order example* = B8 1087 0333184 (MB code)

Staffa di sollevamento VDI 3366 *Lifting brackets VDI 3366*

CE



Codice	Materiale
Cod. **B8 1240 300 009 001**	CK45 700 ÷ 800 N/mm²

Per sicurezza, il peso dello stampo deve essere sopportato da 2 sole staffe.
For safety, consider that the weight of the die has to be supported just by 2 brackets.

MB code	Carico max (Kg)	Peso max dello stampo	Forma	l1
B8 1240 0333078	320	640	A	80
B8 1240 0333079	630	1260	A	90
B8 1240 0333080	1250	2500	A	100
B8 1240 0333081	2000	4000	A	120
B8 1240 0333082	3200	6400	A	140
B8 1240 0333083	5000	10000	A	160
B8 1240 0333084	8000	16000	B	200
B8 1240 0333085	12500	25000	B	250
B8 1240 0333086	20000	40000	B	300

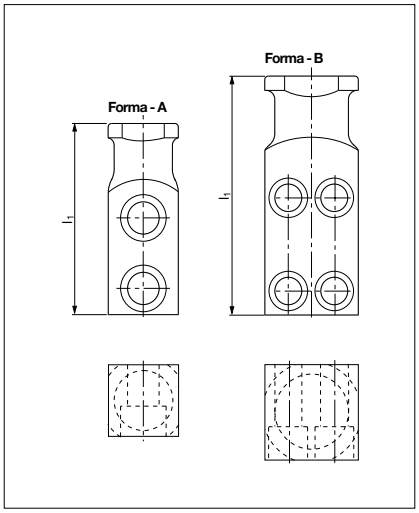

Esempio di ordinazione/*Order example* = B8 1240 0333078 (MB code)

Rispettare il carico max. *Respect the max load.*

CF Torino - È vietata la riproduzione, anche parziale, del presente catalogo.

Via Alba, 25 - 10024 Moncalieri (TO) - Italy
Tel. +39 011641121 - Fax +39 0116829188
cftorino@cftorino.it www.cftorino.it

Perno di sollevamento *Lifting pins VDI 3366*

CE



Codice	Cod. **B8 2002 231 009 001**
Materiale	d1 ≤ 63 1.0503 CK45 d1 = 76 1.7225 42CrMo4

Per sicurezza, il peso dello stampo deve essere sopportato da 2 soli perni.
For safety, consider that the weight of the die has to be supported just by 2 lifting pins.

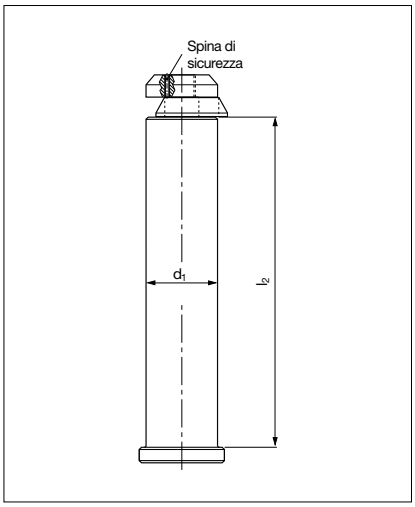

MB code	Carico max (Kg)	Peso max dello stampo	d1	l2
B8 2002 0370693	3200	6400	32	145
B8 2002 0370694	5000	10000	40	188
B8 2002 0537341	8000	16000	50	230
B8 2002 0537342	12500	25000	63	295
B8 2002 0537343	31500	63000	76	360

Esempio di ordinazione/*Order example* = B8 2002 0370693 (MB code)

Rispettare il carico max. *Respect the max load.*

Tirante *Retainer bolt*



Codice	Materiale
Cod. **B8 2002 310 008 801**	42CrMo4 1000 ÷ 1200 N/mm²

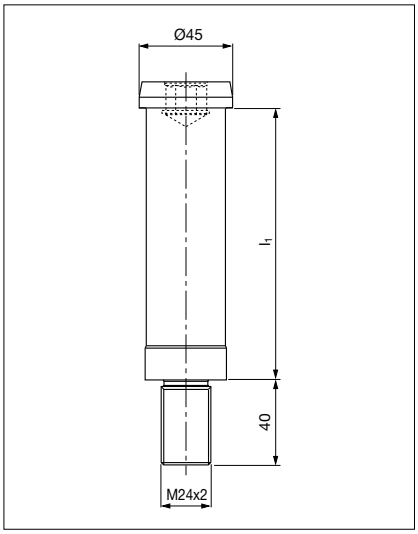

MB code	l1	MB code	l1
B8 2002 0373389	48	B8 2002 0373407	188
B8 2002 0373390	68	B8 2002 0373409	208
B8 2002 0373391	88	B8 2002 0373410	228
B8 2002 0373392	108	B8 2002 0373412	248
B8 2002 0373393	128	B8 2002 0373413	268
B8 2002 0373405	148	B8 2002 0373414	288
B8 2002 0373406	168		

Esempio di ordinazione/*Order example* = B8 2002 0373389 (MB code)

Perno *Pin*



Codice	Materiale
Cod. **B8 2002 521 008 801**	42CrMo4 1000 ÷ 1200 N/mm²

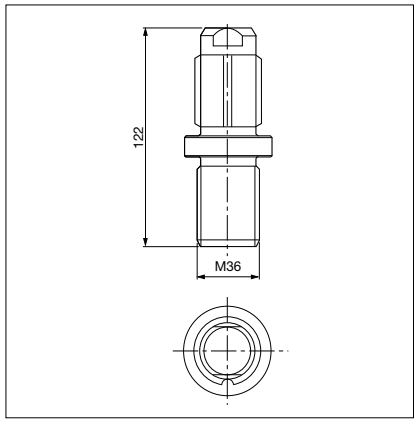

MB code
B8 2002 0332361

Esempio di ordinazione/*Order example* = B8 2002 0332361 (MB code)

CF Torino - È vietata la riproduzione, anche parziale, del presente catalogo.

Via Alba, 25 - 10024 Moncalieri (TO) - Italy
Tel. +39 011641121 - Fax +39 0116829188
cftorino@cftorino.it www.cftorino.it

Perno di arresto *Pad retainer pin*



Codice	Materiale
Cod. **B8 2002 621 008 802**	CK45 800 ÷ 1000 N/mm²

MB code	Carico max (Kg)	d1	l1
B8 2002 0333400	2000	32	122
B8 2002 0332932	3200	40	139
B8 2002 0332933	5000	50	167

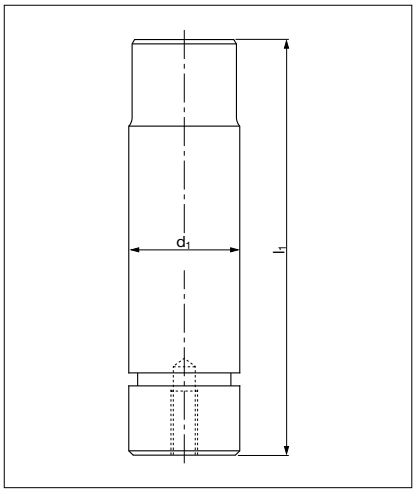

Esempio di ordinazione/*Order example* = B8 2002 0333400 (MB code)

Rispettare il carico max. *Respect the max load.*

Candela *Air pin*



Codice	Cod. **B8 2002 731 000 001**
Materiale	42CrMo4; 1000 ÷ 1200 N/mm²

MB code	l1
B8 2002 0372405	150
B8 2002 0372406	175
B8 2002 0372407	200
B8 2002 0372408	225
B8 2002 0372409	250

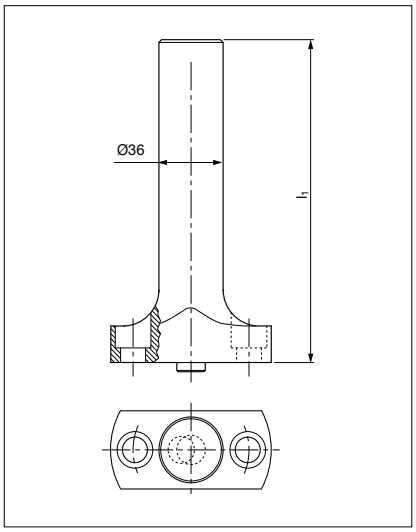

Esempio di ordinazione/*Order example* = B8 2002 0372405 (MB code)

Candela *Air pin*



Codice	Cod. **B8 2002 731 000 002**
Materiale	42CrMo4 (CK45); 800 - 10200 N/mm²

MB code	l1
B8 2002 1152051	150
B8 2002 1152052	175
B8 2002 1152053	200
B8 2002 1152054	225
B8 2002 1152055	250

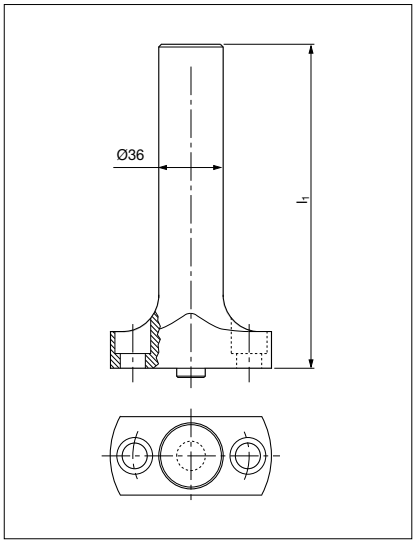

Esempio di ordinazione/*Order example* = B8 2002 1152051 (MB code)

CF Torino - È vietata la riproduzione, anche parziale, del presente catalogo.

Via Alba, 25 - 10024 Moncalieri (TO) - Italy
Tel. +39 011641121 - Fax +39 0116829188
cftorino@cftorino.it www.cftorino.it

Guida nastro *Coil guide roller*

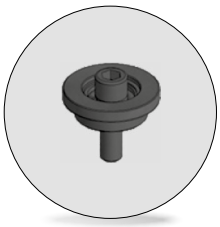

Codice	Materiale
Cod. **B8 7007 000 008 808**	Acciaio

MB code	h
B8 7007 0332934	17
B8 7007 0332935	34
B8 7007 0530090	80

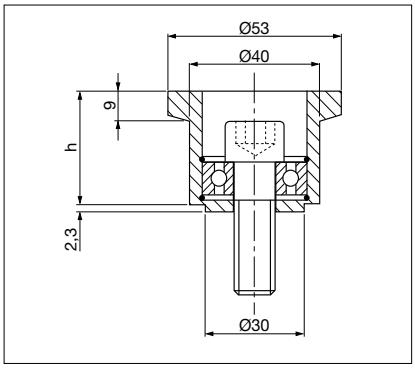

Esempio di ordinazione/*Order example* = B8 7007 0332934 (MB code)

Guida nastro *Coil guide roller*

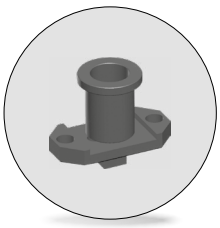

Codice	Materiale
Cod. **B8 7007 000 008 809**	Acciaio

MB code	h
B8 7007 0332631	17
B8 7007 0332632	34
B8 7007 0557701	80

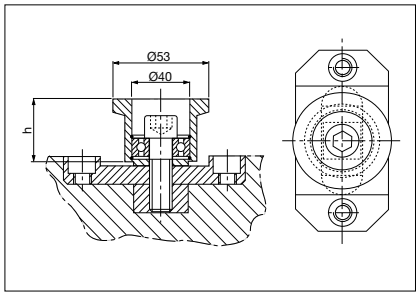

Esempio di ordinazione/*Order example* = B8 7007 0332631 (MB code)

Guida nastro *Coil guide roller*

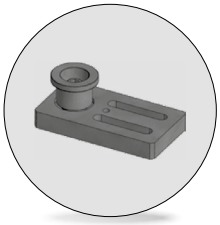

Codice	Materiale
Cod. **B8 7007 000 008 810**	Acciaio

MB code	h
B8 7007 0530088	34
B8 7007 0530089	80

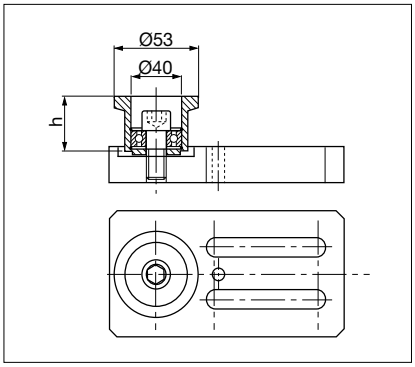

Esempio di ordinazione/*Order example* = B8 0550 0333522 (MB code)

Supporto con rullo *Cam roller*



Codice	Materiale
Cod. **B8 7466 100 009 001**	Acciaio

MB code
B8 7466 0333319

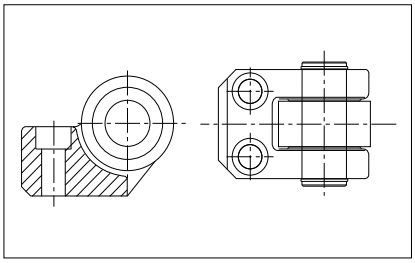

Esempio di ordinazione/*Order example* = B8 7466 0333319 (MB code)

CF Torino - È vietata la riproduzione, anche parziale, del presente catalogo.

Via Alba, 25 - 10024 Moncalieri (TO) - Italy
Tel. +39 011641121 - Fax +39 0116829188
cftorino@cftorino.it www.cftorino.it