

Via Alba, 25 - 10024 Moncalieri (TO) - Italy
Tel. +39 011641121 - Fax +39 0116829188
cftorino@cftorino.it www.cftorino.it

AUTOMOTIVE
Normalizzati per stampi per automotive
Automotive standard parts for die

E24.51.930.G  Distanziale *Balance block* pag. 7.PC.3	**E24.51.930.G**  Distanziale *Stop block* pag. 7.PC.3	**E24.52.105.G**  Colonna *Guide post* pag. 7.PC.3	**E24.52.105.G**  Ritegno per colonna *Flange for median retaining column* pag. 7.PC.3	**E24.52.105.G**  Ritegno per boccola *Flange for median retaining bushes* pag. 7.PC.4	**E24.52.105.G**  Boccola guida *Guide Bushes with collar, self-lubricating* pag. 7.PC.4	**E24.52.105.G**  Colonna *Guide Post* pag. 7.PC.4
E24.52.105.G  Semi flange *Flange for median retaining column* pag. 7.PC.4	**E24.52.105.G**  Boccola autolubrificante *Guide bushes with collar, self-lubricating* pag. 7.PC.5	**E24.52.105.G**  Ritegno per boccola *Toe clamp* pag. 7.PC.5	**E24.52.305.G**  Ritegno per boccola *Toe clamp* pag. 7.PC.5	**E24.52.504.G**  Piastra guida AFNOR *Wear plates with oil groove* pag. 7.PC.5	**E24.52.504.G**  Piastra guida *Wear plates, self-lubricating* pag. 7.PC.6	**E24.52.504.G**  Piastra guida VDI 3357 *Wear plates, self-lubricating VDI 3357* pag. 7.PC.6
E24.52.504.G  Piastra guida in acciaio VDI 3357 *Wear plates, steel VDI 3357* pag. 7.PC.7	**E24.52.504.G**  Piastra guida autolubrificante VDI 3357 *Wear plates, self-lubricating VDI 3357* pag. 7.PC.7	**E24.52.504.G**  Piastra acciaio VDI 3357 *Wear plates, steel VDI 3357* pag. 7.PC.8	**E24.52.512.G**  Piastra di scorrimento *Wear plates with oil groove* pag. 7.PC.8	**E24.52.512.G**  Piastra di scorrimento *Wear plates with oil groove* pag. 7.PC.8	**E24.52.512.G**  Piastra di scorrimento *Wear plates with oil groove* pag. 7.PC.9	**E24.52.512.G**  Piastra di scorrimento *Wear plates with oil groove* pag. 7.PC.9
E24.52.512.G  Piastra di scorrimento *Wear plates with oil groove* pag. 7.PC.9	**E24.52.512.G**  Guida a V acciaio *"V" Driver, steel* pag. 7.PC.9	**E24.52.512.G**  Guida a V con rigature *Angular slide plates, steel and oil groove* pag. 7.PC.10	**E24.52.512.G** 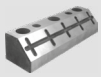 Guida angolare con rigature *Angular slide plates, steel and oil groove* pag. 7.PC.10	**E24.52.512.G**  Piastra di scorrimento acciaio *Wear plates, steel* pag. 7.PC.10	**E24.52.535.G**  Guida a V autolubrificante *"V" driver, self-lubricating* pag. 7.PC.10	**E24.52.535.G** 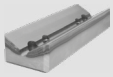 Guida a V acciaio *"V" driver, steel* pag. 7.PC.11
E24.52.535.G 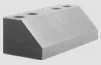 Guida angolare acciaio *Angular slide plates, steel* pag. 7.PC.11	**E24.52.535.G**  Guida angolare autolubrificante *Angular slide plates, self-lubricating* pag. 7.PC.11	**E24.52.535.G**  *Piastra guida autolubrificante* *Wear plates, self-lubricating* pag. 7.PC.11	**E24.52.540.G**  Distanziale per piastra *Distance plates, steel* pag. 7.PC.12	**E24.53.920.G**  Estrattore per punzoni *Punch stripper* pag. 7.PC.12	**E24.54.410.G**  Molla in elastometro *Elastomer springs* pag. 7.PC.12	**E24.54.410.G**  Perno per molle in elastomero *Pin for elastomer springs* pag. 7.PC.13
E24.54.420.G  Puntalino in elastomero *Elastomer cap* pag. 7.PC.13	**E24.54.445.G**  Molla in elastomero *Elastomer springs* pag. 7.PC.13	**E24.54.445.G** 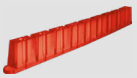 Estrattore in elastomero *Plastic stripper for blanking dies* pag. 7.PC.13	**E24.55.265.G**  Ammortizzatore *Shock absorber for pad retainer pins* pag. 7.PC.14	**E24.55.265.G**  Perno di arresto *Pad retainer pins* pag. 7.PC.14	**E24.55.410.G** Viti a colletto *Spring spacer units* pag. 7.PC.14	**E24.56.200.G** Riferimento trattato *Gage* pag. 7.PC.14
E24.56.630.G Chiavetta *Key* pag. 7.PC.15	**E24.56.700.G** Cono di centraggio *Locating Cone* pag. 7.PC.15	**E24.57.370.G** Canotto guida *Sleeve* pag. 7.PC.15	**E24.57.370.G** Morsetto *Coupling clamp* pag. 7.PC.16	**E24.57.370.G** Colonna *Guide post* pag. 7.PC.16	**E24.57.370.G** Supporto *Bracket* pag. 7.PC.16	**E24.57.900.G** Lamiera bugnata *Stainless steel embossed sheet* pag. 7.PC.16
E24.64.100.G Portatimbri *Stamp retainer* pag. 7.PC.17	**E24.64.100.G** Distanziale *Backing plate* pag. 7.PC.17	**E24.64.105.G** Punzone di visualizzazione *Visual locator punch* pag. 7.PC.17	**E24.65.000.G** Perno di sollevamento *Lifting pins* pag. 7.PC.17			

CF Torino - È vietata la riproduzione, anche parziale, del presente catalogo.

Via Alba, 25 - 10024 Moncalieri (TO) - Italy
Tel. +39 011641121 - Fax +39 0116829188
cftorino@cftorino.it www.cftorino.it

Distanziale *Balance block*

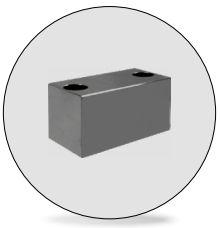

Codice	Materiale
Cod. **E24.51.930.G**	CK45

PSA code	a	h
A 699 101 605	80	55
A 699 101 804	110	55
J 859 912 001	80	101
J 856 750 087	110	137

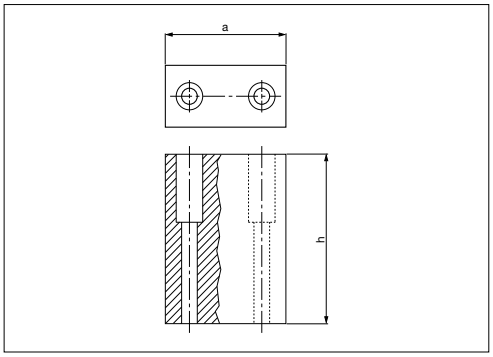

Esempio di ordinazione/*Order example* = A 699 101 605 (PSA code)

Distanziale *Stop block*



Codice	Materiale
Cod. **E24.51.930.G**	25CrMo4

PSA code	d	h
N 001 107 801	40	20
N 001 107 798	70	30

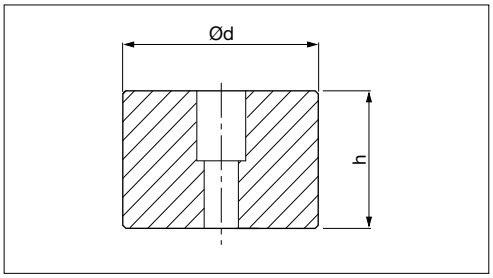

Esempio di ordinazione/*Order example* = N 001 107 801 (PSA code)

Colonna *Guide Post*

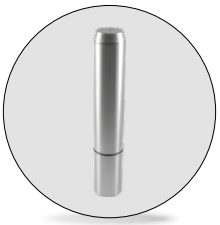

Codice	Materiale
Cod. **E24.52.105.G**	16MnCr5 HRC 60-62

PSA code	a	l	PSA code	a	l
Z 000 115 378	25	100	P 446 118 170	50	220
Z 000 495 749	25	125	P 446 118 174	50	250
Z 000 306 386	32	125	P 446 118 101	50	280
Z 000 325 846	32	220	P 446 118 701	63	250
P 446 117 470	40	180	P 446 118 702	63	315
P 446 117 401	40	200	P 446 119 200	80	315
P 446 117 476	40	220	P 446 119 270	80	355

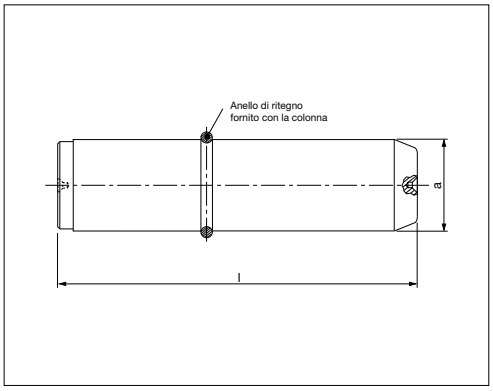

Esempio di ordinazione/*Order example* = Z 000 115 378 (PSA code)

Ritegno per colonna *Flange for median retaining column*

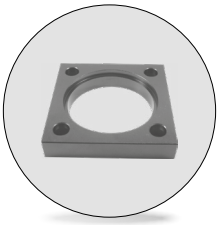

Codice	Materiale
Cod. **E24.52.105.G**	CK45

PSA code	a	d	e
Z 000 248 844	25	10	45
P 446 932 711	32	10	56
P 446 932 701	40	12	70
P 446 932 702	50	14	80
P 446 932 703	63	18	100
P 446 932 704	80	20	110

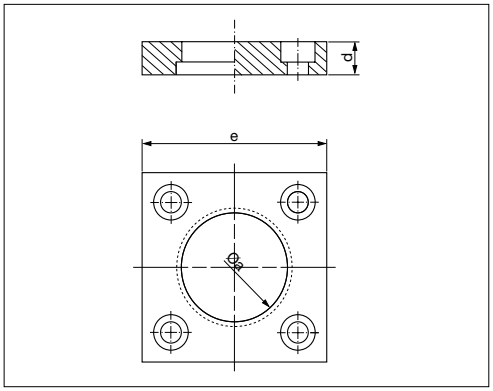

Esempio di ordinazione/*Order example* = Z 000 248 844 (PSA code)

CF Torino - È vietata la riproduzione, anche parziale, del presente catalogo.

Via Alba, 25 - 10024 Moncalieri (TO) - Italy
Tel. +39 011641121 - Fax +39 0116829188
cftorino@cftorino.it www.cftorino.it

Ritegno per boccola *Flange for median retaining column*

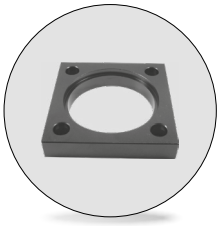

Codice	Materiale
Cod. **E24.52.105.G**	CK45

PSA code	a	c	d
P 446 932 719	50	75	12
P 446 932 720	60	85	16
P 446 932 721	80	100	16
P 446 932 722	100	117	20

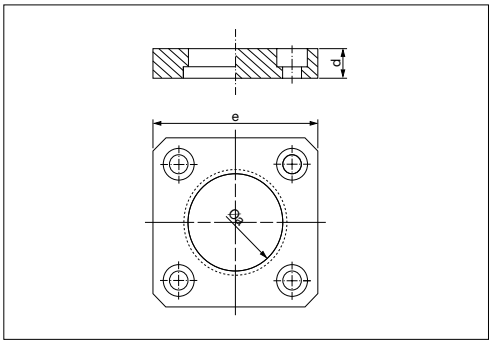

Esempio di ordinazione/*Order example* = P 446 932 719 (PSA code)

Boccola guida *Guide bushes with collar*



Codice	Materiale
Cod. **E24.52.105.G**	Bronzo HB ≥ 190

PSA code	a	c	l
P 405 336 470	20	32	32
P 406 107 070	25	40	40
P 406 827 770	32	50	50
P 407 508 271	40	60	63
P 408 178 770	50	71	80
P 408 749 371	63	90	100
P 409 309 872	80	112	125

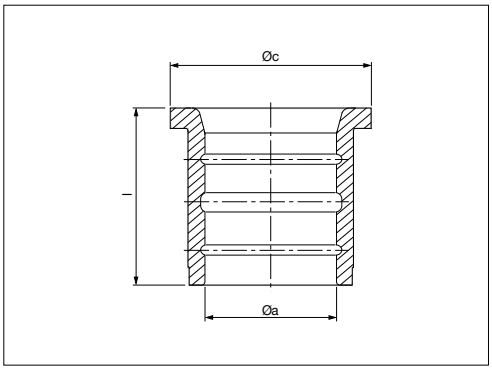

Esempio di ordinazione/*Order example* = P 405 336 470 (PSA code)

Colonna *Guide Post*



Codice	Materiale
Cod. **E24.52.105.G**	16MnCr5 HCR 60-62

PSA code	a	l	PSA code	a	l
N 000 622 562	100	280	N 000 643 539	125	315
N 000 829 460	100	250	N 000 527 148	125	355
Z 000 508 424	100	315	Z 000 499 648	125	400
Z 000 499 647	100	355	Z 000 508 423	125	450
Z 000 508 422	100	400			

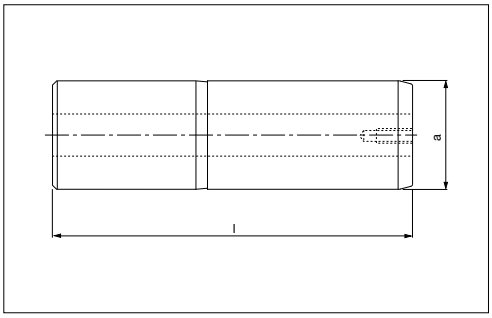

Esempio di ordinazione/*Order example* = N 000 622 562 (PSA code)

Semi flange *Flange for median retaining column*

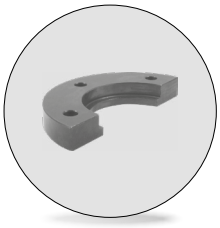

Codice	Materiale
Cod. **E24.52.105.G**	CK45

PSA code	Ø colonna guida	a	c
Z 000 289 474	25	32	72
P 446 932 717	32	40	80

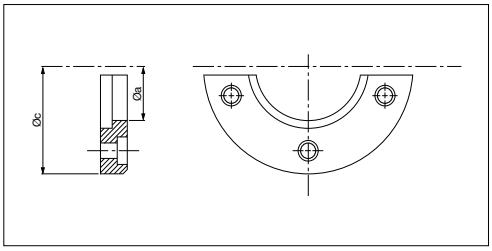

Esempio di ordinazione/*Order example* = Z 000 289 474 (PSA code)

AUTOMOTIVE

CF Torino - È vietata la riproduzione, anche parziale, del presente catalogo.

Via Alba, 25 - 10024 Moncalieri (TO) - Italy
Tel. +39 011641121 - Fax +39 0116829188
cftorino@cftorino.it www.cftorino.it

Boccola autolubrificante *Guide Bushes with collar, self-lubricating*



Codice	Materiale
Cod. **E24.52.105.G**	Bronzo + grafite HB ≥ 190

PSA code	a	l
Z 000 499 644	100	125
Z 000 499 646	125	160

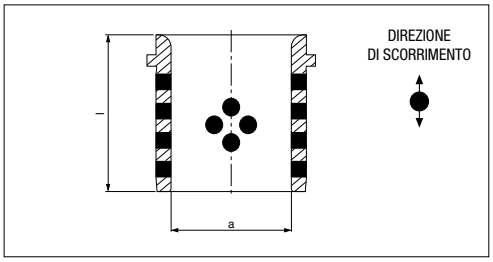

Esempio di ordinazione/*Order example* = Z 000 499 644 (PSA code)

Ritegno per boccola *Toe clamp*

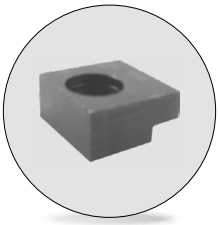

Codice	Materiale
Cod. **E24.52.105.G**	1.0503 (C45)

PSA code
Z 000 263 005

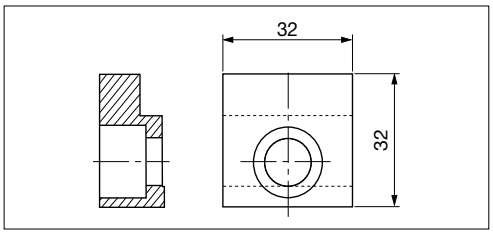

Esempio di ordinazione/*Order example* = Z 000 263 005 (PSA code)

Ritegno per boccola *Toe clamp*

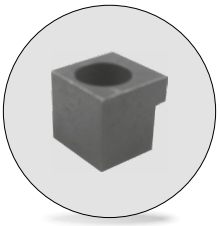

Codice	Materiale
Cod. **E24.52.305.G**	1.0503 (C45)

PSA code	k	m
P 446 932 706	9	18
P 446 932 708	11	22
P 446 932 709	18	26

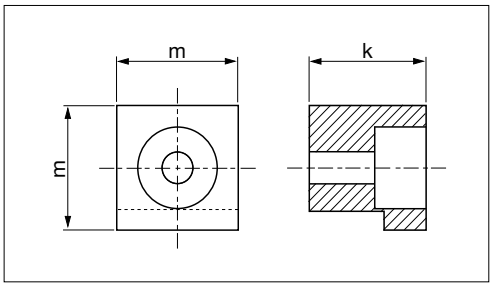

Esempio di ordinazione/*Order example* = P 446 932 706 (PSA code)

Piastra guida AFNOR *Wear plates with oil groove*

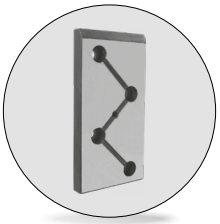

Codice	Materiale
Cod. **E24.52.504.G**	18NiCr5-4 HRC 58 ÷ 60

PSA code	Forma	a	l
Z 000 166 213	A	70	100
P 446 626 558	B	70	150
P 446 627 059	C	70	200
P 446 625 855	G	100	100
P 446 626 559	D	100	150
P 446 627 060	C	100	200
P 446 627 454	E	100	250
P 446 627 754	F	100	300
P 446 626 560	H	150	100
P 446 626 561	D	150	150
P 446 627 061	C	150	200
P 446 627 455	E	150	250
P 446 627 755	F	150	300
Z 000 166 220	H	200	100

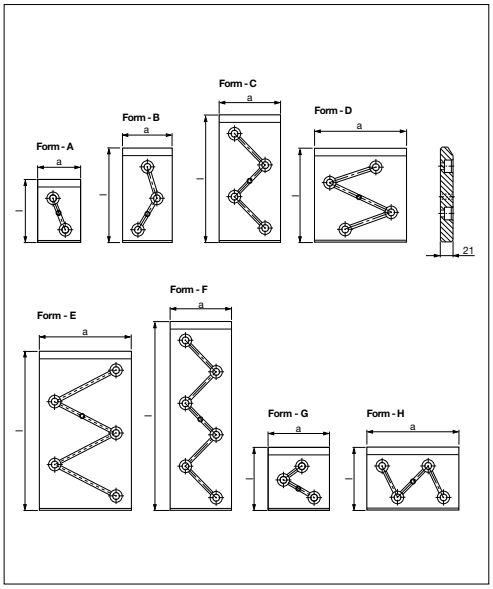

Esempio di ordinazione/*Order example* = Z 000 166 213 (PSA code)

CF Torino - È vietata la riproduzione, anche parziale, del presente catalogo.

Via Alba, 25 - 10024 Moncalieri (TO) - Italy
Tel. +39 011641121 - Fax +39 0116829188
cftorino@cftorino.it www.cftorino.it

Piastra guida *Wear plate self lubricating*

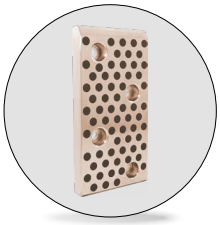

Codice	Materiale
Cod. **E24.52.504.G**	Bronzo + grafite HB ≥ 190

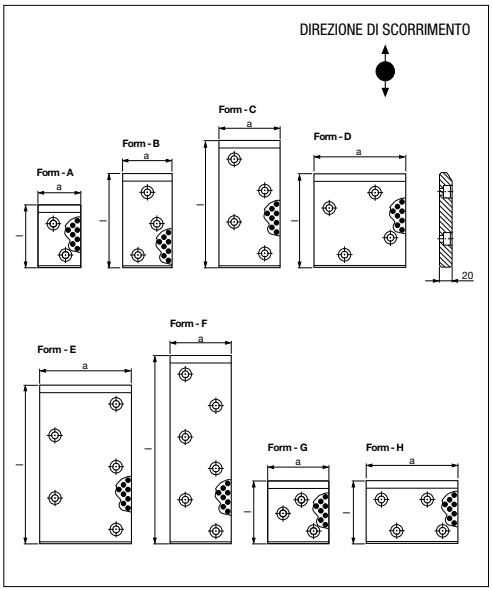

PSA code	Forma	a	l	PSA code	Forma	a	l
Z 000 166 214	A	70	100	Z 000 166 227	F	100	300
Z 000 166 216	B	70	150	Z 000 166 218	H	150	100
Z 000 166 221	C	70	200	Z 000 166 219	D	150	150
Z 000 166 215	G	100	100	Z 000 166 223	C	150	200
Z 000 166 217	D	100	150	Z 000 166 226	E	150	250
Z 000 166 222	D	100	200	Z 000 166 228	F	150	300
Z 000 166 225	E	100	250	Z 000 166 224	H	200	100

Esempio di ordinazione/*Order example* = Z 000 166 214 (PSA code)

Piastra guida *Wear plates, self-lubricating VDI 3357*

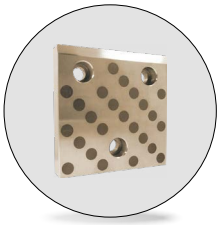

Codice	Materiale
Cod. **E24.52.504.G**	Bronzo + grafite HB ≥ 190

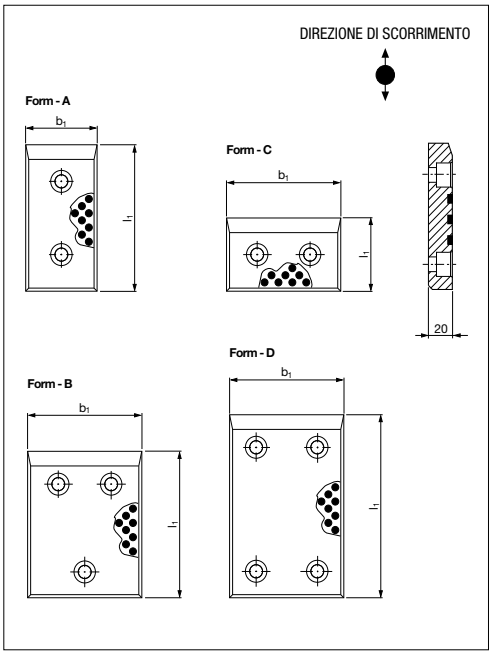

PSA code	Forma	a	l	PSA code	Forma	a	l
N 001 337 331	A	50	80	N 001 275 175	A	100	160
N 001 275 075	A	50	100	N 001 275 176	A	100	200
N 001 275 076	A	50	125	N 001 275 436*	D	100	250
N 001 275 095	A	50	160	N 001 275 195	C	125	80
N 001 275 096	A	50	200	N 001 275 215	B	125	100
N 001 334 791	C	80	50	N 001 275 235	B	125	125
N 001 337 333	A	80	80	N 001 275 236	B	125	160
N 001 275 115	A	80	100	N 001 275 255	B	125	200
N 001 275 135	A	80	125	N 001 275 256	B	160	100
N 001 275 136	A	80	160	N 001 275 257	B	160	125
N 001 275 137	A	80	200	N 001 275 295	B	160	160
N 001 275 138	C	100	50	N 001 275 437*	D	160	200
N 001 275 139	C	100	80	N 001 275 438*	D	160	250
N 001 275 155	A	100	100	N 001 275 278*	D	160	300
N 001 275 156	A	100	125				

Esempio di ordinazione/*Order example* = N 001 337 331 (PSA code)

*Non a norma VDI 3357. *Not in accordance with VDI3357.*

CF Torino - È vietata la riproduzione, anche parziale, del presente catalogo.

Via Alba, 25 - 10024 Moncalieri (TO) - Italy
Tel. +39 011641121 - Fax +39 0116829188
cftorino@cftorino.it www.cftorino.it

Piastra guida in acciaio *Wear plates, steel VDI 3357*

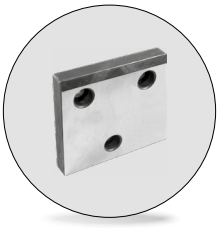

Codice	Materiale
Cod. **E24.52.504.G**	16MnCr5 HRC 58 ÷ 60

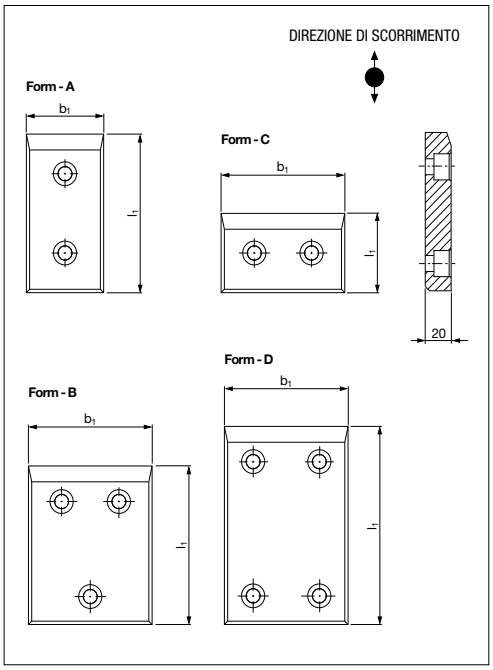

PSA code	Forma	b1	l1	PSA code	Forma	b1	l1
N 001 337 327	A	50	80	N 001 275 617	A	100	160
N 001 275 495	A	50	100	N 001 275 618	A	100	200
N 001 275 496	A	50	125	N 001 276 057*	D	100	250
N 001 275 497	A	50	160	N 001 275 635	C	125	80
N 001 275 515	A	50	200	N 001 275 655	B	125	100
N 001 334 794	C	80	50	N 001 275 656	B	125	125
N 001 337 329	A	80	80	N 001 275 675	B	125	160
N 001 275 535	A	80	100	N 001 275 676	B	125	200
N 001 275 536	A	80	125	N 001 275 677	B	160	100
N 001 275 537	A	80	160	N 001 275 695	B	160	125
N 001 275 555	A	80	200	N 001 275 696	B	160	160
N 001 275 575	C	100	50	N 001 276 058*	D	160	200
N 001 275 595	C	100	80	N 001 276 059*	D	160	250
N 001 275 615	A	100	100	N 001 275 735*	D	160	300
N 001 275 616	A	100	125				

Esempio di ordinazione/*Order example* = N 001 337 327 (PSA code)

*Non a norma VDI 3357. *Not in accordance with VDI3357.*

Piastra guida autolubrificante VDI 3357 *Wear plates, self-lubricating VDI 3357*



Codice	Materiale
Cod. **E24.52.504.G**	Bronzo + grafite HB ≥ 190

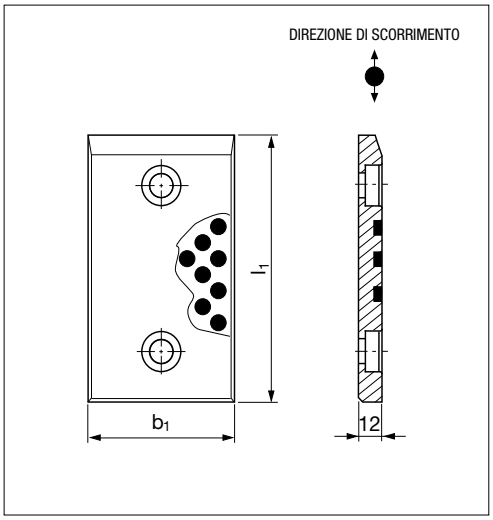

PSA code	b1	l1	PSA code	b1	l1
N 001 276 835	30	80	N 001 278 335	50	160
N 001 276 896	30	100	N 001 278 435	50	200
N 001 276 936	30	125	N 001 276 875	60	80
N 001 276 941	30	160	N 001 276 916	60	100
N 001 278 396	30	200	N 001 276 939	60	125
N 001 276 836	40	80	N 001 278 355	60	160
N 001 276 897	40	100	N 001 278 455	60	200
N 001 276 937	40	125	N 001 276 895	80	80
N 001 278 315	40	160	N 001 276 935	80	100
N 001 278 415	40	200	N 001 276 940	80	125
N 001 276 855	50	80	N 001 278 375	80	160
N 001 276 915	50	100	N 001 278 475	80	200
N 001 276 938	50	125			

Esempio di ordinazione/*Order example* = N 001 276 835 (PSA code)

CF Torino - È vietata la riproduzione, anche parziale, del presente catalogo.

Via Alba, 25 - 10024 Moncalieri (TO) - Italy
Tel. +39 011641121 - Fax +39 0116829188
cftorino@cftorino.it www.cftorino.it

Piastra acciaio VDI 3357 *Wear plates, steel VDI 3357*

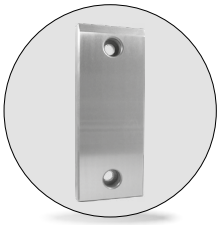

Codice	Materiale
Cod. **E24.52.504.G**	16MnCr5 HRC 58-60

PSA code	b1	l1	PSA code	b1	l1
N 001 278 535	30	80	N 001 279 036	50	160
N 001 278 635	30	100	N 001 279 076	50	200
N 001 278 895	30	125	N 001 278 595	60	80
N 001 279 015	30	160	N 001 278 855	60	100
N 001 279 057	30	200	N 001 278 936	60	125
N 001 278 555	40	80	N 001 279 055	60	160
N 001 278 655	40	100	N 001 279 095	60	200
N 001 278 915	40	125	N 001 278 615	80	80
N 001 279 035	40	160	N 001 278 875	80	100
N 001 279 075	40	200	N 001 278 997	80	125
N 001 278 575	50	80	N 001 279 056	80	160
N 001 278 815	50	100	N 001 279 115	80	200
N 001 278 935	50	125			

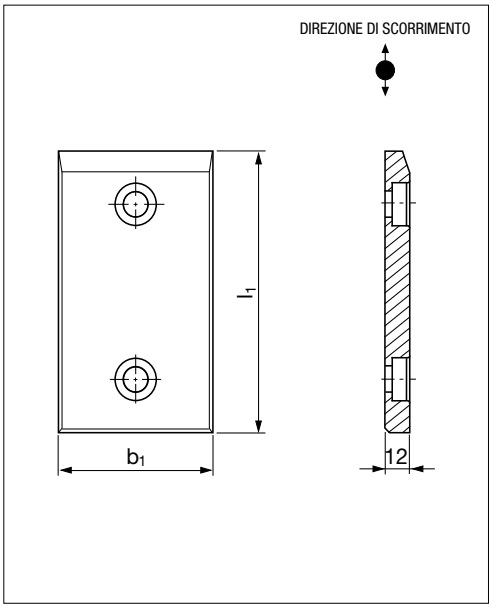

Esempio di ordinazione/*Order example* = N 001 278 535 (PSA code)

Piastra di scorrimento *Wear plates with oil groove*

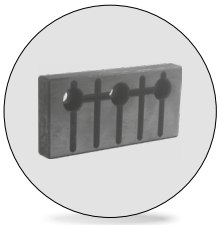

Codice	Materiale
Cod. **E24.52.512.G**	X38CrMoV5-1 T6 / T8-2 HRC 52-54

PSA code	Forma
G 859 220 071	A
G 859 220 072	B
G 859 220 073	C

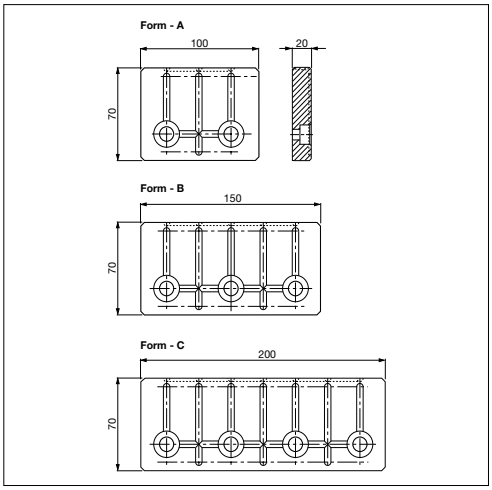

Esempio di ordinazione/*Order example* = G 859 220 071 (PSA code)

Piastra di scorrimento *Wear plates with oil groove*

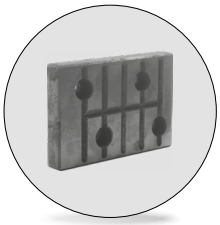

Codice	Materiale
Cod. **E24.52.512.G**	X38CrMoV5-1 T6 / T8-2 HRC 52 -54

PSA code	Forma
G 859 220 043	B
G 859 220 044	A
G 859 220 047	D
G 859 220 048	C

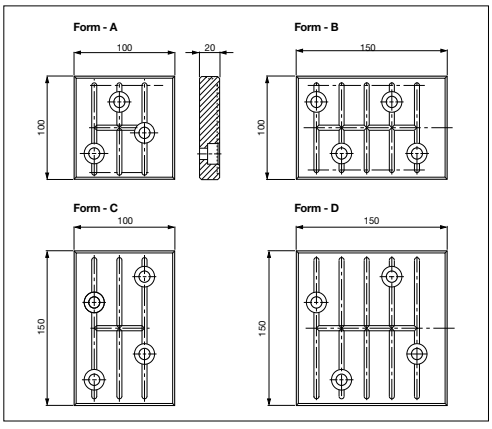

Esempio di ordinazione/*Order example* = G 859 220 043 (PSA code)

CF Torino - È vietata la riproduzione, anche parziale, del presente catalogo.

Via Alba, 25 - 10024 Moncalieri (TO) - Italy
Tel. +39 011641121 - Fax +39 0116829188
cftorino@cftorino.it www.cftorino.it

Piastra di scorrimento *Wear plates with oil groove*

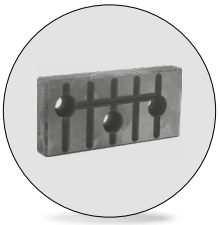

Codice	Materiale
Cod. **E24.52.512.G**	X38CrMoV5-1 T6 / T8-2 HRC 52 -54

PSA code	Forma
G 859 220 051	B
G 859 220 052	A

Esempio di ordinazione/*Order example* = G 859 220 051 (PSA code)

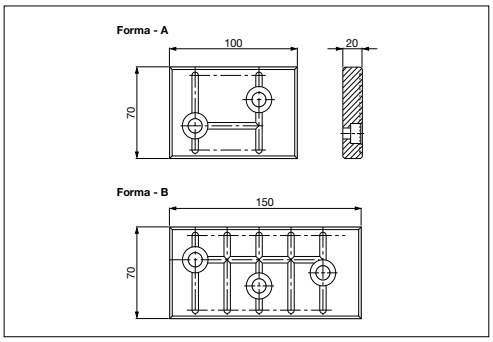

Piastra di scorrimento *Wear plates with oil groove*

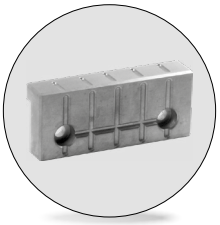

Codice	Materiale
Cod. **E24.52.512.G**	X38CrMoV5-1 T6 / T8-2 HRC 52 -54

PSA code	Forma
G 859 220 053	A
G 859 220 054	B
G 859 220 055	C

Esempio di ordinazione/*Order example* = G 859 220 053 (PSA code)

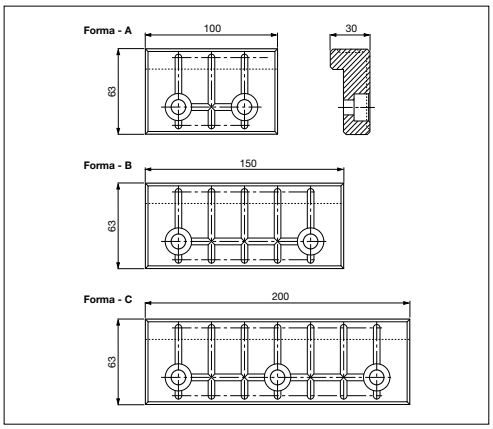

Piastra di scorrimento *Wear plates with oil groove*

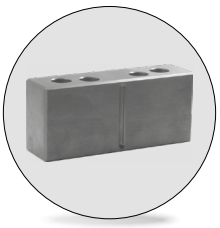

Codice	Materiale
Cod. **E24.52.512.G**	X38CrMoV5-1 T6 / T8-2 HRC 52 -54

PSA code	Forma	w	PSA code	Forma	w
G 859 220 065	A	40	G 859 220 059	A	65
G 859 220 066	B	40	G 859 220 060	B	65
G 859 220 067	C	40	G 859 220 061	C	65

Esempio di ordinazione/*Order example* = G 859 220 065 (PSA code)

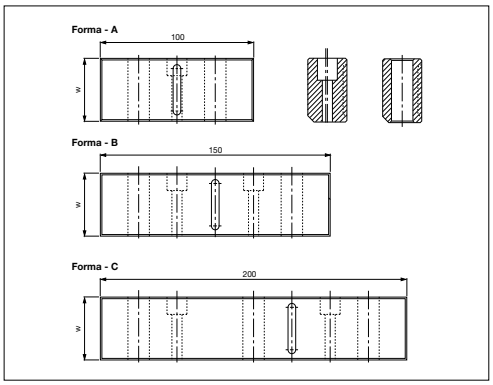

Guida a V in acciaio *"V" driver steel*

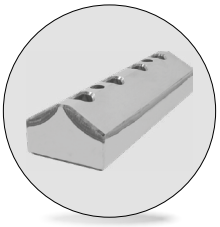

Codice	Materiale
Cod. **E24.52.512.G**	X38CrMoV5-1 T6 / T8-2 HRC 52 -54

PSA code	Forma
G 859 220 134	A
G 859 220 135	B

Esempio di ordinazione/*Order example* = G 859 220 134 (PSA code)

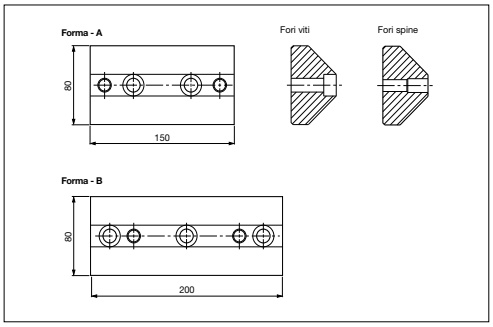

CF Torino - È vietata la riproduzione, anche parziale, del presente catalogo.

Via Alba, 25 - 10024 Moncalieri (TO) - Italy
Tel. +39 011641121 - Fax +39 0116829188
cftorino@cftorino.it www.cftorino.it

Guida a V con rigature *"V" driver, steel with oil groove*

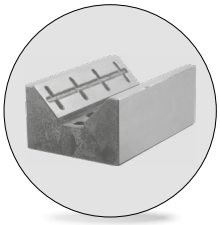

Codice	Materiale
Cod. **E24.52.512.G**	X38CrMoV5-1 T6 / T8-2 HRC 52 -54

PSA code	Forma
G 859 220 138	A
G 859 220 139	B

Esempio di ordinazione/*Order example* = G 859 220 138 (PSA code)

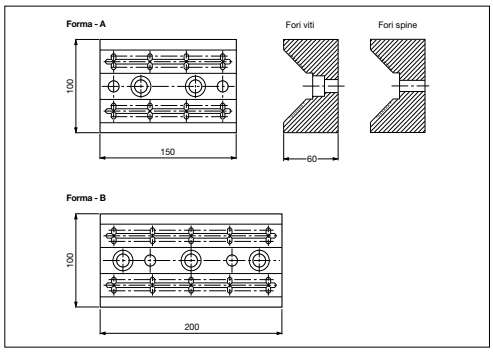

Guida angolare con rigature *Angular slide plates, steel with oil groove*

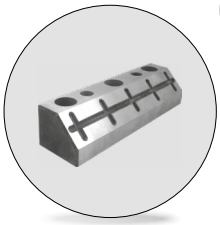

Codice	Materiale
Cod. **E24.52.512.G**	X38CrMoV5-1 T6 / T8-2 HRC 52 -54

PSA code	Forma
G 859 220 146	A
G 859 220 147	B

Esempio di ordinazione/*Order example* = G 859 220 146 (PSA code)

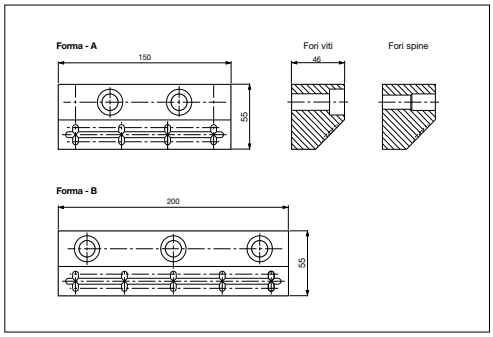

Piastra di scorrimento acciaio *Wear plates, steel*

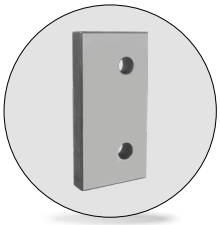

Codice	Materiale
Cod. **E24.52.512.G**	18NiCr5-4 T8.1 HRC 59 ÷ 61

PSA code	Forma	a	t
Z 000 199 563	A	50	15
Z 000 199 567	B	50	15
Z 000 199 573	C	50	15
Z 000 199 564	A	70	25
Z 000 199 571	B	70	25
Z 000 199 575	C	70	25

Esempio di ordinazione/*Order example* = Z 000 199 563 (PSA code)

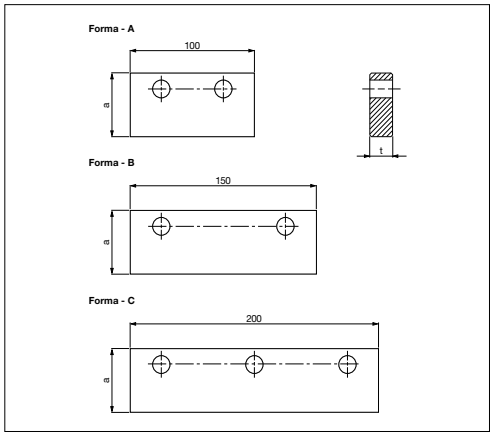

Guida a V autolubrificante *"V" driver, self-lubricating*

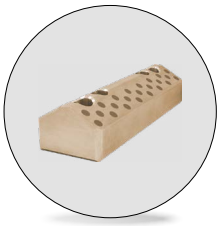

Codice	Materiale
Cod. **E24.52.535.G**	Bronzo + grafite HB ≥ 190

PSA code	Forma
G 859 220 122	A
G 859 220 123	B

Esempio di ordinazione/*Order example* = G 859 220 122 (PSA code)

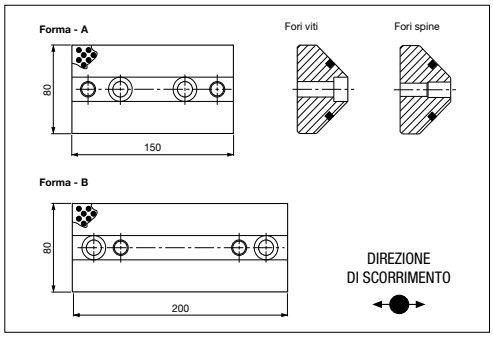

CF Torino - È vietata la riproduzione, anche parziale, del presente catalogo.

Via Alba, 25 - 10024 Moncalieri (TO) - Italy
Tel. +39 011641121 - Fax +39 0116829188
cftorino@cftorino.it www.cftorino.it

Guida a V in acciaio *"V" driver, steel*

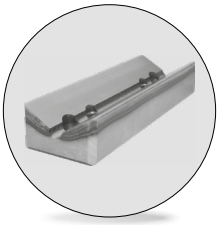

Codice	Materiale
Cod. **E24.52.535.G**	18NiCr5-4 T8 HRC 58 - 60

PSA code	Forma
G 859 220 100	A
G 859 220 101	B

Esempio di ordinazione/*Order example* = G 859 220 100 (PSA code)

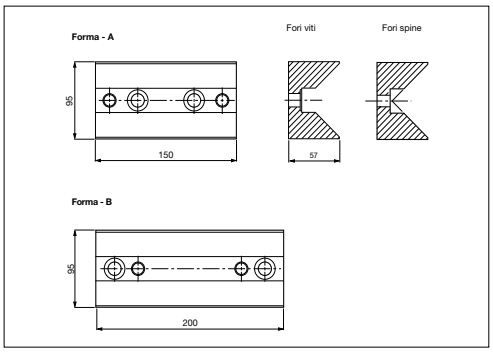

Guida angolare in acciaio *Angular slide plates, steel*

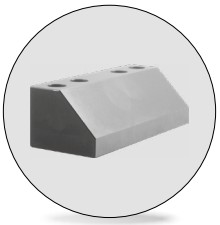

Codice	Materiale
Cod. **E24.52.535.G**	18NiCr5-4 T8 HRC 58 - 60

PSA code	Forma
G 859 220 108	A
G 859 220 109	B

Esempio di ordinazione/*Order example* = G 859 220 108 (PSA code)

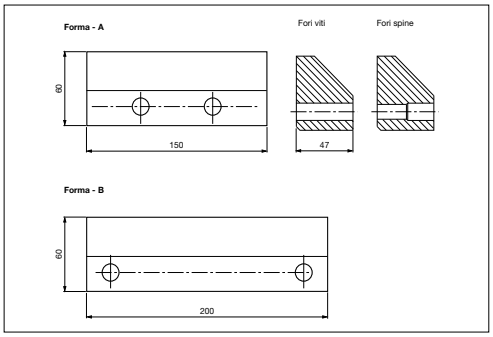

Guida angolare autolubrificante *Angular slide plates, self-lubricating*

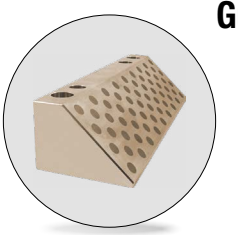

Codice	Materiale
Cod. **E24.52.535.G**	Bronzo + grafite HB ≥ 190

PSA code	Forma
G 859 220 130	A
G 859 220 131	B

Esempio di ordinazione/*Order example* = G 859 220 130 (PSA code)

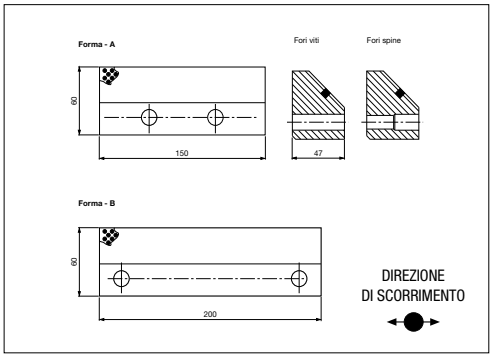

Piastra guida autolubrificante *Wear plates, self-lubricating*



Codice	Materiale
Cod. **E24.52.535.G**	Bronzo + grafite HB ≥ 190

PSA code	l	p	h
Z 000 499 609	150	50	60
Z 000 499 610	200	50	60
N 000 467 312	150	40	40
N 000 467 313	200	40	40

Esempio di ordinazione/*Order example* = Z 000 499 609 (PSA code)

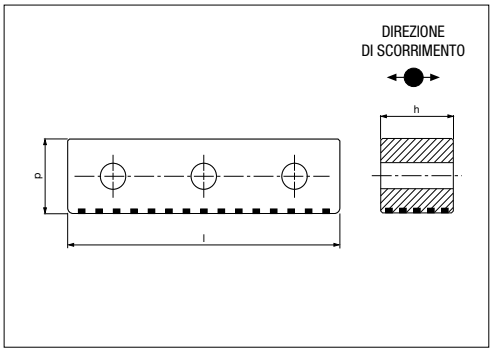

CF Torino - È vietata la riproduzione, anche parziale, del presente catalogo.

Via Alba, 25 - 10024 Moncalieri (TO) - Italy
Tel. +39 011641121 - Fax +39 0116829188
cftorino@cftorino.it www.cftorino.it

Distanziali per piastre *Distance plates, steel*



Codice	Materiale
Cod. **E24.52.540.G**	St 37

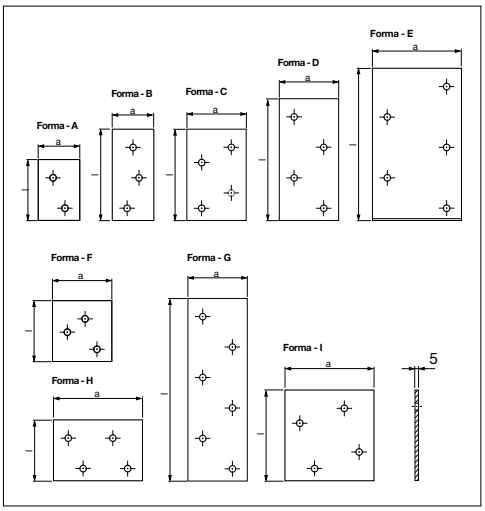

PSA code	Forma	a	l	PSA code	Forma	a	l
P446 935 710	A	70	100	P446 935 717	G	100	300
P446 935 711	B	70	150	P446 935 718	H	150	100
P446 935 712	D	70	200	P446 935 719	I	150	150
P446 935 713	F	100	100	P446 935 720	D	150	200
P446 935 714	C	100	150	P446 935 721	E	150	250
P446 935 715	D	100	200	P446 935 722	G	150	300
P446 935 716	E	100	250	P446 935 723	H	200	100

Esempio di ordinazione/*Order example* = P446 935 710 (PSA code)

Estrattore per punzoni *Punch stripper*



Codice	Materiale
Cod. **E24.53.920.G**	Poliuretano 90 Sh A

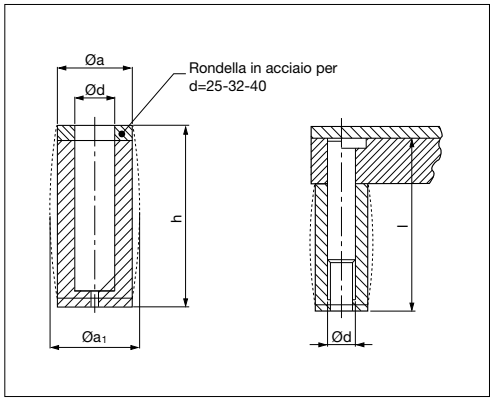

PSA code	d	l	a	h	PSA code	d	l	a	h
P399 341 508	8	71	21	48,5	P399 341 506	20	71	38	48,5
P399 341 503	10	71	23	48,5	Z000 173 577	25	71	48	48,5
P399 341 504	13	71	26	48,5	Z000 166 048	32	71	55	48,5
P399 341 505	16	71	30	48,5	Z000 166 049	40	71	63	48,5

Esempio di ordinazione/*Order example* = P399 341 508 (PSA code)

Molla in elastometro *Elastomer springs*



Codice	Materiale
Cod. **E24.54.410.G**	Poliuretano 90 Sh A

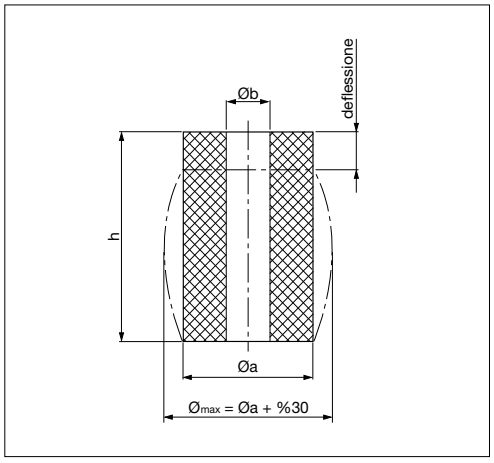

PSA code	a	b	h	PSA code	a	b	h
X 346 552 172	16	6,5	20	X 346 554 703	50	17	100
X 346 552 171	16	6,5	25	Z 000 163 269	63	17	40
X 346 552 670	20	8,5	25	Z 000 163 270	63	17	50
X 346 552 671	20	8,5	32	X 346 555 572	80	21	50
Z 000 163 267	25	10,5	20	Z 000 163 271	80	21	100
X 346 553 173	25	10,5	32	X 346 555 570	80	21	125
Z 000 163 268	32	13,5	40	X 346 555 372	100	21	80
Z 000 163 783	40	13,5	32	X 346 555 373	100	21	100
X 346 553 871	40	13,5	63	X 346 555 578	100	21	125
X 346 554 700	50	17	40	Z 000 163 272	125	27	100
X 346 554 772	50	17	50	X 346 556 305	125	27	160
X 346 554 770	50	17	80				

Esempio di ordinazione/*Order example* = X 346 552 172 (PSA code)

CF Torino - È vietata la riproduzione, anche parziale, del presente catalogo.

Via Alba, 25 - 10024 Moncalieri (TO) - Italy
Tel. +39 011641121 - Fax +39 0116829188
cftorino@cftorino.it www.cftorino.it

Perno per molle in elastomero *Pin for elastomer springs*



Codice	Materiale
Cod. **E24.54.410.G**	CK45

PSA code	a	l	Ø molla
G 859 699 010	25	35	50-63
G 859 699 005	30	40	80-100
G 859 699 002	38	42	125

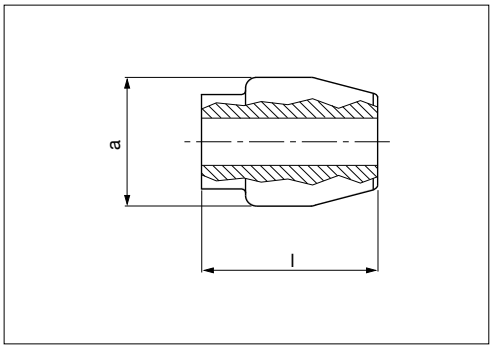

Esempio di ordinazione/*Order example* = G 859 699 010 (PSA code)

Puntalino in elastomero *Elastomer cap*

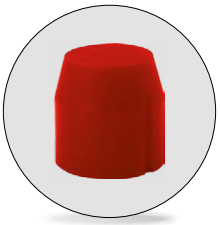

Codice	Materiale
Cod. **E24.54.420.G**	Poliuretano 90 Sh A

PSA code	a	b
P399 341 500	6	9,5
P399 341 501	10	15,5
P399 341 502	16	25
P399 341 700	24	25

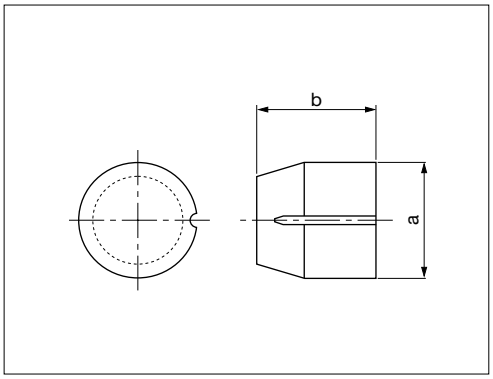

Esempio di ordinazione/*Order example* = P399 341 500 (PSA code)

Molla in elastomero *Elastomer springs*



Codice	Materiale
Cod. **E24.54.445.G**	Poliuretano 92 Sh A

PSA code
Z 000 151 239

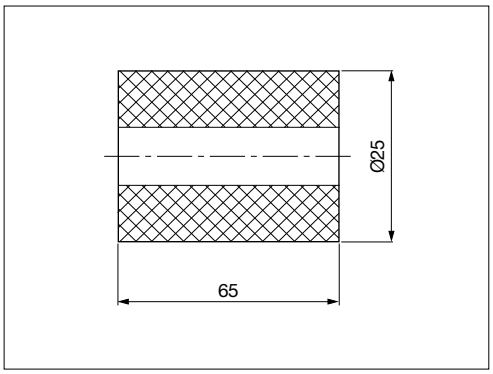

Esempio di ordinazione/*Order example* = Z 000 151 239 (PSA code)

Estrattore in elastomero *Plastic stripper for blanking dies*

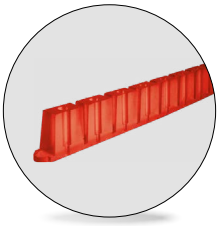

Codice	Materiale
Cod. **E24.54.445.G**	Poliuretano 92 Sh A

PSA code
X 346 538 770

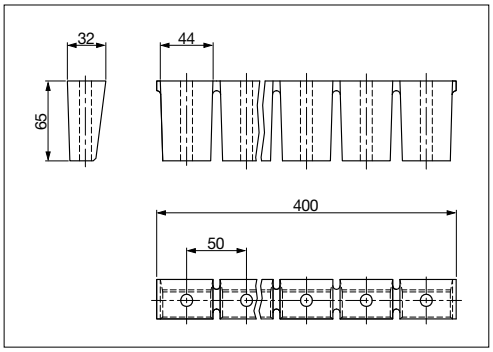

Esempio di ordinazione/*Order example* = X 346 538 770 (PSA code)

CF Torino - È vietata la riproduzione, anche parziale, del presente catalogo.

Via Alba, 25 - 10024 Moncalieri (TO) - Italy
Tel. +39 011641121 - Fax +39 0116829188
cftorino@cftorino.it www.cftorino.it

Ammortizzatore *Shock absorber for pad retainer pins*



Codice	Materiale
Cod. **E24.55.265.G**	Poliuretano 92 Sh A

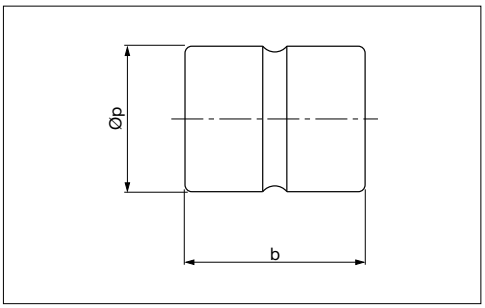

PSA code	b	p	PSA code	b	p
Z 000 404 675	45	25	Z 000 404 677	70	50
Z 000 404 676	50	32	X 346 564 970	80	63
X 346 563 970	60	40	Z 000 404 678	90	80

Esempio di ordinazione/*Order example* = Z 000 404 675 (PSA code)

Perno di arresto *Pad retainer pins*



Codice	Materiale
Cod. **E24.55.265.G**	CK45

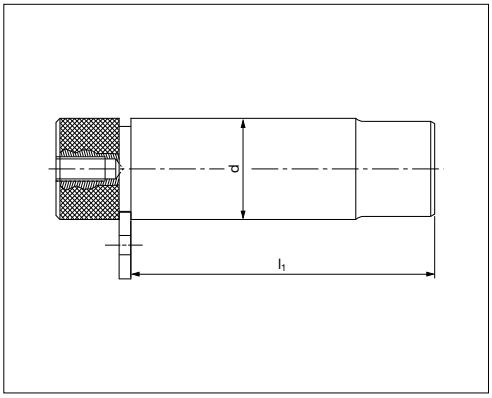

PSA code	l1	d	PSA code	l1	d
Z 000 400 337	81	20	Z 000 400 346	192	40
Z 000 400 338	81	25	Z 000 400 349	165	50
Z 000 400 339	98	25	Z 000 400 350	220	50
Z 000 400 487	103	32	Z 000 400 353	210	63
Z 000 400 342	148	32	Z 000 400 354	250	63
Z 000 400 345	132	40	Z 000 424 846	210	80

Esempio di ordinazione/*Order example* = Z 000 400 337 (PSA code)

Vite a colletto *Spring spacer units*

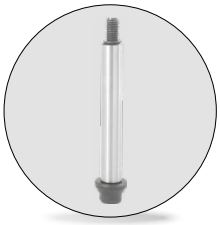

Codice	Materiale
Cod. **E24.55.410.G**	• Vite : ISO 12.9 DIN 912 • Rondella : acciaio (100 Kg/mm²) trattato • Guide : acciaio (120 -140 Kg/mm²) trattato

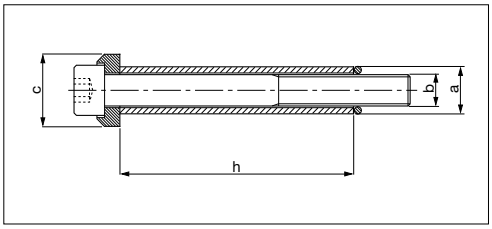

PSA code	a	b	c	h	PSA code	a	b	c	h
Z 000 213 160	12,5	M8	19	45	Z 000 213 166	17,5	M12	25	70
Z 000 213 268	12,5	M8	19	60	Z 000 213 167	23	M16	32	60
Z 000 213 161	15	M10	25	45	Z 000 213 168	23	M16	32	70
Z 000 213 162	15	M10	25	70	Z 000 213 169	23	M16	32	80
Z 000 213 163	17,5	M12	25	50					

Esempio di ordinazione/*Order example* = Z 000 213 160 (PSA code)

Riferimento trattato *Gage*



Codice	Materiale
Cod. **E24.56.200.G**	CK45 HRC 58 ÷ 60

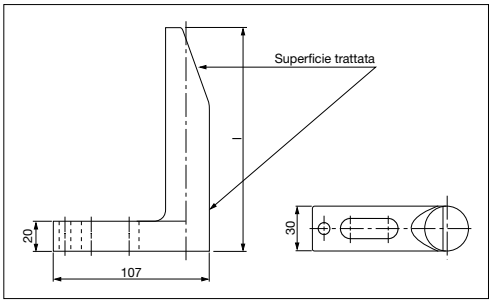

PSA code	l	PSA code	l1
N 000 445 400	65	N 000 445 403	150
N 000 445 401	90	N 000 445 404	180
N 000 445 402	120	N 000 445 405	250

Esempio di ordinazione/*Order example* = N 000 445 400 (PSA code)

CF Torino - È vietata la riproduzione, anche parziale, del presente catalogo.

Via Alba, 25 - 10024 Moncalieri (TO) - Italy
Tel. +39 011641121 - Fax +39 0116829188
cftorino@cftorino.it www.cftorino.it

Chiavetta *Key*

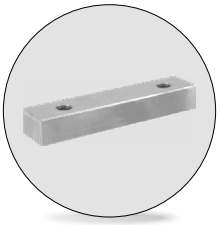

Codice	Materiale
Cod. **E24.56.630.G**	CK45

PSA code	a	h	l
J 859 623 004	25	25	75
J 859 623 014	32	32	75

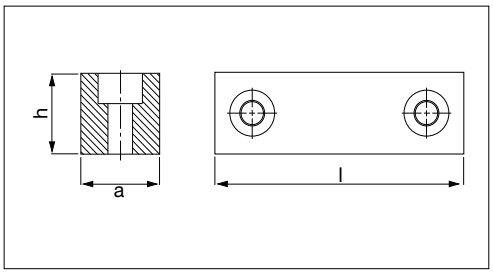

Esempio di ordinazione/*Order example* = J 859 623 004 (PSA code)

Chiavetta *Key*

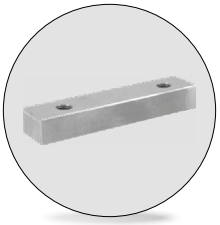

Codice	Materiale
Cod. **E24.56.630.G**	16MnCr5 HRC 60 ÷ 62

PSA code	a	h	l
N 001 327 511	45 h6	45	100
N 001 327 512	45 h6	45	200

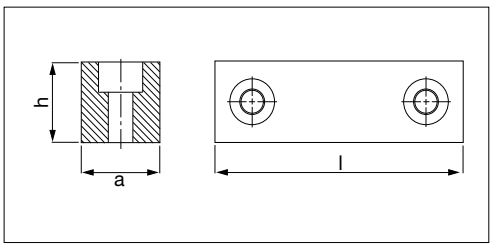

Esempio di ordinazione/*Order example* = N 001 327 511 (PSA code)

Cono di centraggio *Locating cone*



Codice	Materiale
Cod. **E24.56.700.G**	Cono: X155CrMoV12 T6 HRC 56 - 58 Piastra: 100Cr6

PSA code	d2
Z 000 400 139	90
Z 000 400 140	110

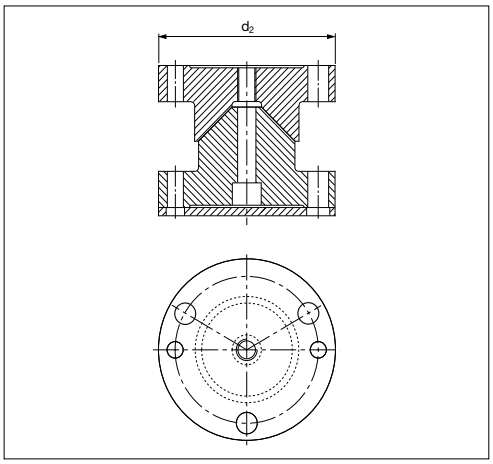

Esempio di ordinazione/*Order example* = Z 000 400 139 (PSA code)

Canotto guida *Sleeve*

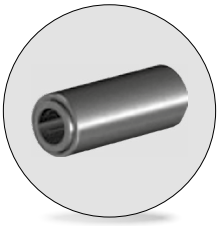

Codice	Materiale
Cod. **E24.57.370.G**	Acciaio

PSA code	l	z
P 446 905 005	112	32
P 446 905 006	200	120

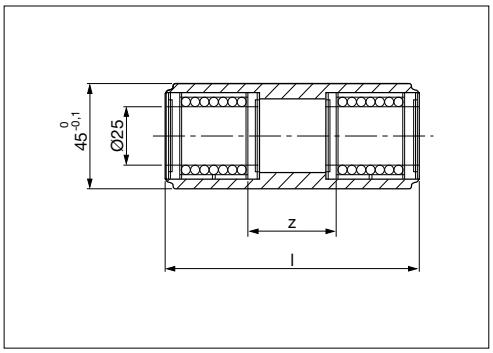

Esempio di ordinazione/*Order example* = P 446 905 005 (PSA code)

CF Torino - È vietata la riproduzione, anche parziale, del presente catalogo.

Via Alba, 25 - 10024 Moncalieri (TO) - Italy
Tel. +39 011641121 - Fax +39 0116829188
cftorino@cftorino.it www.cftorino.it

Morsetto *Coupling clamp*

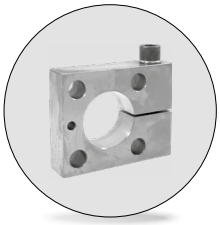

Codice	Materiale
Cod. **E24.57.370.G**	CK45

PSA code
P 446 932 718

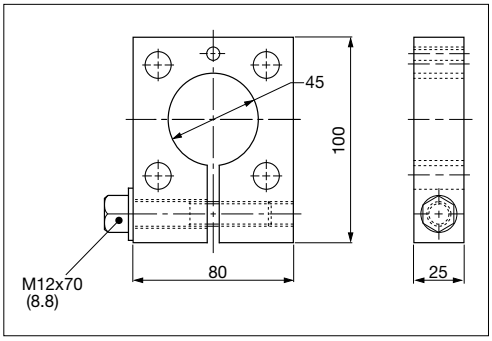

Esempio di ordinazione/*Order example* = P 446 932 718 (PSA code)

Colonna *Guide Post*

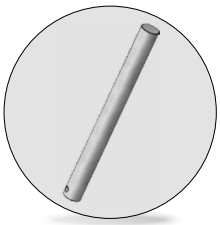

Codice	Materiale
Cod. **E24.57.370.G**	16MnCr5 HRC 60 ÷ 62

PSA code	l
P 446 940 700	265
P 446 940 701	350
P 446 940 702	400
P 446 940 703	450
P 446 940 704	500

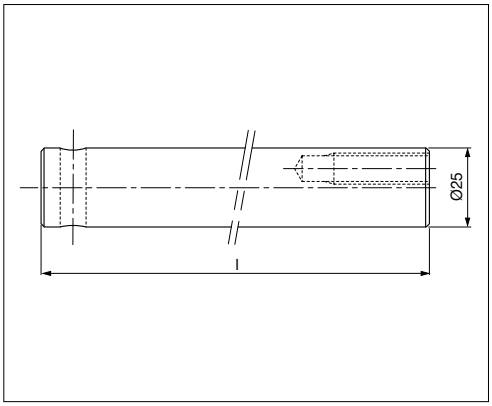

Esempio di ordinazione/*Order example* = P 446 940 700 (PSA code)

Supporto *Bracket*

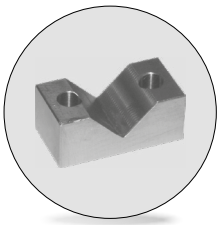

Codice	Materiale
Cod. **E24.57.370.G**	CK45

PSA code
P 446 928 700

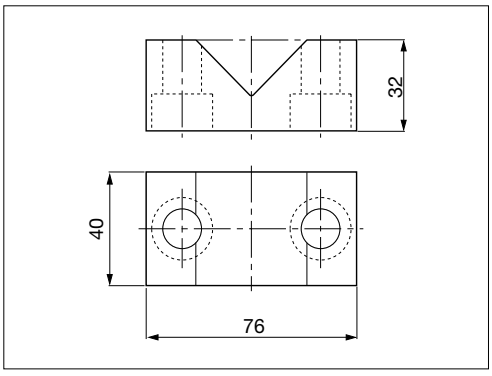

Esempio di ordinazione/*Order example* = P 446 928 700 (PSA code)

Lamiera bugnata *Stainless steel embossed sheet*

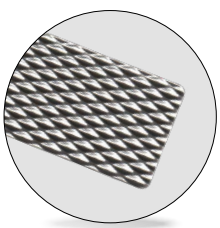

Codice	Materiale
Cod. **E24.57.900.G**	Acciaio inox

PSA code
Z 000 166 439

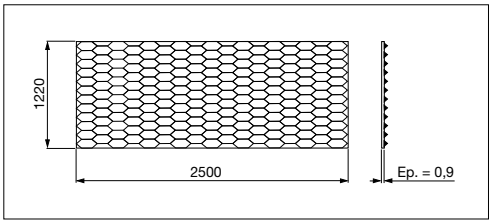

Esempio di ordinazione/*Order example* = Z 000 166 439 (PSA code)

Vedere nostro codice (disponibile) 302L

CF Torino - È vietata la riproduzione, anche parziale, del presente catalogo.

Via Alba, 25 - 10024 Moncalieri (TO) - Italy
Tel. +39 011641121 - Fax +39 0116829188
cftorino@cftorino.it www.cftorino.it

Portatimbri *Stamp retainer*



Codice	Materiale
Cod. **E24.64.100.G**	CK45

PSA code	c	N. punzoni
P 399 391 701	47	4
N 000 467 867	55	6
P 399 391 702	63	8
P 399 391 703	71	10

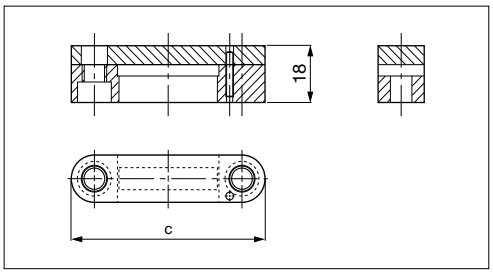

Esempio di ordinazione/*Order example* = P 399 391 701 (PSA code)

Distanziale *Backing plate*

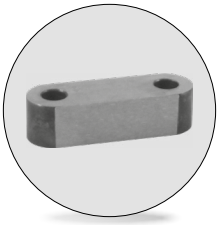

Codice	Materiale
Cod. **E24.64.100.G**	CK45

PSA code	c	N. punzoni
Z 000 151 091	47	4
N 000 467 866	55	6
Z 000 151 092	63	8
Z 000 151 093	71	10

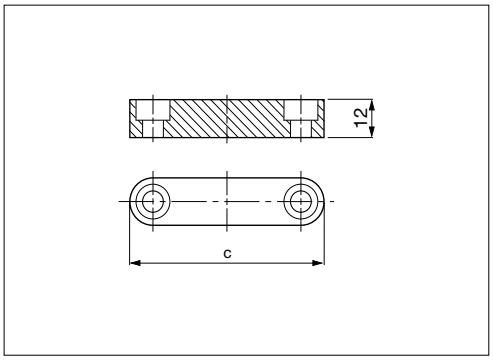

Esempio di ordinazione/*Order example* = Z 000 151 091 (PSA code)

Punzone di visualizzazione *Visual locator punch*



Codice	Materiale
Cod. **E24.64.105.G**	X153CrMoV12 T6 HRC 58 - 60 Rondella: CK45

PSA code
P785 283 005

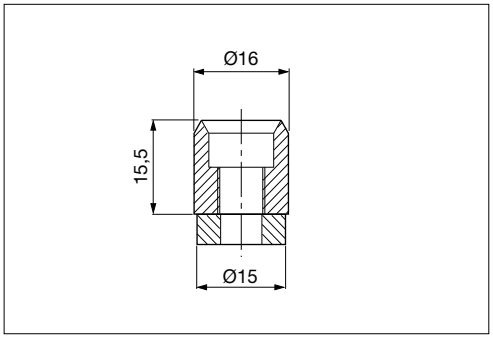

Esempio di ordinazione/*Order example* = P785 283 005 (PSA code)

Perno di sollevamento *Lifting pin*



Codice	Materiale
Cod. **E24.65.000.G**	St 52

Rispettare il carico max. *Respect the max load.*

PSA code	Carico max (Kg)	Peso max dello stampo (Kg)	d	l	p
P 953 254 770	6000	12000	32	132	154
P 953 255 870	9000	18000	40	170	197,75
P 953 256 670	14000	28000	50	212	247,50
P 953 257 470	22500	45000	63	265	309

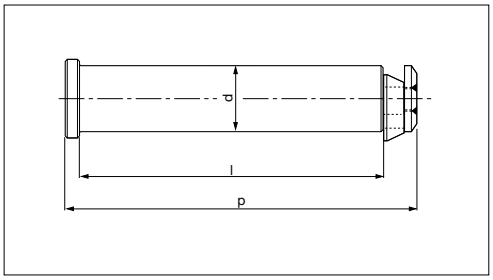

CE

Per sicurezza, il peso dello stampo deve essere sopportato da 2 soli perni.
For safety, consider that the weight of the die has to be supported just by 2 lifting pins.

Esempio di ordinazione/*Order example* = P 953 254 770 (PSA code)

CF Torino - È vietata la riproduzione, anche parziale, del presente catalogo.

Via Alba, 25 - 10024 Moncalieri (TO) - Italy
Tel. +39 011641121 - Fax +39 0116829188
cftorino@cftorino.it www.cftorino.it