

Via Alba, 25 - 10024 Moncalieri (TO) - Italy
Tel. +39 011641121 - Fax +39 0116829188
cftorino@cftorino.it www.cftorino.it

EM24.50.400/D	EM24.50.400/F	EM24.52.100/J	EM24.52.100/J	EM24.52.100/J	EM24.52.100/J	EM24.52.100/J
						
Perno di sollevamento *Lifting pins*	Staffa di sollevamento completa di perno e chiavette *Lifting brackets with pins*	Colonna guida *Guide post*	Anello di tenuta AFNOR *Guide post retainer ring*	Ritegno per colonna AFNOR *Flange for median retaining column*	Boccola autolubrificante AFNOR *Guide bushes with collar, self-lubricating*	Boccola con rigature per l'olio *Guide bushes with collar, oil groove*
pag. 7.RE.3	pag. 7.RE.3	pag. 7.RE.3	pag. 7.RE.4	pag. 7.RE.4	pag. 7.RE.4	pag. 7.RE.4

EM24.52.100/J	EM24.52.100/J	EM24.52.100/J	EM24.52.300/C	EM24.52.300/C	EM24.52.500/B	EM24.52.500/B
						
Ritegno per boccola AFNOR *Toe clamp*	Ritegno per boccola *Toe clamp*	Cono di centraggio *Locating cone*	Piastra guida autolubrificante AFNOR *Wear plates, self-lubricating AFNOR*	Piastra guida in acciaio AFNOR *Wear plates, steel AFNOR*	Guida angolare *"L" shaped wear plates, self-lubricating*	Guida *Slider*
pag. 7.RE.5	pag. 7.RE.5	pag. 7.RE.5	pag. 7.RE.5	pag. 7.RE.6	pag. 7.RE.6	pag. 7.RE.6

EM24.55.100/G	EM24.55.100/G	EM24.52.500/B	EM24.59.500/J	EM24.59.500/I	EM24.59.500/I	EM24.59.500/J
						
Perno di arresto *Pad retainer pins*	Perno di arresto *Pad retainer pins*	Ammortizzatore *Shock absorber for pad retainer pins*	Punzone di visualizzazione *Visual locator setting punch*	Portatimbri *Stamp retainer*	Distanziale *Backing plate*	Punzone marchio *Stamp*
pag. 7.RE.7	pag. 7.RE.7	pag. 7.RE.7	pag. 7.RE.8	pag. 7.RE.8	pag. 7.RE.8	pag. 7.RE.9

EM24.59.500/J

Punzone marchio *Stamp*
pag. 7.RE.9

CF Torino - È vietata la riproduzione, anche parziale, del presente catalogo.

Via Alba, 25 - 10024 Moncalieri (TO) - Italy
Tel. +39 011641121 - Fax +39 0116829188
cftorino@cftorino.it www.cftorino.it

Perno di sollevamento *Lifting pins*

CE



Codice	Materiale
Cod. **EM24.50.400/D**	CK45

Per sicurezza, il peso dello stampo deve essere sopportato da 2 soli perni.
For safety, consider that the weight of the die has to be supported just by 2 lifting pins.

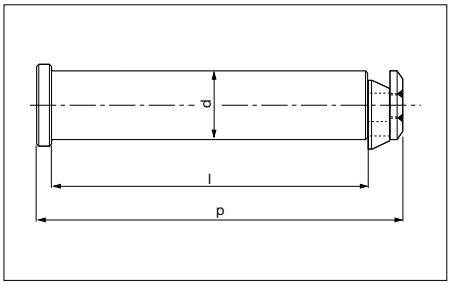

RENAULT code	Carico max (Kg)	Peso max dello stampo (Kg)	d	l	p
R100.609.710	6000	12000	32	132	154
R100.609.711	9000	18000	40	170	197,75
R100.448.866	14000	28000	50	212	247,60
R100.448.712	22500	45000	63	265	309

Esempio di ordinazione/*Order example* = R100.609.710 (RENAULT code)

Rispettare il carico max. *Respect the max load.*

Staffa di sollevamento completa di perno e chiavette *Lifting brackets with pins*

CE



Codice	Materiale
Cod. **EM24.50.400/F**	CK45 800 ÷ 1000 N/mm²

Per sicurezza, il peso dello stampo deve essere sopportato da 2 sole staffe.
For safety, consider that the weight of the die has to be supported just by 2 brackets.

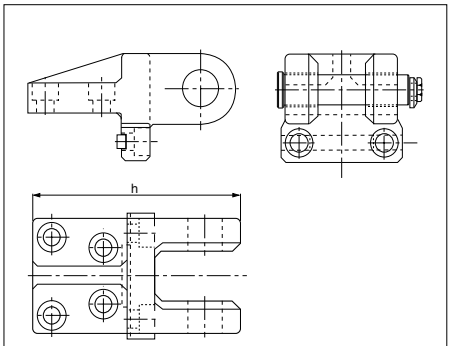

RENAULT code	Carico max (Kg)	Peso max dello stampo (Kg)	h
P 953 548 270	4000	8000	221
P 953 549 070	6300	12600	270

Esempio di ordinazione/*Order example* = P 953 548 270 (RENAULT code)

Rispettare il carico max. *Respect the max load.*

Colonna guida *Guide post*



Codice	Materiale
Cod. **EM24.52.100/J**	16MnCr5 HRC 60 ÷ 62

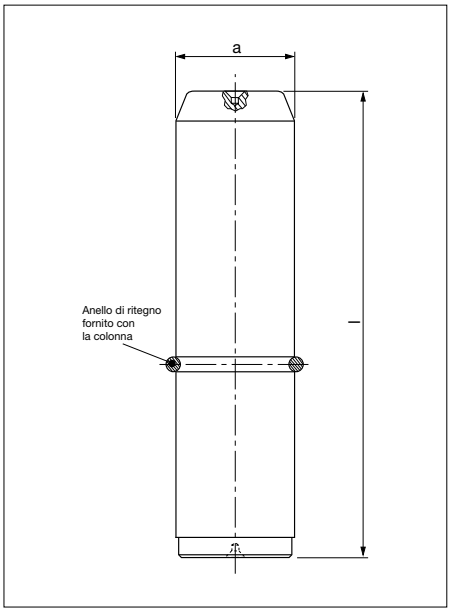

RENAULT code	a	l
R100 018 363	25	125
P446 116 817	32	140
P446 116 815	32	160
P446 116 816	32	200
P446 118 100	50	224
P446 118 101	50	280
P446 118 701	63	250
P446 118 707	63	280
P446 118 702	63	315
P446 119 200	80	315
P446 119 201	80	355
R100 221 692	80	400
P446 119 800	100	400
P446 119 801	100	450

Esempio di ordinazione/*Order example* = R100 018 363 (Renault code)

CF Torino - È vietata la riproduzione, anche parziale, del presente catalogo.

Via Alba, 25 - 10024 Moncalieri (TO) - Italy
Tel. +39 011641121 - Fax +39 0116829188
cftorino@cftorino.it www.cftorino.it

Anello di tenuta AFNOR *Guide post retainer ring*

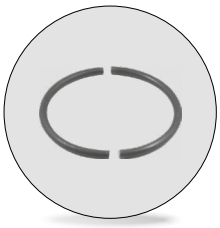

Codice	Materiale
Cod. **EM24.52.100/J**	CK45

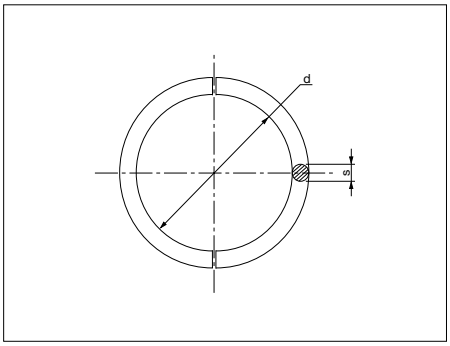

RENAULT code	d	s	Per Ø colonna	RENAULT code	d	s	Per Ø colonna
P446 180 100	17,5	2,5	20	P446 180 500	46	4	50
P446 180 200	22,5	2,5	25	P446 180 600	57	6	63
P446 180 300	28	4	32	P446 180 700	74	6	80
P446 180 400	36	4	40	P446 180 800	94	6	100

Esempio di ordinazione/*Order example* = P446 180 100 (Renault code)

Ritegno per colonna AFNOR *Flange for median retaining column*

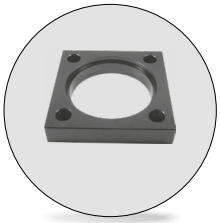

Codice	Materiale
Cod. **EM24.52.100/J**	CK45

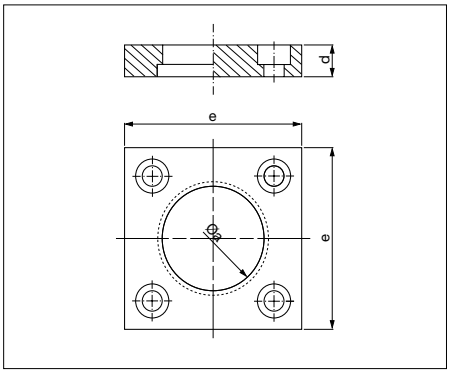

RENAULT code	a	d	e	RENAULT code	a	d	e
P483 763 900	20	10	40	P483 795 401	50	14	80
P483 784 100	25	10	45	P483 795 801	63	18	100
P483 784 600	32	10	56	P483 796 001	80	20	110
P483 795 100	40	12	70	P483 796 401	100	20	140

Esempio di ordinazione/*Order example* = P483 763 900 (Renault code)

Boccola autolubrificante AFNOR *Guide bushes with collar, self-lubricating*

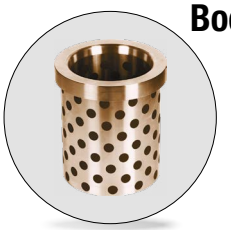

Codice	Materiale
Cod. **EM24.52.100/J**	Bronzo + grafite HB ≥ 190

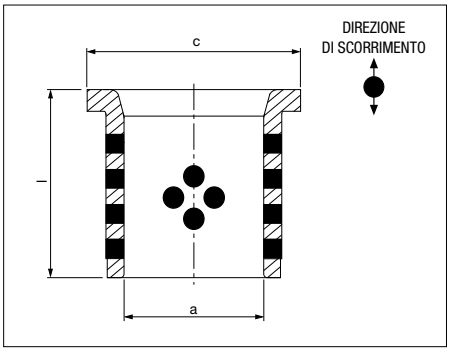

RENAULT code	a	c	l	RENAULT code	a	d	e
M764 539 401	40	60	63	M764 554 601	80	112	125
M764 544 501	50	71	80	X345 298 500	100	140	160
M764 549 501	63	90	100				

Esempio di ordinazione/*Order example* = M764 539 401 (Renault code)

Boccola con rigatura per l'olio *Guide bushes with collar, oil groove*



Codice	Materiale
Cod. **EM24.52.100/J**	Bronzo con rigature per l'olio HB ≥ 190

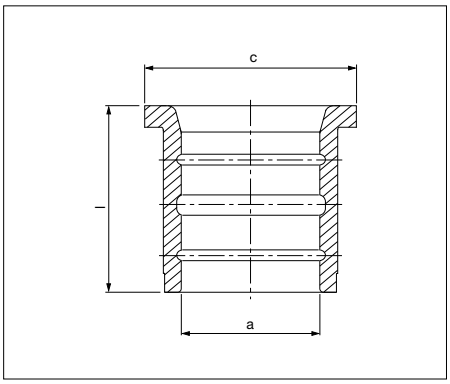

RENAULT code	a	c	l	RENAULT code	a	d	e
M255 334 301	20	32	32	M256 451 501	50	71	80
M255 339 301	25	40	40	M256 456 502	63	90	100
M256 444 401	32	50	50	M256 460 602	80	112	125
M256 447 401	40	60	63	X345 098 407	100	140	160

Esempio di ordinazione/*Order example* = M255 334 301 (Renault code)

CF Torino - È vietata la riproduzione, anche parziale, del presente catalogo.

Via Alba, 25 - 10024 Moncalieri (TO) - Italy
Tel. +39 011641121 - Fax +39 0116829188
cftorino@cftorino.it www.cftorino.it

Ritegno per boccola AFNOR *Toe clamp*

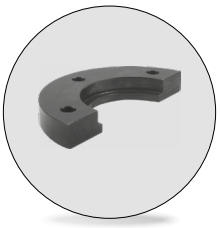

Codice	Materiale
Cod. **EM24.52.100/J**	CK45

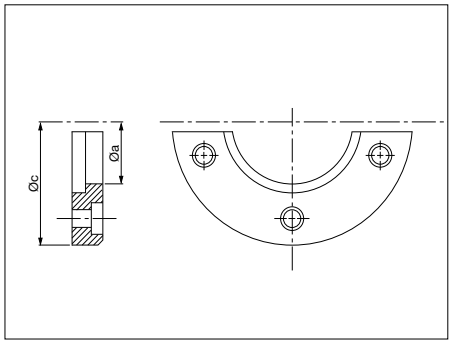

RENAULT code	a	c	Ø boccola	RENAULT code	a	c	Ø boccola
M321 530 400	25	63	20	M321 552 601	63	125	50
M321 534 500	32	72	25	M321 556 601	80	140	63
M321 544 501	40	80	32	M321 560 601	100	180	80
M321 548 501	50	100	40	M321 562 700	125	200	100

Esempio di ordinazione/*Order example* = M321 530 400 (Renault code)

Ritegno per boccola *Toe clamp*

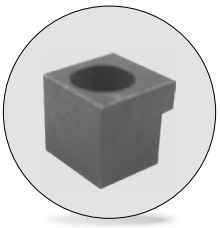

Codice	Materiale
Cod. **EM24.52.100/J**	CK45

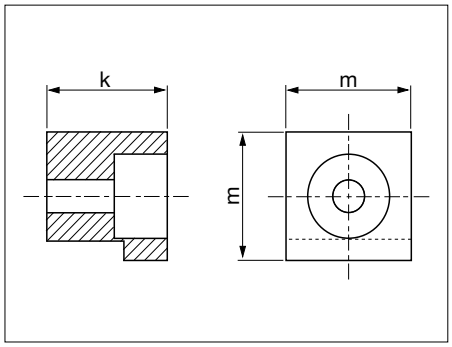

RENAULT code	k	m
R100 171 981	12	18
R100 171 995	16	22
R100 171 998	20	26
R100 172 000	25	26
R100 172 001	32	26

Esempio di ordinazione/*Order example* = R100 171 981 (Renault code)

Cono di centraggio *Locating cone*



Codice	Materiale
Cod. **EM24.52.100/J**	Cono: X155CrMoV12 T6 HRC 56 - 58 Piastra: 100Cr6

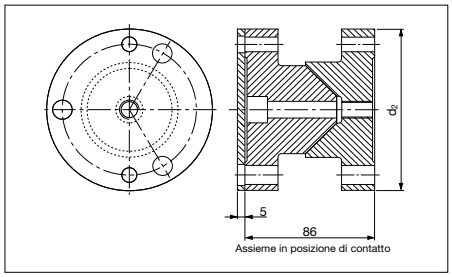

RENAULT code	d2
R901 138 222	90
R901 138 223	110

Esempio di ordinazione/*Order example* = R901 138 222 (Renault code)

Piastra guida autolubrificante AFNOR *Wear plates, self-lubricating*

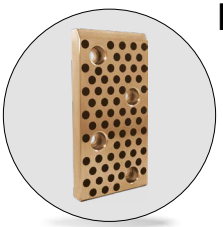

Codice	Materiale
Cod. **EM24.52.300/C**	Bronzo + grafite HB ≥ 190

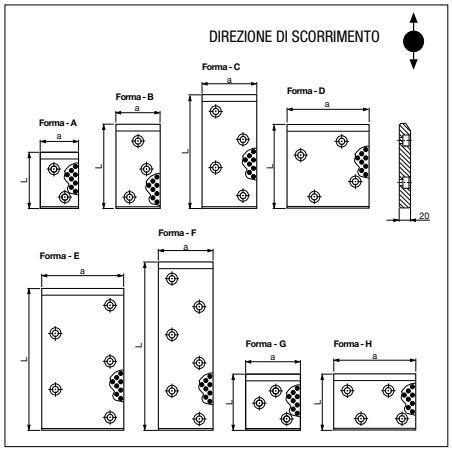

RENAULT code	Forma	a	l	RENAULT code	Forma	a	l
R100 092 843	A	70	100	R100 092 886	F	100	300
R100 092 844	B	70	150	R100 092 887	H	150	100
R100 092 845	C	70	200	R100 092 888	D	150	150
R100 092 846	G	100	100	R100 092 890	C	150	200
R100 092 883	D	100	150	R100 092 893	E	150	250
R100 092 884	C	100	200	R100 092 894	F	150	300
R100 092 885	E	100	250	R100 092 895	H	200	100

Esempio di ordinazione/*Order example* = R100 092 843 (Renault code)

CF Torino - È vietata la riproduzione, anche parziale, del presente catalogo.

Via Alba, 25 - 10024 Moncalieri (TO) - Italy
Tel. +39 011641121 - Fax +39 0116829188
cftorino@cftorino.it www.cftorino.it

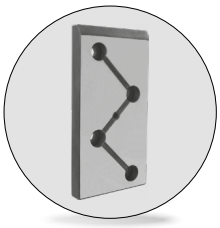

Piastra guida in acciaio AFNOR *Wear plates, steel AFNOR*

Codice	Materiale
Cod. **EM24.52.300/C**	16MnCr5 HRC 58 ÷ 60

RENAULT code	Forma	a	L
P446 625 854	A	70	100
P446 626 558	B	70	150
P446 627 059	C	70	200
P446 625 855	G	100	100
P446 626 559	D	100	150
P446 627 060	C	100	200
P446 627 454	E	100	250
P446 627 754	F	100	300
P446 626 560	H	150	100
P446 626 561	D	150	150
P446 627 061	C	150	200
P446 627 455	E	150	250
P446 627 755	F	150	300
P446 627 062	H	200	100

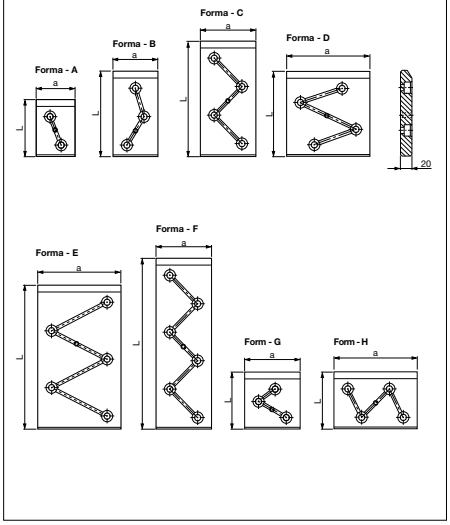

Esempio di ordinazione/*Order example* = P446 625 854 (Renault code)



Guida angolare *"L" shaped wear plates, self-lubricating*

Codice	Materiale
Cod. **EM24.52.500/B**	Bronzo + grafite HB ≥ 190

RENAULT code	l	Fori
M764 523 701	250	3
M764 523 702	160	2

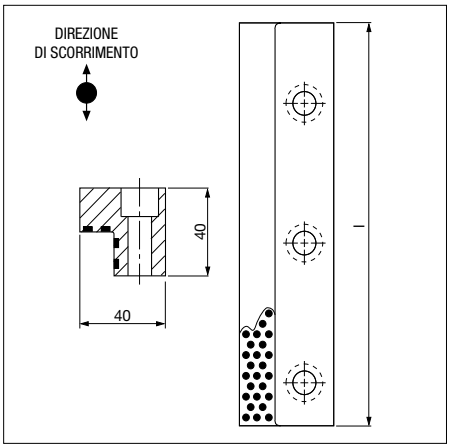

Esempio di ordinazione/*Order example* = M764 523 701 (Renault code)



Guida *Slider*

Codice	Materiale
Cod. **EM24.52.500/B**	16MnCr5 HRC 60 ÷ 62

RENAULT code
A07.20.50250

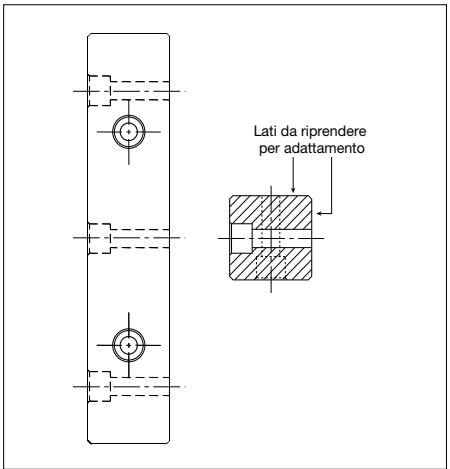

Esempio di ordinazione/*Order example* = A07.20.50250 (Renault code)

CF Torino - È vietata la riproduzione, anche parziale, del presente catalogo.

Via Alba, 25 - 10024 Moncalieri (TO) - Italy
Tel. +39 011641121 - Fax +39 0116829188
cftorino@cftorino.it www.cftorino.it

Perno di arresto *Pad retainer pins*



Codice	Materiale
Cod. **EM24.55.100/G**	CK45

RENAULT code	d	lu
R100 306 188	20	81
R100 306 190	25	81
R100 306 191	25	98
R100 306 194	32	103
R100 306 198	32	148
R100 306 201	40	132
R100 306 204	40	192
R100 306 207	50	165
R100 306 209	50	220
R100 306 210	63	210
R100 306 213	63	250
R100 357 232	80	210

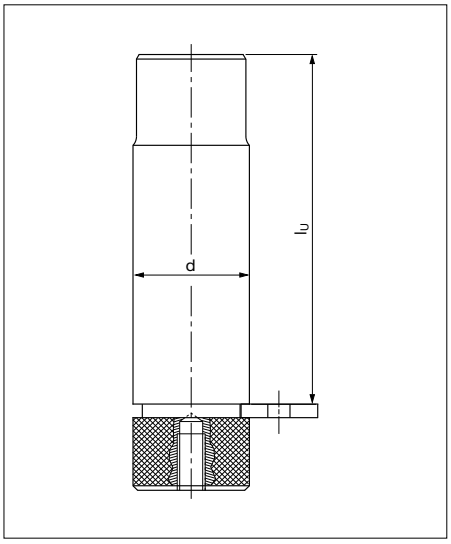

Esempio di ordinazione/*Order example* = R100 306 188 (Renault code)

Perno di arresto *Pad retainer pins*



Codice	Materiale
Cod. **EM24.55.100/G**	CK45

RENAULT code	d	lu	l2
R100 306 215	25	81	20
R100 306 217	25	98	20
R100 306 218	32	103	25
R100 306 219	32	148	25
R100 306 220	40	132	32
R100 306 221	40	192	32
R100 306 223	50	165	40
R100 306 225	50	220	40
R100 306 226	63	210	50
R100 306 227	63	250	50

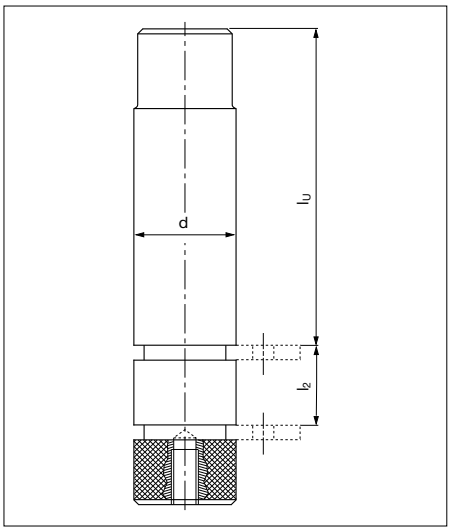

Esempio di ordinazione/*Order example* = R100 306 215 (Renault code)

Ammortizzatore *Shock absorber for pad retainer pins*

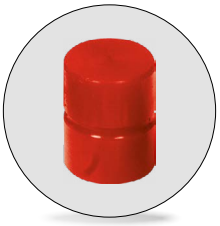

Codice	Materiale
Cod. **EM24.52.100/G**	Elastomero 92 SH

RENAULT code	b	p
X346 566 000	45	25
X346 566 801	50	32
X346 567 400	60	40
X346 568 100	70	50
X346 568 700	80	63
X346 569 201	90	80

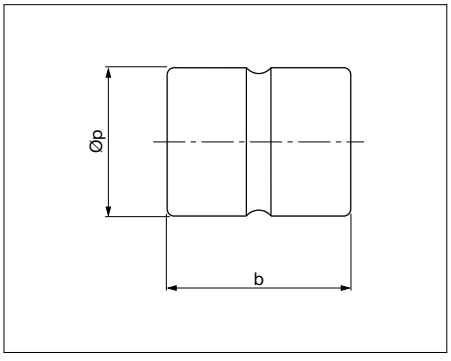

Esempio di ordinazione/*Order example* = X346 566 000 (Renault code)

CF Torino - È vietata la riproduzione, anche parziale, del presente catalogo.

Via Alba, 25 - 10024 Moncalieri (TO) - Italy
Tel. +39 011641121 - Fax +39 0116829188
cftorino@cftorino.it www.cftorino.it

Punzone di visualizzazione *Visual locator setting punch*



Codice	Materiale
Cod. **EM24.59.500/J**	X153CrMoV12 T6 HRC 58 - 62 Rondella: CK45

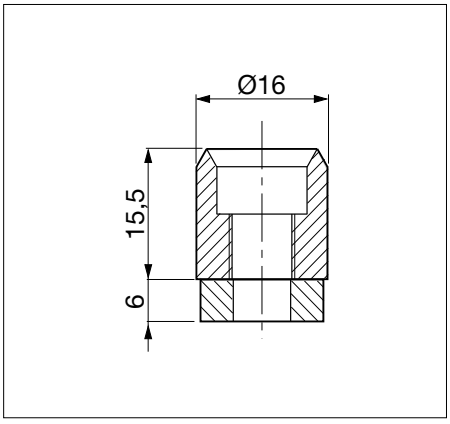

RENAULT code
P785 283 005

Esempio di ordinazione/*Order example* = P785 283 005 (Renault code)

Portatimbri *Stamp retainer*



Codice	Materiale
Cod. **EM24.59.500/I**	CK45

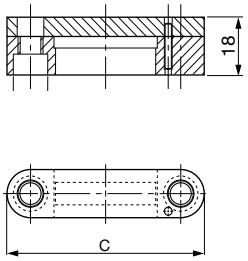

RENAULT code	c	N° punzoni spessore 2 mm	N° punzoni spessore 4 mm
R100 050 232	47	8	4
R100 197 803	55	12	6
R100 050 234	63	16	8
R100 352 214	71	20	10

Esempio di ordinazione/*Order example* = R100 050 232 (Renault code)

Distanziale *Backing plate*

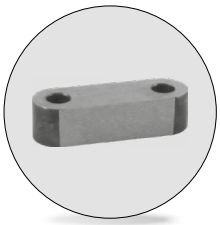

Codice	Materiale
Cod. **EM24.59.500/I**	CK45

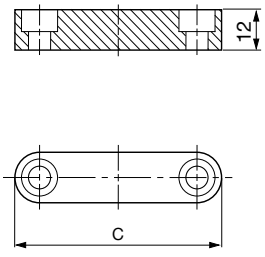

RENAULT code	c	N° punzoni spessore 2 mm	N° punzoni spessore 4 mm
R100 050 235	47	8	4
R100 197 805	55	12	6
R100 050 236	63	16	8
R100 352 230	71	20	10

Esempio di ordinazione/*Order example* = R100 050 235 (Renault code)

CF Torino - È vietata la riproduzione, anche parziale, del presente catalogo.

Via Alba, 25 - 10024 Moncalieri (TO) - Italy
Tel. +39 011641121 - Fax +39 0116829188
cftorino@cftorino.it www.cftorino.it

Punzone marchio *Stamp*

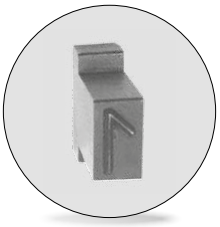

Codice	Materiale
Cod. **EM24.59.500/J**	X153CrMoV12 HRC 54 ÷ 56

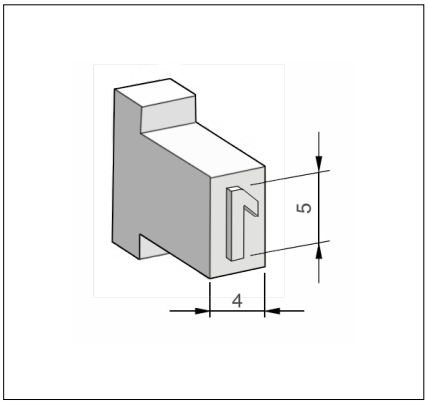

RENAULT code	marchio	RENAULT code	marchio
P785 150 002	0	P785 152 202	J
P785 150 102	1	P785 152 302	K
P785 150 202	2	P785 152 402	L
P785 150 302	3	P785 152 503	M
P785 150 402	4	P785 152 602	N
P785 150 502	5	P785 150 002	O
P785 150 602	6 o 9	P785 152 802	P
P785 150 702	7	P785 152 902	Q
P785 150 802	8	P785 153 002	R
P785 289 002	Spazio	P785 153 102	S
P785 151 302	A	P785 153 202	T
P785 151 402	B	P785 153 302	U
P785 151 502	C	P785 153 402	V
P785 151 602	D	P785 153 502	W
P785 151 702	E	P785 153 602	X
P785 151 802	F	P785 153 702	Y
P785 151 902	G	P785 153 802	Z
P785 152 002	H		

Esempio di ordinazione/*Order example* = P785 150 002 (Renault code)

Punzone marchio *Stamp*

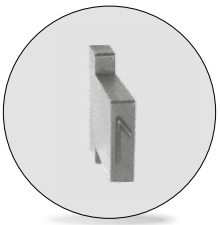

Codice	Materiale
Cod. **EM24.59.500/J**	X153CrMoV12 HRC 54 ÷ 56

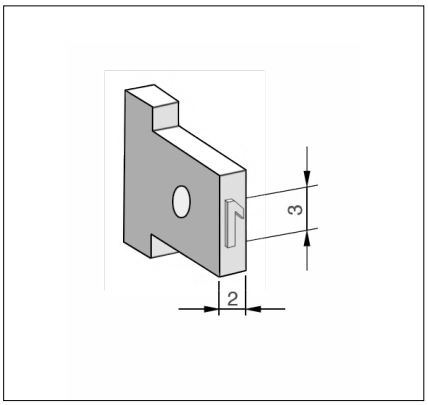

RENAULT code	marchio	RENAULT code	marchio
P785 154 003	0	P785 155 308	J
P785 154 103	1	P785 155 309	K
P785 154 203	2	P785 155 310	L
P785 154 303	3	P785 155 311	M
P785 154 403	4	P785 155 312	N
P785 154 503	5	P785 155 313	O
P785 154 603	6 o 9	P785 155 314	P
P785 154 703	7	P785 140 950	Q
P785 154 803	8	P785 140 951	R
P785 155 003	Spazio	P785 140 952	S
P785 155 300	A	P785 140 953	T
P785 155 301	B	P785 140 954	U
P785 155 302	C	P785 140 955	V
P785 155 303	D	P785 140 956	W
P785 155 304	E	P785 140 957	X
P785 155 305	F	P785 140 958	Y
P785 155 306	G	P785 140 959	Z
P785 155 307	H		

Esempio di ordinazione/*Order example* = P785 154 003 (Renault code)

CF Torino - È vietata la riproduzione, anche parziale, del presente catalogo.

Via Alba, 25 - 10024 Moncalieri (TO) - Italy
Tel. +39 011641121 - Fax +39 0116829188
cftorino@cftorino.it www.cftorino.it