AUTOMOTIVE
Normalizzati per stampi per automotive

Automotive standard parts for die



CF Torino - È vietata la riproduzione, anche parziale, del presente catalogo.

Via Alba, 25 - 10024 Moncalieri (TO) - Italy
Tel. +39 011641121 - Fax +39 0116829188
cftorino@cftorino.it www.cftorino.it

39D 506	39D 543	39D 549	39D 571	39D 578	39D 578	39D 578
			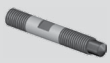			
Canotto guida *Sleeve*	Bretella *Brace*	Espulsori a molla *Spring plunger*	Tirante *Tie rod*	Reazione per cilindro *Backing plate*	Reazione per cilindro *Backing plate*	Distanziale *Spacing bar*
pag. 7.WA.4	pag. 7.WA.4	pag. 7.WA.4	pag. 7.WA.4	pag. 7.WA.4	pag. 7.WA.5	pag. 7.WA.5

39D 578	39D 582	39D 592	39D 599	39D 599	39D 599	39D 630/22
				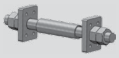		
Distanziale *Spacing bar*	Guida angolare *"L" shaped wear plates, self-lubricating*	Distanziale *Spacer*	Tirante *Tie rod*	Tirante *Tie rod*	Tirante *Tie rod*	Arresto slitta *Slide stop block*
pag. 7.WA.5	pag. 7.WA.5	pag. 7.WA.5	pag. 7.WA.6	pag. 7.WA.6	pag. 7.WA.6	pag. 7.WA.6

39D 638	39D 638	39D 639	39D 639	39D 649	39D 650	39D 651
						
Candela *Air pins*	Candela *Air pins*	Supporto sensore *Gage for Sensor*	Riferimento per sensore *Gage with panel position sensor, hardened*	Spessore *Shim*	Gruppo tirante *Retainer bolt*	Ammortizzatore *Elastomer spring*
pag. 7.WA.6	pag. 7.WA.7	pag. 7.WA.7	pag. 7.WA.7	pag. 7.WA.7	pag. 7.WA.8	pag. 7.WA.8

39D 807	39D 807	39D 807	39D 807	39D 826	39D 828	39D 828
				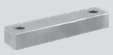		
Riferimento *Gage*	Riferimento indurito *Gage Hardened*	Riferimento indurito *Gage Hardened*	Riferimento indurito *Gage Hardened*	Chiavetta *Key*	Gruppo distanziale *Retainer bolt sets*	Rondella *Washer*
pag. 7.WA.8	pag. 7.WA.8	pag. 7.WA.9	pag. 7.WA.9	pag. 7.WA.9	pag. 7.WA.9	pag. 7.WA.10

39D 828	39D 828	39D 839	39D 847	39D 847	39D 851	39D 851
						
Ammortizzatore *Elastomer washer*	Gruppo distanziale *Spacer group*	Staffa di sollevamento con perno VW-Audi *Lifting bracket with pin VW-Audi*	Reazione per cilindro *Pressure plate*	Reazione per cilindro *Pressure plate*	Perno scorrevole *Sliding pin*	Perno scorrevole *Sliding pin*
pag. 7.WA.10	pag. 7.WA.10	pag. 7.WA.11	pag. 7.WA.11	pag. 7.WA.11	pag. 7.WA.11	pag. 7.WA.11

39D 854	39D 856	39D 860	39D 861	39D 861	39D 862	39D 862
						
Perno di arresto *Pad retainer pin*	Piastrina *Retainer plate*	Boccola autolubrificante DIN 9834 *Guide bushes with collar, self-lubricating DIN 9834*	Ritegno per boccola *Toe clamp*	Staffette per bussola *Clamps for bushing*	Colonna guida DIN 9833 *Guide post*	Colonna guida DIN 9833 *Guide post*
pag. 7.WA.12	pag. 7.WA.12	pag. 7.WA.12	pag. 7.WA.12	pag. 7.WA.13	pag. 7.WA.13	pag. 7.WA.13

39D 863	39D 863	39D 866	39D 866	39D 869	39D 870	39D 872
Piastra guida autolubrificante VDI 3357 *Wear plates, self-lubricating VDI 3357*	Piastra guida in acciaio VDI 3357 *Wear plates, steel VDI 3357*	Perno di sollevamento *Lifting pin*	Perno di sollevamento *Lifting pin*	Rondella *Washer*	Fissaggio cilindro *Air cylinder fixing*	Supporto con rullo *Cam roller*
pag. 7.WA.14	pag. 7.WA.14	pag. 7.WA.15	pag. 7.WA.15	pag. 7.WA.15	pag. 7.WA.15	pag. 7.WA.16

39D 873	39D 876	39D 882	39D 882	39D 887	39D 887	39D 890
Camma di accelerazione *Acceleration cam*	Staffa di sollevamento VDI 3366 *Lifting brackets VDI 3366*	Fissaggio cilindro *Air cylinder fixing*	Fissaggio cilindro *Air cylinder fixing*	Adattatore per cilindro *Air cylinder adapter*	Adattatore per cilindro *Air cylinder adapter*	Piastra guida autolubrificante *Wear plates, self-lubricating*
pag. 7.WA.16	pag. 7.WA.16	pag. 7.WA.16	pag. 7.WA.17	pag. 7.WA.17	pag. 7.WA.17	pag. 7.WA.17

CF Torino - È vietata la riproduzione, anche parziale, del presente catalogo.

Via Alba, 25 - 10024 Moncalieri (TO) - Italy
Tel. +39 011641121 - Fax +39 0116829188
cftorino@cftorino.it www.cftorino.it

AUTOMOTIVE
Normalizzati per stampi per automotive
Automotive standard parts for die

39D 892	39D 894	39D 894	39D 895	39D 896	39D 896	39D 896
						
Lardone autolubrificante VDI 3357 *Wear strip with two slide surfaces VDI 3357*	Cuneo autolubrificante VDI 3357 *Cam dwell wear plate, self-lubricating*	Cuneo in acciaio VDI 3357 *Cam dwell wear plate, steel*	Chiavetta *Key*	Gruppo perno di compensazione *Compensation pin group*	Gruppo perno di compensazione *Compensation pin group*	Gruppo perno di compensazione *Compensation pin group*
pag. 7.WA.18	pag. 7.WA.18	pag. 7.WA.18	pag. 7.WA.18	pag. 7.WA.19	pag. 7.WA.19	pag. 7.WA.19

39D 896	39D 896	39D 896	39D 896	39D 896	39D 951	39D 951/21
						
Gruppo perno di compensazione *Compensation pin group*	Reazione per cilindro *Pressure plate*	Piastrina *Retainer*	Piastrina *Retainer*	Piastrina *Retainer*	Candela *Air pin*	Candela *Air pin*
pag. 7.WA.19	pag. 7.WA.19	pag. 7.WA.20	pag. 7.WA.20	pag. 7.WA.20	pag. 7.WA.20	pag. 7.WA.20

39D 952	39D 952	39D 954	39D 954	39D 956	39D 958	39D 969
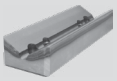						
Guida a "V" in acciaio VDI 3357 *"V" driver, steel VDI 3357*	Guida a "V" autolubrificante VDI 3357 *"V" driver, self-lubricating VDI 3357*	Piastra guida autolubrificante VDI 3357 *Wear plates, self-lubricating VDI 3357*	Piastra guida in acciaio VDI 3357 *Wear plates, steel VDI 3357*	Boccola autolubrificante *Guide bushes, self-lubricating*	Perno di arresto *Stop pin*	Colonna guida tipo DIN 9833 *Guide posts DIN 9833*
pag. 7.WA.21	pag. 7.WA.21	pag. 7.WA.21	pag. 7.WA.22	pag. 7.WA.22	pag. 7.WA.22	pag. 7.WA.22

39D 972	39D 976	39D 993	39D 995	39D 995	39D 995 / 6 / 7	39D 995
						
Sollevatore *Lifter*	Tassello di compensazione *Spacer plates, toothed with adjusting plate*	Piastrina portasensore *Plate for sensor*	Distanziale *Spacer*	Rondella *Washer*	Tassello *Stop block*	Perno con rondella *Retainer bolt sets*
pag. 7.WA.23	pag. 7.WA.23	pag. 7.WA.23	pag. 7.WA.23	pag. 7.WA.23	pag. 7.WA.24	pag. 7.WA.24

39D 1392	39D 996	39D 1430	39V 863	39V 1071	39V 1159	39V 1162
		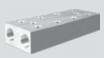				
Distributore *Distributor*	Guide a "V" con piastre di scorrimento intercambiabili e ritorno di sicurezza *"V" driver sets with replaceable inserts with positive return*	Distributore *Distributor*	Punzone di visualizzazione *Visual locator setting punch*	Boccola filettata *Threaded bush*	Blocco guida autolubrificante in acciaio *Removable die heels, steel and self-lubricating*	Distanziale *Stop block*
pag. 7.WA.24	pag. 7.WA.24	pag. 7.WA.25	pag. 7.WA.25	pag. 7.WA.25	pag. 7.WA.25	pag. 7.WA.26

39V 1162	39V 1168	39V 1199	39V 1205	39V 1242	39V 1254	39V 1304
						
Distanziale *Stop block*	Cono di centraggio *Locating cone*	Perno di sollevamento VDI 3366 *Lifting pins VDI 3366*	Centraggio *Locating pins*	Riferimento *Gage*	Tassello di centraggio *Locating block*	Chiavetta *Key*
pag. 7.WA.26	pag. 7.WA.26	pag. 7.WA.26	pag. 7.WA.27	pag. 7.WA.27	pag. 7.WA.27	pag. 7.WA.27

39V 1304	39V 1569					
Chiavetta *Key*	Rullino sollevamento nastro *Roller stock lifter*					
pag. 7.WA.28	pag. 7.WA.28-29					

AUTOMOTIVE

CF Torino - È vietata la riproduzione, anche parziale, del presente catalogo.

Via Alba, 25 - 10024 Moncalieri (TO) - Italy
Tel. +39 011641121 - Fax +39 0116829188
cftorino@cftorino.it www.cftorino.it

Canotto guida *Sleeve*

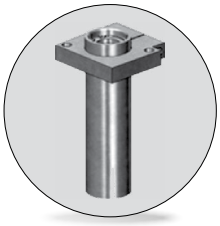

Codice/*Code*	Materiale/*Material*
Cod. **39D 506**	Acciaio/*Steel*

VW code
39D 506/10

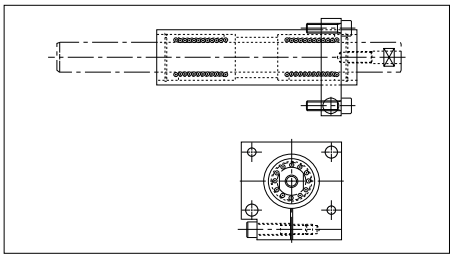

Esempio di ordinazione/*Order example* = 39D 506/10 (VW code)

Bretella *Brace*

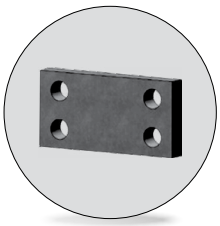

Codice/*Code*	Materiale/*Material*
Cod. **39D 543**	CK45

VW code	b	l
39D 543/1	80	???
39D 543/2	100	???

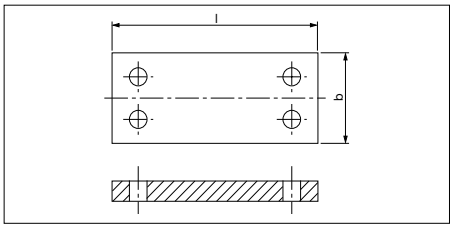

Esempio di ordinazione/*Order example* = 39D 543/1+l (VW code+l)

l da indicare in fase di ordinazione.
***l** indicate when ordering.*

Espulsore a molla *Spring plunger*



Codice/*Code*	Materiale/*Material*
Cod. **39D 549**	Acciaio/*Steel*

VW code	d1	L1	L2	VW code	d1	L1	L2
39D 549/10	M10			39D 549/27	M16x1,5	80	30
39D 549/26	M16x1,5	80	20	39D 549/28		150	50

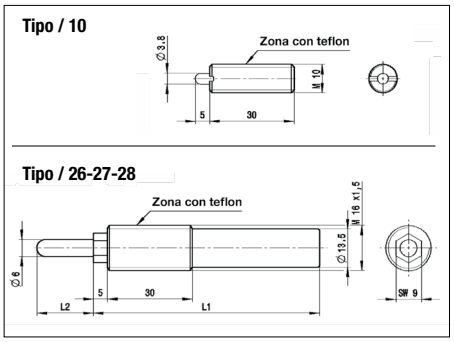

Esempio di ordinazione/*Order example* = 39D 549/10 (VW code)

Tirante *Tie rod*

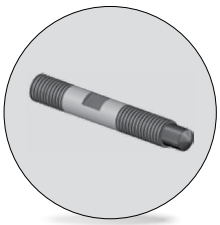

Codice/*Code*	Materiale/*Material*
Cod. **39D 571**	Acciaio/*Steel*

VW code	d1	VW code	d1
39D 571/10	10	39D 571/16	16
39D 571/13	13	39D 571/20	20

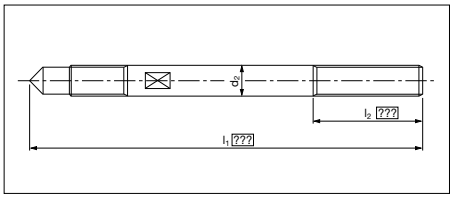

Esempio di ordinazione/*Order example* = 39D 571/10+l1+l2 (VW code+l1+l2)

l1 e **l2** da indicare in fase di ordinazione.
***l1** and **l2** indicate when ordering.*

Reazione per cilindro *Backing plate*

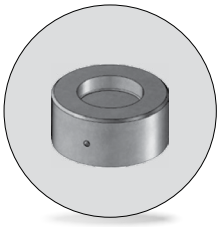

Codice/*Code*	Materiale/*Material*
Cod. **39D 578**	CK45

VW code	d1
39D 578/55	90
39D 578/56	100

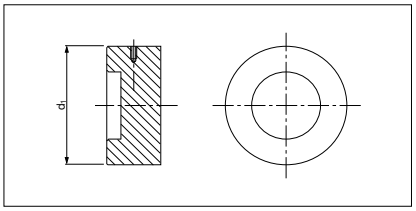

Esempio di ordinazione/*Order example* = 39D 578/55 (VW code)

CF Torino - È vietata la riproduzione, anche parziale, del presente catalogo.

Via Alba, 25 - 10024 Moncalieri (TO) - Italy
Tel. +39 011641121 - Fax +39 0116829188
cftorino@cftorino.it www.cftorino.it

Reazione per cilindro *Backing plate*



Codice/*Code*	Materiale/*Material*
Cod. **39D 578**	CK45

VW code
39D 578/65

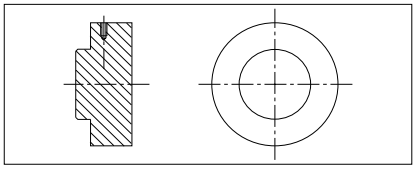

Esempio di ordinazione/*Order example* = 39D 578/65 (VW code)

Distanziale *Spacing bar*

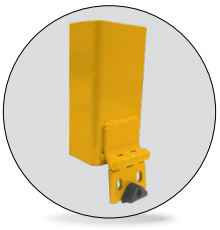

Codice/*Code*	Materiale/*Material*
Cod. **39D 578**	St 37

VW code	a1	a2	s
39D 578/30	100	60	7-8
39D 578/40	70	50	3

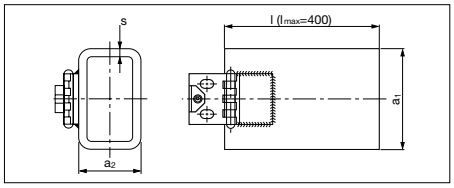

Esempio di ordinazione/*Order example* = 39D 578/30+l (VW code+l)

l da indicare in fase di ordinazione.
l *indicate when ordering.*

Distanziale *Spacing bar*

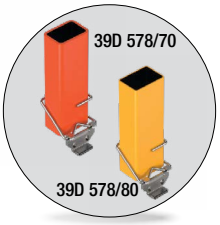

Codice/*Code*	Cod. **39D 578**	
Materiale Material	1 - S235JR	2 - 1.4310
	3 e 4 - S235/DC01	5 - Soft-PVC
	6 - M6 DIN 934	7 - Rivetto Ø5x14 DIN 7337

VW code	a	b	l	t
39D 578/70	70	50	???	5
39D 578/80	70	50	???	3

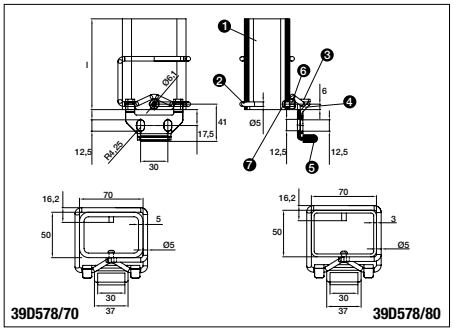

Esempio di ordinazione/*Order example* = 39D 578/70+l (VW code+l)

Guida angolare *"L" shaped wear plates, self-lubricating*

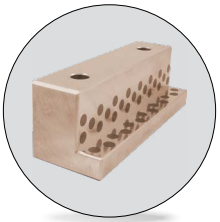

Codice/*Code*	Materiale/*Material*
Cod. **39D 582**	Bronzo + grafite HB ≥ 190

VW code	Forma	b1	h1	l1	VW code	Forma	b1	h1	l1
39D 582/1	A	25	15,5	125	39D 582/12	A	70	75,5	200
39D 582/2	A	25	15,5	160	39D 582/13	B	70	75,5	250
39D 582/3	A	32	30,5	125	39D 582/15	C	70	75,5	400
39D 582/4	A	32	30,5	160	39D 582/16	A	85	90,5	160
39D 582/5	A	32	30,5	200	39D 582/17	A	85	90,5	200
39D 582/6	A	55	55,5	100	39D 582/18	B	85	90,5	250
39D 582/7	A	55	55,5	160	39D 582/20	C	85	90,5	400
39D 582/11	A	70	75,5	160					

DIREZIONE DI SCORRIMENTO/*SLIDE DIRECTION*

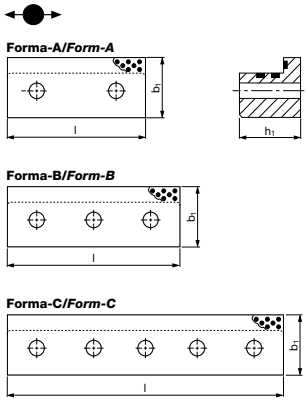

Esempio di ordinazione/*Order example* = 39D 582/1 (VW code)

Distanziale *Spacer*

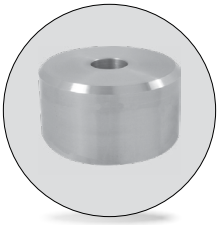

Codice/*Code*	Materiale/*Material*
Cod. **39D 592**	CK45

VW code	d1	h1	VW code	d1	h1
39D 592/10	25	??	39D 592/12	40	??
39D 592/11	30	??	39D 592/13	50	??

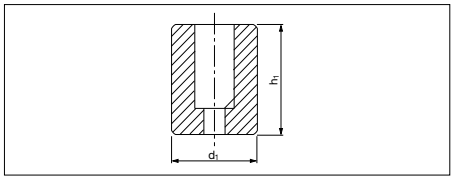

Esempio di ordinazione/*Order example* = 39D 592/10+h1 (VW code+h1)

h1 da indicare in fase di ordinazione.
h1 *indicate when ordering.*

CF Torino - È vietata la riproduzione, anche parziale, del presente co

Via Alba, 25 - 10024 Moncalieri (TO) - Italy
Tel. +39 011641121 - Fax +39 0116829188
cftorino@cftorino.it www.cftorino.it

Tirante *Tie rod*

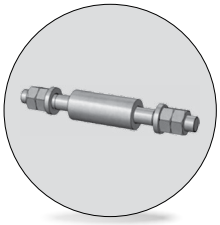

Codice/*Code*	Materiale/*Material*
Cod. **39D 599**	34Cr4

VW code	d1	l1	l2
39D 599/1	M42x1,5	???	???

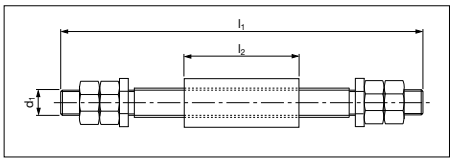

l1 e **l2** da indicare in fase di ordinazione.
l1 *and* ***l2*** *indicate when ordering.*

Esempio di ordinazione/*Order example* = 39D 599/1+l1+l2 (VW code+l1+l2)

Tirante *Tie rod*

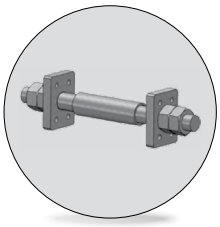

Codice/*Code*	Materiale/*Material*
Cod. **39D 599**	34Cr4

VW code	b	d1	l1	l2
39D 599/2	140	M42x1,5	???	???
39D 599/5	160	M42x1,5	???	???

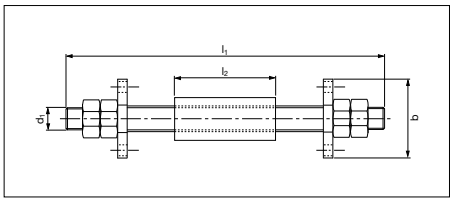

l1 e **l2** da indicare in fase di ordinazione.
l1 *and* ***l2*** *indicate when ordering.*

Esempio di ordinazione/*Order example* = 39D 599/2+l1+l2 (VW code+l1+l2)

Tirante *Tie rod*

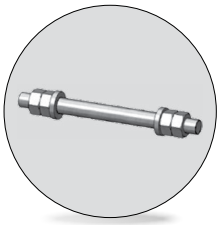

Codice/*Code*	Materiale/*Material*
Cod. **39D 599**	34Cr4

VW code	d1	l1
39D 599/3	M42x1,5	???
39D 599/4	M56x1,5	???

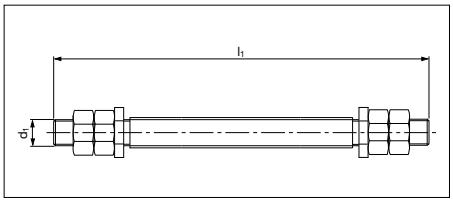

l1 da indicare in fase di ordinazione.
l1 *indicate when ordering.*

Esempio di ordinazione/*Order example* = 39D 599/3+l1 (VW code+l1)

Arresto slitta *Slide stop block*



Codice/*Code*	Materiale/*Material*
Cod. **39D 630/22**	1 - 2 - 3 - S355
	4 - S355/DC01
	5 - Co-Polyester elastomer

VW code
39D 630/22

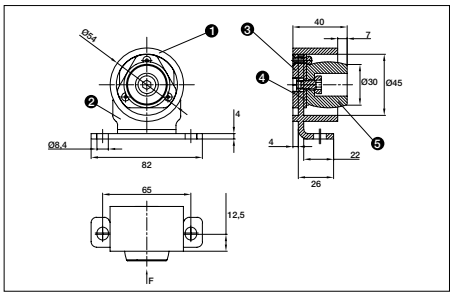

Esempio di ordinazione/*Order example* = 39D 630/22 (VW code)

Candela *Air pins*



l da indicare in fase di ordinazione.
Lunghezza massima = 360 mm.
l *indicate when ordering.*
l *Max= 360 mm.*

Codice/*Code*	Materiale/*Material*
Cod. **39D 638**	CK45 800 ÷ 1000 N/mm²

VW code	Forma *Form*	l	Carico max *Max load* kN
39D 638/2	A	???	50
39D 638/3	B	???	50
39D 638/4	C	???	50
39D 638/5	D	???	50

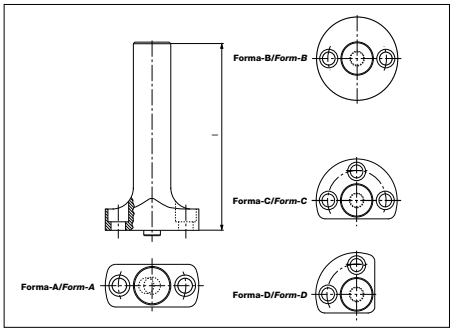

Esempio di ordinazione/*Order example* = 39D 638/2+l (VW code+l)

ONLY FOR REPLACEMENT

AUTOMOTIVE

CF Torino - È vietata la riproduzione, anche parziale, del presente catalogo.

Via Alba, 25 - 10024 Moncalieri (TO) - Italy
Tel. +39 011641121 - Fax +39 0116829188
cftorino@cftorino.it www.cftorino.it

Candela *Air pins*



Codice/*Code*	Materiale/*Material*
Cod. **39D 638**	42CrMo4 800 ÷ 1000 N/mm²

VW code	Forma	l	Carico max *Max load* kN
39D 638/10	A	???	50
39D 638/11	B	???	50
39D 638/12	C	???	50

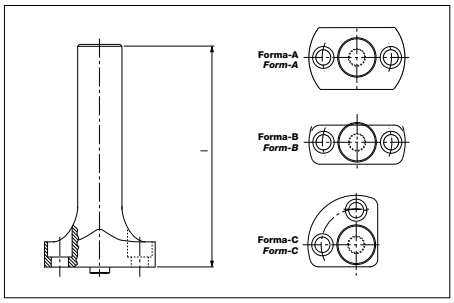

Esempio di ordinazione/*Order example* = 39D 638/10+l (VW code+l)

l da indicare in fase di ordinazione. Lunghezza massima = 360 mm.

l *indicate when ordering.* ***l*** *Max= 360 mm.*

Riferimento per sensore *Gage with panel position sensor, hardened*



Codice/*Code*	Materiale/*Material*
Cod. **39D 639**	CK60 HRC 50 ÷ 55 Piastrina: acciaio/*Retainer: steel* HRC 58 ÷ 60

VW code	l	VW code	l
39D 639/20	120	39D 639/22	180
39D 639/21	150	39D 639/23	250

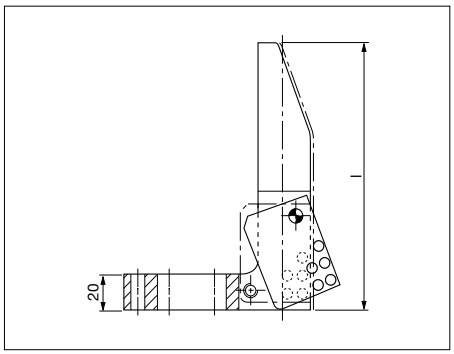

Esempio di ordinazione/*Order example* = 39D 639/20 (VW code)

Supporto sensore *Gage for Sensor*

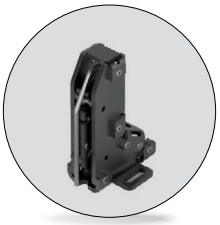

Codice/*Code*	Cod. **39D 639**	
Materiale Material	1 - S635	2 - 1.4021 Indurito/*hardened* HRC 40-45
	3 - Molla/*Spring* DIN 2098	4 - M6 DIN 934
	5 - Vite/*Screw* M6x12 ISO 4762	6 - Rivetto/*Rivet* Ø4x14 DIN 733

VW code	l1	l
39D 639/40	87	145
39D 639/41	127	185
39D 639/42	167	225

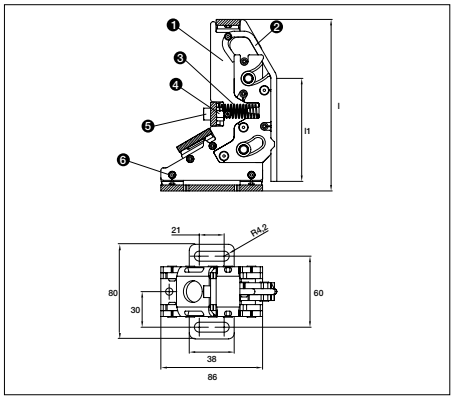

Esempio di ordinazione/*Order example* = 39D 639/40 (VW code)

Spessore *Shim*

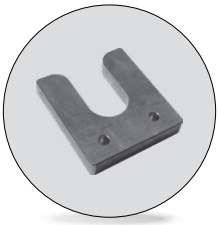

Codice/*Code*	Materiale/*Material*
Cod. **39D 649**	Acciaio/*Steel*

VW code	l1
39D 649/1	110
39D 649/2	135
39D 649/3	185
39D 649/4	160

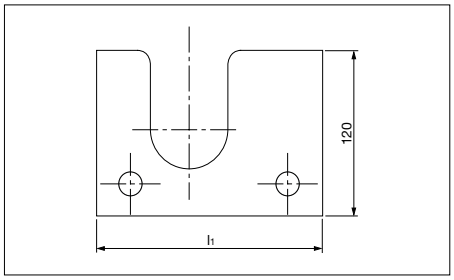

Esempio di ordinazione/*Order example* = 39D 649/1 (VW code)

CF Torino - È vietata la riproduzione, anche parziale, del presente catalogo.

Via Alba, 25 - 10024 Moncalieri (TO) - Italy
Tel. +39 011641121 - Fax +39 0116829188
cftorino@cftorino.it www.cftorino.it

Gruppo tirante *Retainer bolt*

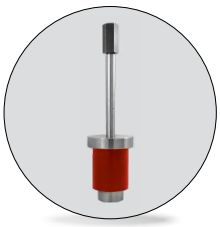

Codice/*Code*	Materiale/*Material*
Cod. **39D 650**	Acciaio elastomero *Steel elastomer*

VW code	Carico max *Max load* (N)	Elastomero *Elastomer* (nero) Sh	VW code	Carico max *Max load* (N)	Elastomero *Elastomer* (rosso) Sh
39D 650/51	15000	68	39D 650/55	15000	90
39D 650/52	25000	68	39D 650/56	25000	90
39D 650/53	25000	68	39D 650/57	25000	90
39D 650/54	45000	68	39D 650/38	45000	90

Esempio di ordinazione/*Order example* = 39D 650/51+l (VW code+l)

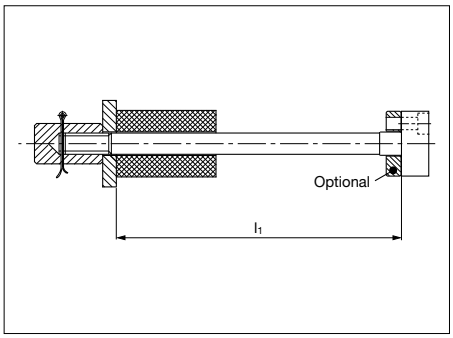

l1 da indicare in fase di ordinazione.
l1 *indicate when ordering.*
Rispettare il carico max. *Respect the max load.*

Ammortizzatore *Elastomer spring*



Codice/*Code*	Materiale/*Material*
Cod. **39D 651**	Elastomero/*Elastomer* 92 SH

VW code	d1
39D 651/1	63
39D 651/2	80
39D 651/3	100
39D 651/4	125

Esempio di ordinazione/*Order example* = 39D 651/1 (VW code)

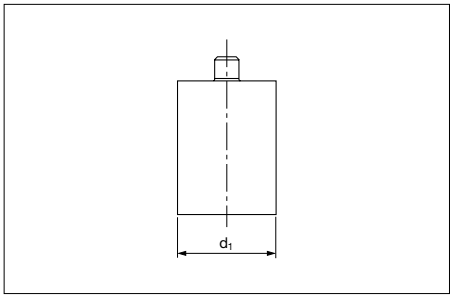

Riferimento *Gage*



Codice/*Code*	Materiale/*Material*
Cod. **39D 807**	CK60

VW code	l	VW code	l
39D 807/1 L=65	65	39D 807/1 L=180	180
39D 807/1 L=90	90	39D 807/1 L=250	250
39D 807/1 L=120	120	39D 807/1 L=300	300
39D 807/1 L=150	150	39D 807/1 L=350	350

Esempio di ordinazione/*Order example* = 39D 807/1 L=65 (VW code)

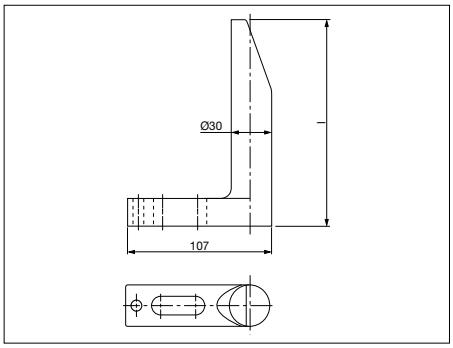

Riferimento indurito *Gage hardened*



Codice/*Code*	Materiale/*Material*
Cod. **39D 807**	CK60 HRC 58 ÷ 60

VW code	l	VW code	l
39D 807/2 L=65	65	39D 807/2 L=180	180
39D 807/2 L=90	90	39D 807/2 L=250	250
39D 807/2 L=120	120	39D 807/2 L=300	300
39D 807/2 L=150	150	39D 807/2 L=350	350

Esempio di ordinazione/*Order example* = 39D 807/2 L=65 (VW code)

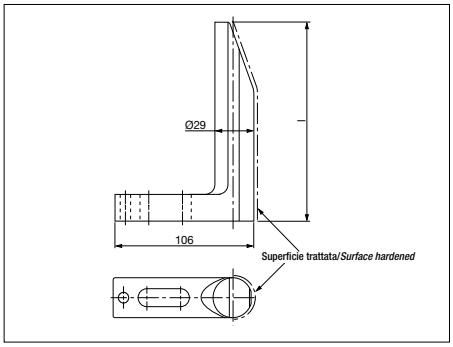

CF Torino - È vietata la riproduzione, anche parziale, del presente catalogo.

Via Alba, 25 - 10024 Moncalieri (TO) - Italy
Tel. +39 011641121 - Fax +39 0116829188
cftorino@cftorino.it www.cftorino.it

Riferimento indurito *Gage hardened*



Codice/*Code*	Materiale/*Material*
Cod. **39D 807**	CK60 90MnCrV8 HRC 54 ÷ 58

VW code	l	VW code	l
39D 807/3 L=65	65	39D 807/3 L=180	180
39D 807/3 L=90	90	39D 807/3 L=250	250
39D 807/3 L=120	120	39D 807/3 L=300	300
39D 807/3 L=150	150	39D 807/3 L=350	350

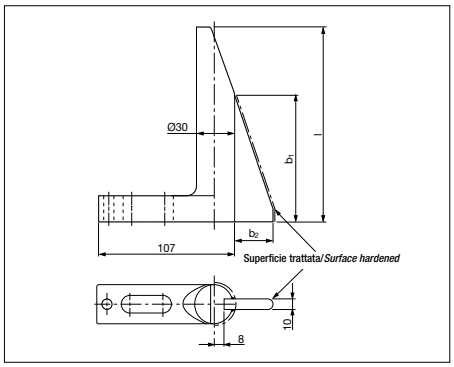

Esempio di ordinazione/*Order example* = 39D 807/3 L=65+b1+b2 (VW code+b1+b2)

b1 e **b2** da indicare in fase di ordinazione.
b1 *and* ***b2*** *indicate when ordering.*

Riferimento indurito *Gage hardened*



Codice/*Code*	Materiale/*Material*
Cod. **39D 807**	CK60 HRC 58 ÷ 60

VW code	l	VW code	l
39D 807/4 L=65	65	39D 807/4 L=180	180
39D 807/4 L=90	90	39D 807/4 L=250	250
39D 807/4 L=120	120	39D 807/4 L=300	300
39D 807/4 L=150	150	39D 807/4 L=350	350

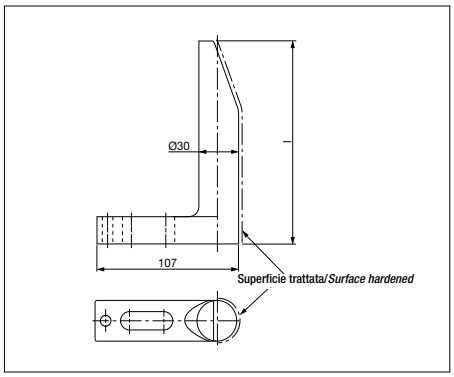

Esempio di ordinazione/*Order example* = 39D 807/4 L=65 (VW code)

Chiavetta *Key*

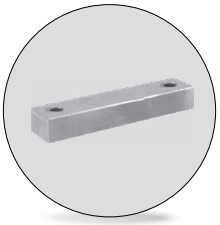

Codice/*Code*	Materiale/*Material*
Cod. **39D 826**	16MnCr5; HRC 58 ÷ 60

VW code
39D 826

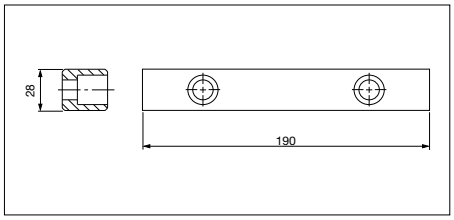

Esempio di ordinazione/*Order example* = 39D 826 (VW code)

Gruppo distanziale *Retainer bolt sets*

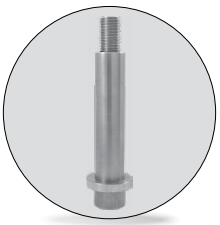

Codice/*Code*	Materiale/*Material*
Cod. **39D 828**	Tubo: Acciaio/*Steel* Rondella: CK45

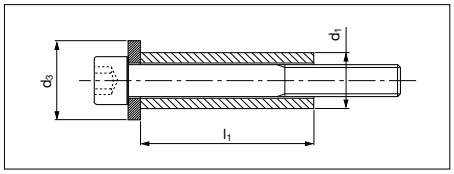

VW code	d1 x l1	d3	VW code	d1 x l1	d3	VW code	d1 x l1	d3
39D 828/4	16 x 40	25	39D 828/12	20 x 100	30	39D 828/20	36 x 80	55
39D 828/5	16 x 50	25	39D 828/13	25 x 63	38	39D 828/21	36 x 100	55
39D 828/6	16 x 63	25	39D 828/14	25 x 80	38	39D 828/22	36 x125	55
39D 828/8	16 x 100	25	39D 828/15	25 x 100	38	39D 828/23	42 x 80	65
39D 828/9	20 x 50	30	39D 828/16	25 x 125	38	39D 828/24	42 x 100	65
39D 828/10	20 x 63	30	39D 828/17	30 x 80	45	39D 828/25	42 x 125	65
39D 828/11	20 x 80	30	39D 828/19	30 x 125	45			

Esempio di ordinazione/*Order example* = 39D 828/4 (VW code)

CF Torino - È vietata la riproduzione, anche parziale, del presente catalogo.

Via Alba, 25 - 10024 Moncalieri (TO) - Italy
Tel. +39 011641121 - Fax +39 0116829188
cftorino@cftorino.it www.cftorino.it

Rondella *Washer*



Codice/*Code*	Materiale/*Material*
Cod. **39D 828**	CK45

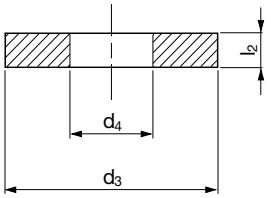

VW code	d3	d4	l2	VW code	d3	d4	l2
39D 828/41	25	10,5	5	39D 828/47	35	13,0	5
39D 828/42	30	13,2	5	39D 828/48	50	17,0	6
39D 828/43	38	17,0	6	39D 828/49	65	21,0	8
39D 828/44	45	21,0	8	39D 828/50	70	25,0	10
39D 828/45	55	25,0	10	39D 828/57	65	32,0	15
39D 828/46	30	10,5	5	39D 828/58	90	32,0	15

Esempio di ordinazione/*Order example* = 39D 828/41 (VW code)

Ammortizzatore *Elastomer washer*



Codice/*Code*	Materiale/*Material*
Cod. **39D 828**	Co-Polyester Elastomer

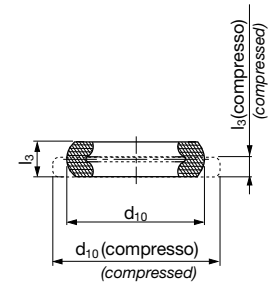

VW Code	d10 ±0,5	d10 ±0,5 compresso *compressed*	l3	l3 ±0,3 compresso *compressed*	Shore	Load (N)
39D 828/51	26,4	28,4	7,8±0,3	5,5	55D	5500
39D 828/52	32,1	35,1	10,8±0,3	6	72D	9000
39D 828/53	45,8	49,8	17,0±0,4	11,6	72D	20000
39D 828/54	54,6	61,8	21,3±0,4	13	55D	30000
39D 828/55	61,8	69,9	21,5±0,4	13,2	55D	46000
39D 828/56	78,5	89	29,8±0,5	17,9	55D	75000

Esempio di ordinazione/*Order example* = 39D 828/51 (VW code)

Gruppo distanziale *Spacer group*

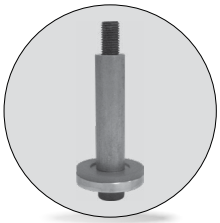

Codice/*Code*	Materiale/*Material*
Cod. **39D 828**	Tubo/*Tube*: St 37 Rondella/*Washer*: CK45 Rondella in elastomero/*Elastomer washer*: Co-Polyester Elastomer

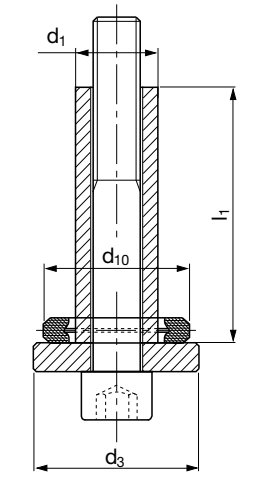

VW Code	d1xl1	d3	d10	Shore	VW Code	d1xl1	d3	d10	Shore
39D 828/73	16x40	30	26,4	55D	39D 828/84	25x100	50	45,8	72D
39D 828/74	16x50	30	26,4	55D	39D 828/85	25x125	50	45,8	72D
39D 828/75	16x63	30	26,4	55D	39D 828/86	30x80	65	54,6	55D
39D 828/77	16x100	30	26,4	55D	39D 828/88	30x125	65	54,6	55D
39D 828/78	20x50	35	32,1	72D	39D 828/89	36x80	70	61,8	55D
39D 828/79	20x63	35	32,1	72D	39D 828/90	36x100	70	61,8	55D
39D 828/80	20x80	35	32,1	72D	39D 828/91	36x125	70	61,8	55D
39D 828/81	20x100	35	32,1	72D	39D 828/92	42x80	90	78,5	55D
39D 828/82	25x63	50	45,8	72D	39D 828/93	42x100	90	78,5	55D
39D 828/83	25x80	50	45,8	72D	39D 828/94	42x125	90	78,5	55D

Esempio di ordinazione/*Order example* = 39D 828/73 (VW code)

CF Torino - È vietata la riproduzione, anche parziale, del presente catalogo.

Via Alba, 25 - 10024 Moncalieri (TO) - Italy
Tel. +39 011641121 - Fax +39 0116829188
cftorino@cftorino.it www.cftorino.it

Staffa di sollevamento con perno VW-Audi *Lifting bracket with pin VW-Audi*



Codice/*Code*	Materiale/*Material*
Cod. **39D 839**	Staffa/Bracket = ST52; Perno/*Pin* = CK45

VW code	Carico max *Max load Kg*	Peso max stampo/*Max. die weight*	b1	l1	Forma *Form*
39D 839/1	8000	16000	188	290	A
39D 839/2	12500	25000	280	333	B

Esempio di ordinazione/*Order example* = 39D 839/1 (VW code)

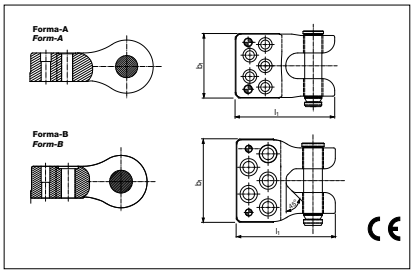

Reazione per cilindro *Pressure plate*

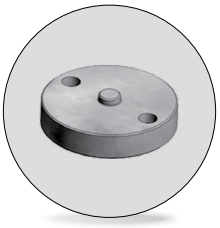

Codice/*Code*	Materiale/*Material*
Cod. **39D 847**	90MnCrV8 HRC 56 ÷ 60

VW code	d1	VW code	d1
39D 847/1	98	39D 847/3	128
39D 847/2	113	39D 847/4	143

Esempio di ordinazione/*Order example* = 39D 847/1 (VW code)

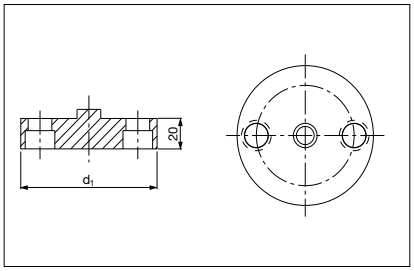

Reazione per cilindro *Pressure plate*

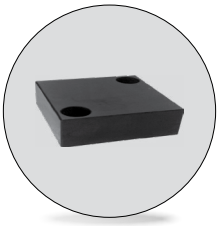

Codice/*Code*	Materiale/*Material*
Cod. **39D 847**	90MnCrV8 HRC 56 ÷ 60

VW code	l	h
39D 847/10	40	12
39D 847/11	60	15
39D 847/12	70	15
39D 847/13	100	20
39D 847/14	140	20

Esempio di ordinazione/*Order example* = 39D 847/10 (VW code)

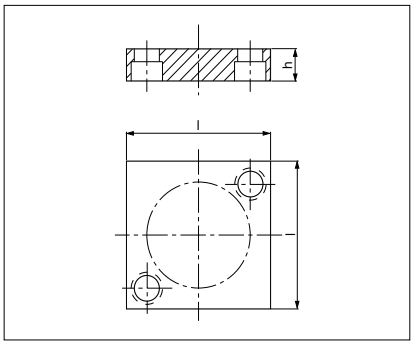

Perno scorrevole *Sliding pin*

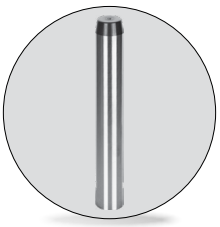

Codice/*Code*	Materiale/*Material*
Cod. **39D 851**	CK45 HRC 60 ÷ 62

VW code	d1	l1
39D 851/20	20	???
39D 851/25	25	???
39D 851/30	30	???

Esempio di ordinazione/*Order example* = 39D 851/20+l1 (VW code+l1)

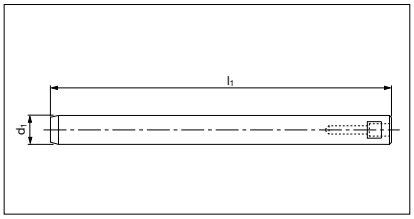

l1 da indicare in fase di ordinazione.
l1 *indicate when ordering.*

Perno scorrevole *Sliding pin*

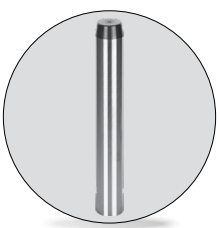

Codice/*Code*	Materiale/Material
Cod. **39D 851**	CK45 indurito/*hardened*; HRC 60 ÷ 62

VW code	d1	l1
39D 851/32	30	270
39D 851/34	30	425

Esempio di ordinazione/*Order example* = 39D 851/32 (VW code)

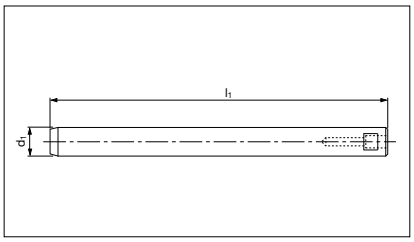

CF Torino - È vietata la riproduzione, anche parziale, del presente catalo

Via Alba, 25 - 10024 Moncalieri (TO) - Italy
Tel. +39 011641121 - Fax +39 0116829188
cftorino@cftorino.it www.cftorino.it

Perno di arresto *Pad retainer pins*



Codice/*Code*	Materiale/*Material*
Cod. **39D 854**	42CrMo4 1000 ÷1000 N/mm²

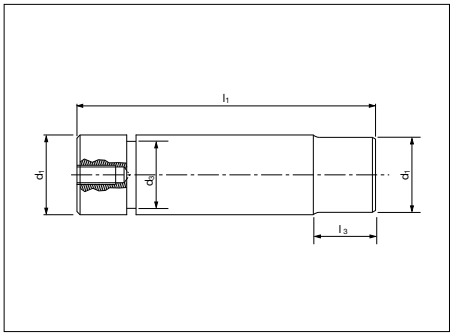

VW code	d1	l1	VW code	d1	l1
39D 854/1	32	105	39D 854/5	50	167
39D 854/2	32	122	39D 854/6	50	192
39D 854/3	40	139	39D 854/7	63	202
39D 854/4	40	159	39D 854/8	63	237

VW code	d1	l1	VW code	d1	l1
39D 854/11	32	*	39D 854/15	50	*
39D 854/21	32	*	39D 854/26	50	*
39D 854/13	40	*	39D 854/17	63	*
39D 854/23	40	*	39D 854/27	63	*

*da indicare in fase di ordinazione.
Indicate when ordering.

Esempio di ordinazione/*Order example* = 39D 854/1 (VW code)

Rispettare il carico max. *Respect the max load.*

Piastrina *Retainer plate*

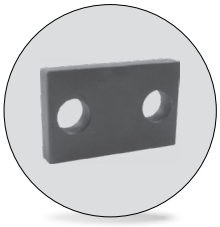

Codice/*Code*	Materiale/*Material*
Cod. **39D 856**	Acciaio/*Steel*

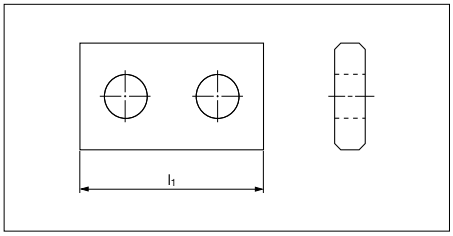

VW code	Ø perno/*pin*	l1
39D 856/2	25 - 32	40
39D 856/4	40 - 50	48
39D 856/6	63 - 80	60

Esempio di ordinazione/*Order example* = 39D 856/2 (VW code)

Boccola autolubrificante DIN 9834 *Guide bushes with collar, self-lubricating DIN 9834*



Codice/*Code*	Materiale/*Material*
Cod. **39D 860**	Bronzo + grafite *Bronze + graphite* HB ≥ 190

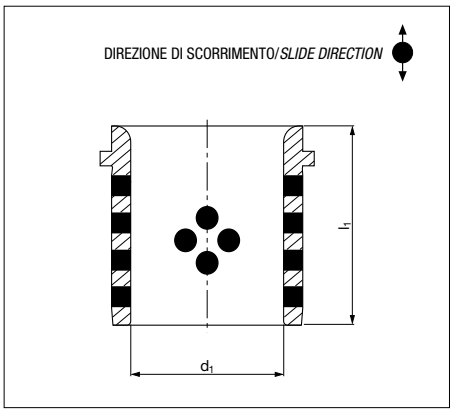

VW code	d1	l1	VW code	d1	l1
39D 860/31	25	40	39D 860/36	80	100
39D 860/32	32	50	39D 860/37	100	125
39D 860/33	40	63	39D 860/38	125	160
39D 860/34	50	71	39D 860/40	160	200
39D 860/35	63	80			

Esempio di ordinazione/*Order example* = 39D 860/31 (VW code)

Ritegno per boccola *Toe Clamp*

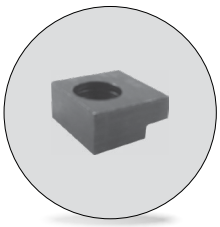

Codice/*Code*	Materiale/*Material*
Cod. **39D 861**	CK45

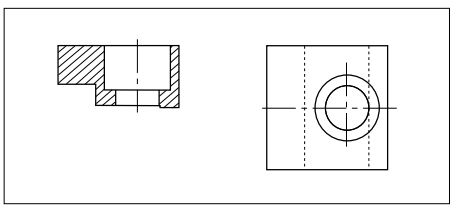

VW code	Ø boccola/*bushes*
39D 861/6	25 ÷ 50
39D 861/10	63 ÷ 160

Esempio di ordinazione/*Order example* = 39D 861/6 (VW code)

CF Torino - È vietata la riproduzione, anche parziale, del presente catalogo.

Via Alba, 25 - 10024 Moncalieri (TO) - Italy
Tel. +39 011641121 - Fax +39 0116829188
cftorino@cftorino.it www.cftorino.it

Staffette per bussola *Clamps for bushing*



Codice/*Code*	Materiale/*Material*
Cod. **39D 861**	S235JRH

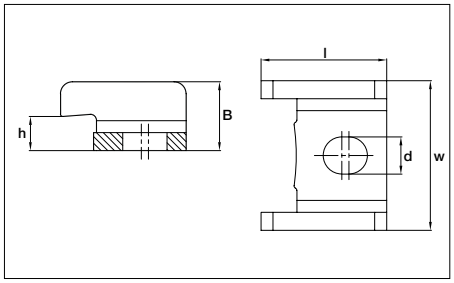

VW code	w	l	d	B	h	Ø boccola/*bushes*	viti
39D 861/12	25	21	6,2	11,5	5,7	Ø 25 - Ø 50	M6x15
39D 861/14	40	32	10,2	19	9,3	Ø 63 - Ø 160	M10x20

Esempio di ordinazione/*Order example* = 39D 861/12 (VW code)

Viti non incluse. Screws not included.

Colonna guida DIN 9833 *Guide post DIN 9833*



Codice/*Code*	Materiale/*Material*
Cod. **39D 862**	16MnCr5 HRC 60 ÷ 62

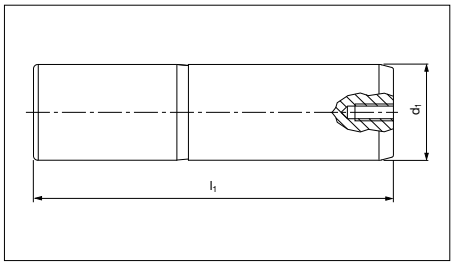

VW code	d1	l1
39D 862/13	25	125
39D 862/14	25	140
39D 862/15	25	160
39D 862/16	25	180
39D 862/23	32	140
39D 862/24	32	160
39D 862/25	32	180
39D 862/26	32	200
39D 862/31	40	140
39D 862/32	40	160
39D 862/33	40	180
39D 862/34	40	200
39D 862/35	40	224

VW code	d1	l1
39D 862/36	40	250
39D 862/37	40	280
39D 862/41	50	160
39D 862/42	50	180
39D 862/43	50	200
39D 862/44	50	224
39D 862/45	50	250
39D 862/46	50	280
39D 862/47	50	315
39D 862/48	50	355
39D 862/51	63	180
39D 862/52	63	200

VW code	d1	l1
39D 862/53	63	224
39D 862/54	63	250
39D 862/55	63	280
39D 862/56	63	315
39D 862/57	63	355
39D 862/58	63	400
39D 862/62	80	224
39D 862/63	80	250
39D 862/64	80	280
39D 862/65	80	315
39D 862/66	80	355
39D 862/67	80	400

Esempio di ordinazione/*Order example* = 39D 862/13 (VW code)

Colonna guida DIN 9833 *Guide post DIN 9833*



Codice/*Code*	Materiale/*Material*
Cod. **39D 862**	16MnCr5 HRC 60 ÷ 62

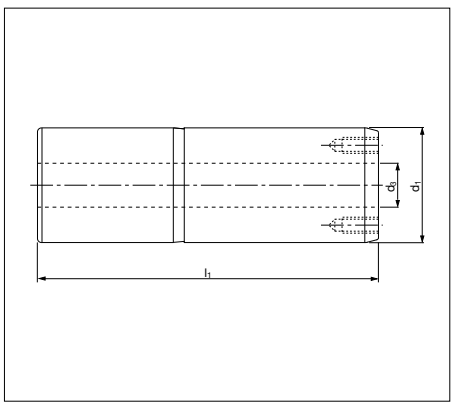

VW code	d1	d3	l1
39D 862/73	100	50	280
39D 862/74	100	50	315
39D 862/75	100	50	355
39D 862/76	100	50	400
39D 862/82	125	65	315
39D 862/83	125	65	355
39D 862/84	125	65	400

VW code	d1	d3	l1
39D 862/85	125	65	450
39D 862/86	125	65	500
39D 862/93	160	95	400
39D 862/94	160	95	450
39D 862/95	160	95	500
39D 862/96	160	95	560

Esempio di ordinazione/*Order example* = 39D 862/73 (VW code)

CF Torino - È vietata la riproduzione, anche parziale, del presente catalogo.

Via Alba, 25 - 10024 Moncalieri (TO) - Italy
Tel. +39 011641121 - Fax +39 0116829188
cftorino@cftorino.it www.cftorino.it

Piastra guida autolubrificante VDI 3357 *Wear plates, self-lubricating VDI 3357*

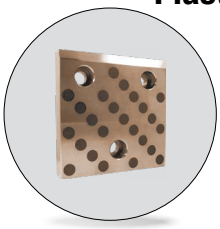

Codice/*Code*	Materiale/*Material*
Cod. **39D 863**	Bronzo + grafite/*Bronze + graphite* HB ≥ 190

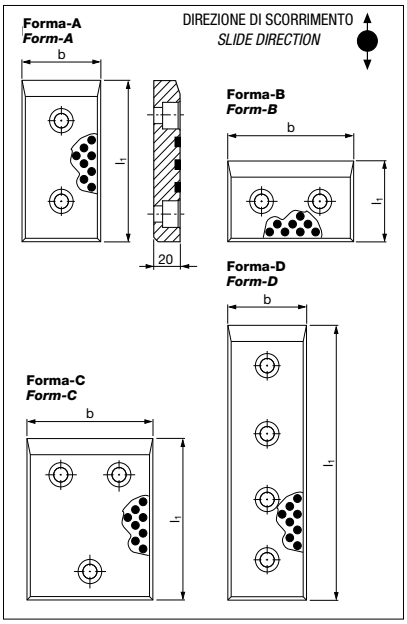

VW code	Forma/*Form*	b	l1	VW code	Forma/*Form*	b	l1
39D 863/12	A	50	80	39D 863/53	C	160	100
39D 863/13	A	50	100	39D 863/54	C	160	125
39D 863/14	A	50	125	39D 863/55	C	160	160
39D 863/15	A	50	160	39D 863/56	C	160	200
39D 863/16	A	50	200	39D 863/111	D	50	250
39D 863/21	B	80	50	39D 863/112	D	50	300
39D 863/22	A	80	80	39D 863/113	D	50	350
39D 863/23	A	80	100	39D 863/114	D	50	400
39D 863/24	A	80	125	39D 863/115	D	50	450
39D 863/25	A	80	160	39D 863/116	D	50	500
39D 863/26	A	80	200	39D 863/121	D	80	250
39D 863/31	B	100	50	39D 863/122	D	80	300
39D 863/32	B	100	80	39D 863/123	D	80	350
39D 863/33	A	100	100	39D 863/124	D	80	400
39D 863/34	A	100	125	39D 863/125	D	80	450
39D 863/35	A	100	160	39D 863/126	D	80	500
39D 863/36	A	100	200	39D 863/131	D	100	450
39D 863/41	B	125	50	39D 863/132	D	100	500
39D 863/42	B	125	80	39D 863/141	D	125	450
39D 863/43	C	125	100	39D 863/142	D	125	500
39D 863/44	C	125	125	39D 863/150	D	100	250
39D 863/45	C	125	160	39D 863/151	D	100	300
39D 863/46	C	125	200	39D 863/152	D	100	350
39D 863/51	B	160	50	39D 863/153	D	100	400
39D 863/52	B	160	80	39D 863/155	D	125	250

VW code	Forma/*Form*	b	l1
39D 863/156	D	125	300
39D 863/157	D	125	350
39D 863/158	D	125	400
39D 863/160	D	160	250
39D 863/161	D	160	300
39D 863/162	D	160	350
39D 863/163	D	160	400
39D 863/164	D	160	450
39D 863/165	D	160	500

Esempio di ordinazione/*Order example* = 39D 863/12 (VW code)

Forma D: non a norma VDI 3357.
Form D not in accordance with VDI 3357.

Piastra guida in acciaio VDI 3357 *Wear plates, steel VDI 3357*

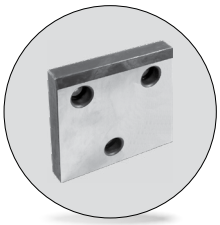

Codice/*Code*	Materiale/*Material*
Cod. **39D 863**	16MnCr5 HRC 58 ÷ 62

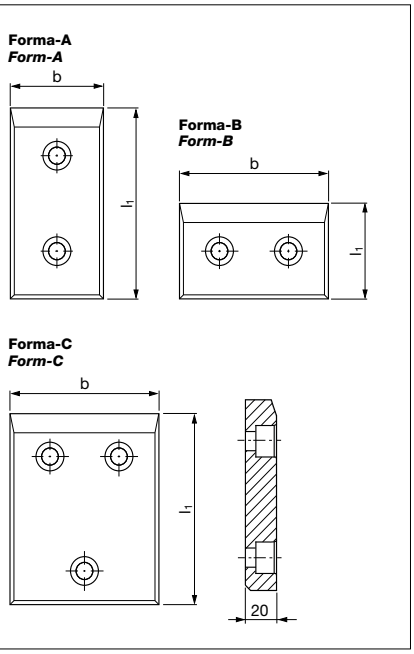

VW code	Forma/*Form*	b	l1	VW code	Forma/*Form*	b	l1
39D 863/62	A	50	80	39D 863/85	A	100	160
39D 863/63	A	50	100	39D 863/86	A	100	200
39D 863/64	A	50	125	39D 863/91	B	125	50
39D 863/65	A	50	160	39D 863/92	B	125	80
39D 863/66	A	50	200	39D 863/93	C	125	100
39D 863/71	B	80	50	39D 863/94	C	125	125
39D 863/72	A	80	80	39D 863/95	C	125	160
39D 863/73	A	80	100	39D 863/96	C	125	200
39D 863/74	A	80	125	39D 863/101	B	160	50
39D 863/75	A	80	160	39D 863/102	B	160	80
39D 863/76	A	80	200	39D 863/103	C	160	100
39D 863/81	B	100	50	39D 863/104	C	160	125
39D 863/82	B	100	80	39D 863/105	C	160	160
39D 863/83	A	100	100	39D 863/106	C	160	200
39D 863/84	A	100	125				

Esempio di ordinazione/*Order example* = 39D 863/62 (VW code)

CF Torino - È vietata la riproduzione, anche parziale, del presente catalogo.

Via Alba, 25 - 10024 Moncalieri (TO) - Italy
Tel. +39 011641121 - Fax +39 0116829188
cftorino@cftorino.it www.cftorino.it

Perno di sollevamento *Lifting pin*



Codice/*Code*	Materiale/*Material*
Cod. **39D 866**	d1 ≤ 63 CK45 d1 = 76 42CrMo4

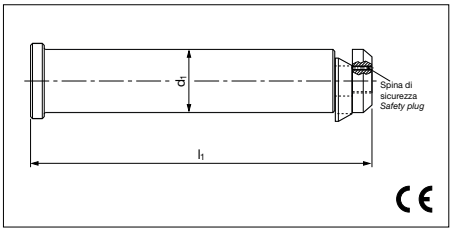

Attenzione: per ragioni di sicurezza, il peso dello stampo deve essere sopportato da 2 soli perni.
For safety, consider that the weight of the die has to be supported just by 2 lifting pins.

VW Code	Carico max *Max load* (Kg)	Peso max stampo *Max. die weight* (Kg)	d1	l1
39D 866/3	3200	6400	32	175
39D 866/4	5000	10000	40	225
39D 866/5	8000	16000	50	273
39D 866/6	12500	25000	63	347
39D 866/7	31500	63000	76	422
39D 866/25	8000	16000	50	221
39D 866/26	12500	25000	63	277

Esempio di ordinazione/*Order example* = 39D 866/3 (VW code)

Rispettare il carico max. *Respect the max load.*

Rondella *Washer*

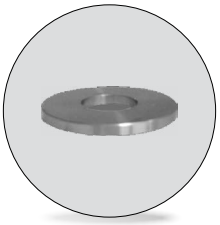

Codice/*Code*	Materiale/*Material*
Cod. **39D 869**	CK45

VW code	d1
39D 869/3	35
39D 869/4	40
39D 869/5	50
39D 869/6	65
39D 869/8	80
39D 869/10	100
39D 869/13	130

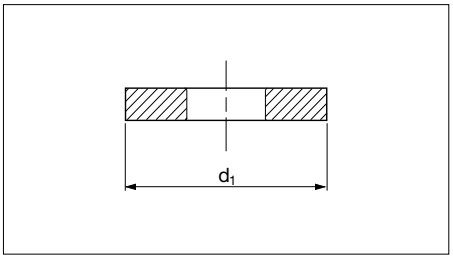

Esempio di ordinazione/*Order example* = 39D 869/3 (VW code)

Fissaggio cilindro *Air cylinder fixing*

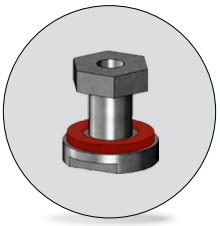

Codice/*Code*	Materiale/*Material*
Cod. **39D 870**	CK45 ed Elastomero/*and Elastomer* 90 SH.

VW code	d1	h1
39D 870/16	M16x1,5	57
39D 870/20	M20x1,5	63
39D 870/27	M27x2,0	65

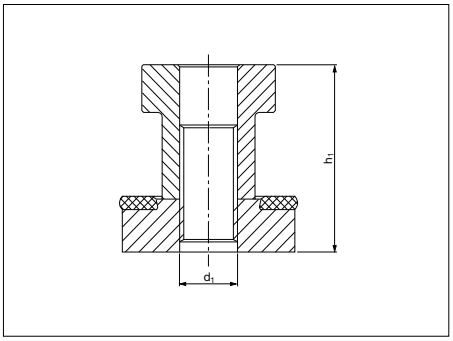

Esempio di ordinazione/*Order example* = 39D 870/16 (VW code)

CF Torino - È vietata la riproduzione, anche parziale, del presente catalogo.

Via Alba, 25 - 10024 Moncalieri (TO) - Italy
Tel. +39 011641121 - Fax +39 0116829188
cftorino@cftorino.it www.cftorino.it

Supporto con rullo *Cam roller*



Codice/*Code*	Materiale/*Material*
Cod. **39D 872**	Acciaio/*Steel*

VW code
39D 872/20
39D 872/21

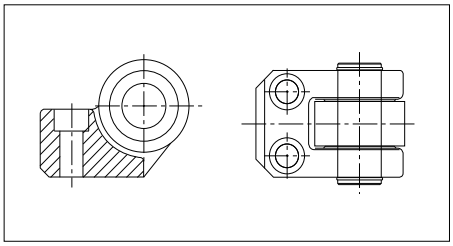

Esempio di ordinazione/*Order example* = 39D 872/20 (VW code)

Camma di accelerazione *Acceleration cam*

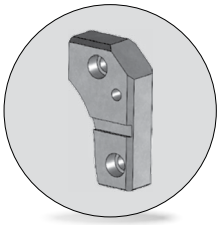

Codice/*Code*	Materiale/*Material*
Cod. **39D 873**	90MnCrV8 HRC 60 ÷ 62

VW code	Lato/*Side*	W1	R1
39D 873/10	Destro/Right	???	???
39D 873/11	Sinistro/Left	???	???

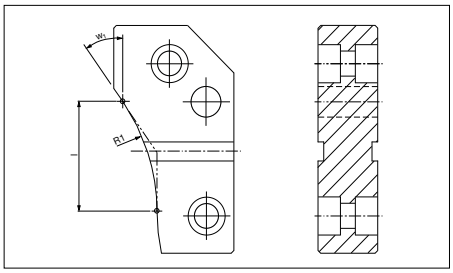

W1 e **R1** da indicare in fase di ordinazione.
W1 *and* ***R1*** *indicate when ordering.*

Esempio di ordinazione/*Order example* = 39D 873/10+W1+R1 (VW code+W1+R1)

Staffa di sollevamento VDI 3366 *Lifting brackets VDI 3366*



Codice/*Code*	Materiale/*Material*
Cod. **39D 876**	CK45 700 ÷ 800 N/mm²

Attenzione: per ragioni di sicurezza, il peso dello stampo deve essere sopportato da 2 sole staffe.
For safety, consider that the weight of the die has to be supported just by 2 lifting brackets.

VW code	Carico max *Max load* (Kg)	Peso max stampo *Max. die weight* (Kg)	Forma *Form*	I1
39D 876/10	320	640	A	80
39D 876/11	630	1260	A	90
39D 876/12	1250	2500	A	100
39D 876/13	2000	4000	A	120
39D 876/14	3200	6400	A	140
39D 876/15	5000	10000	A	160
39D 876/16	8000	16000	B	200
39D 876/17	12500	25000	B	250
39D 876/18	20000	40000	B	300

Viti non incluse/*Screws not included*

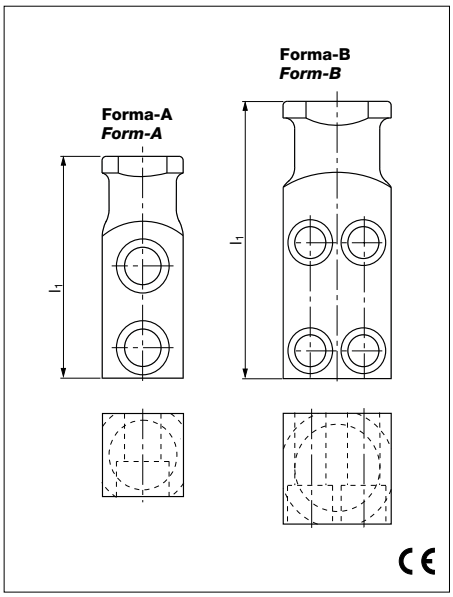

Esempio di ordinazione/*Order example* = 39D 876/10 (VW code)

Rispettare il carico max. *Respect the max load.*

Fissaggio cilindro *Air cylinder fixing*

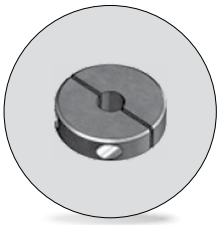

Codice/*Code*	Materiale/*Material*
Cod. **39D 882**	34Cr4

VW code
39D 882/2

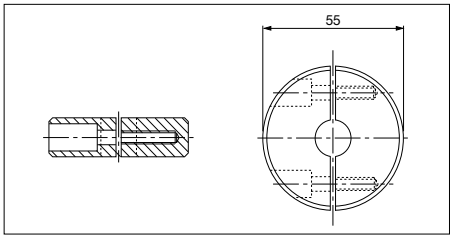

Esempio di ordinazione/*Order example* = 39D 882/2 (VW code)

CF Torino - È vietata la riproduzione, anche parziale, del presente catalogo.

Via Alba, 25 - 10024 Moncalieri (TO) - Italy
Tel. +39 011641121 - Fax +39 0116829188
cftorino@cftorino.it www.cftorino.it

Fissaggio cilindro *Air cylinder fixing*



Codice/*Code*	Materiale/*Material*
Cod. **39D 882**	CK45

VW code
39D 882/3

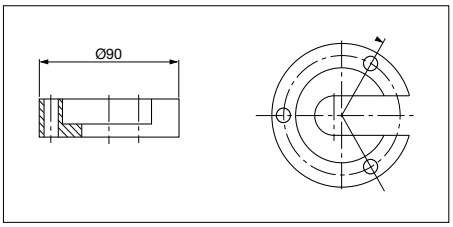

Esempio di ordinazione/*Order example* = 39D 882/3 (VW code)

Adattatore per cilindro *Air cylinder adapter*

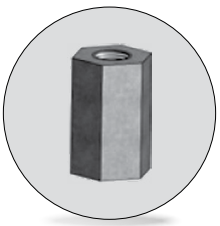

Codice/*Code*	Materiale/*Material*
Cod. **39D 887**	CK45

VW code
39D 887/1

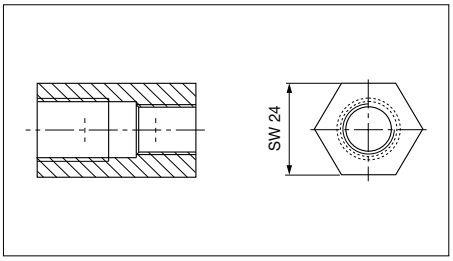

Esempio di ordinazione/*Order example* = 39D 887/1 (VW code)

Adattatore per cilindro *Air cylinder adapter*

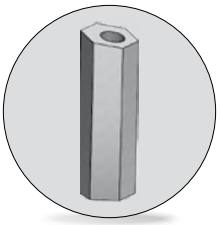

Codice/*Code*	Materiale/*Material*
Cod. **39D 887**	CK45

VW code	l	w
39D 887/2	???	???

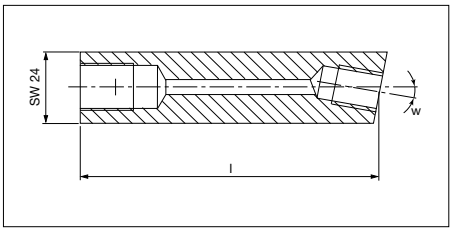

l max = 100
l e **w** da indicare in fase di ordinazione.
l *e* ***w*** *indicate when ordering.*

Esempio di ordinazione/*Order example* = 39D 887/2+l+w (VW code+l+w)

Piastra guida autolubrificante *Wear plates, self-lubricating*



Codice/*Code*	Materiale/*Material*
Cod. **39D 890**	Bronzo + grafite *Bronze + graphite* HB ≥ 190

VW code	b	l1	Forma *Form*	VW code	b	l1	Forma *Form*
39D 890/25	85	160	A	39D 890/16	125	200	A
39D 890/26	85	200	A	39D 890/17	125	250	B
39D 890/27	85	250	B	39D 890/18	125	300	B
39D 890/28	85	300	B	39D 890/19	125	350	B
39D 890/29	85	350	B	39D 890/20	125	400	C
39D 890/30	85	400	C	39D 890/21	125	450	C
39D 890/15	125	160	A	39D 890/22	125	500	C

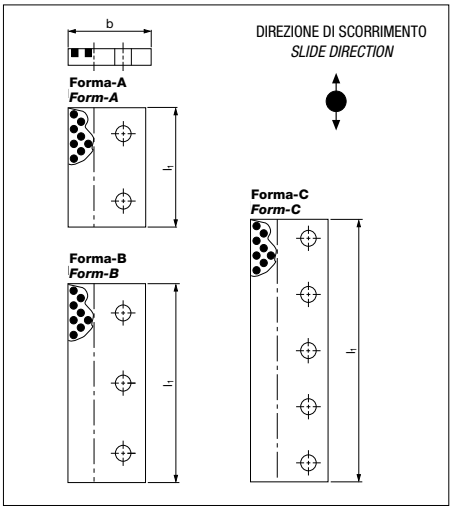

Esempio di ordinazione/*Order example* = 39D 890/25 (VW code)

CF Torino - È vietata la riproduzione, anche parziale, del presente catalogo.

Via Alba, 25 - 10024 Moncalieri (TO) - Italy
Tel. +39 011641121 - Fax +39 0116829188
cftorino@cftorino.it www.cftorino.it

Lardone autolubrificante vdi 3357 *Wear strip with two slide surfaces VDI 3357*

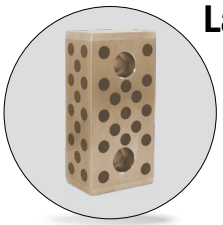

Codice/*Code*	Materiale/*Material*
Cod. **39D 892**	Bronzo + grafite *Bronze + graphite* HB ≥ 190

VW code	b	l1	VW code	b	l1
39D 892/10	A	125	39D 892/15	A	125
39D 892/11	A	160	39D 892/16	A	160
39D 892/12	B	200	39D 892/17	B	200

Esempio di ordinazione/*Order example* = 39D 892/10 (VW code)

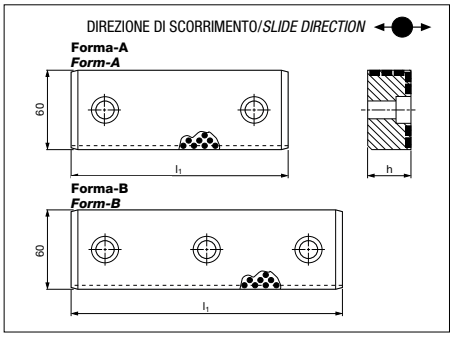

Cuneo autolubrificante VDI 3357 *Cam dwell wear plate, self-lubricating VDI 3357*

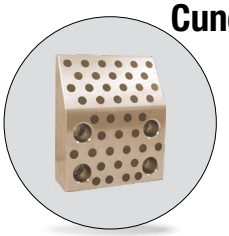

Codice/*Code*	Materiale/*Material*
Cod. **39D 894**	Bronzo + grafite *Bronze + graphite* HB ≥ 190

VW code	b	l	t	VW code	b	l	t
39D 894/130	100	170	45	39D 894/136	125	150	45
39D 894/131	125	170	45	39D 894/137	125	170	60
39D 894/132	150	170	45	39D 894/138	150	150	45
39D 894/133	200	170	45	39D 894/139	150	170	60
39D 894/134	100	150	45	39D 894/140	200	150	45
39D 894/135	100	170	60	39D 894/141	200	170	60

Esempio di ordinazione/*Order example* = 39D 894/130 (VW code)



Cuneo in acciaio VDI 3357 *Cam dwell wear plate, steel VDI 3357*

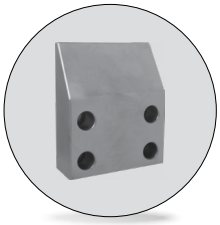

Codice/*Code*	Materiale/*Material*
Cod. **39D 894**	X155CrVMo12Ku HRC 58 ÷ 62

VW code	b	l	t	VW code	b	l	t
39D 894/150	100	170	45	39D 894/156	125	150	45
39D 894/151	125	170	45	39D 894/157	125	170	60
39D 894/152	150	170	45	39D 894/158	150	150	45
39D 894/153	200	170	45	39D 894/159	150	170	60
39D 894/154	100	150	45	39D 894/160	200	150	45
39D 894/155	100	170	60	39D 894/161	200	170	60

Esempio di ordinazione/*Order example* = 39D 894/150 (VW code)

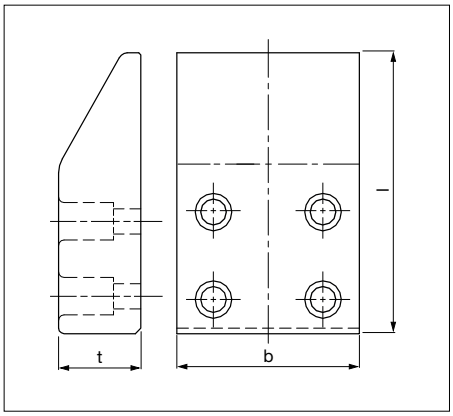

Chiavetta *Key*

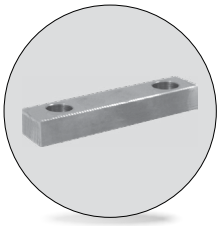

Codice/*Code*	Materiale/*Material*
Cod. **39D 895**	S235JRG2K

VW code	VW code	l1	l2
**39D 895/1	39D 895/11	80	40
**39D 895/2	39D 895/12	120	80
**39D 895/3	39D 895/13	200	160

Esempio di ordinazione/*Order example* = 39D 895/1 (VW code)

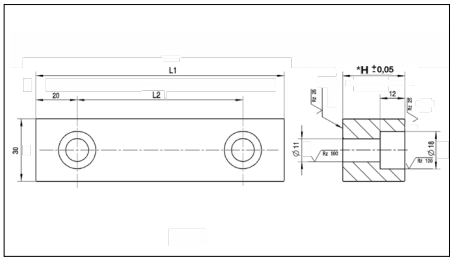

*Indicare in fase di ordinazione. *Indicate when ordering*
*Solo ricambi/*Only for replacement*

CF Torino - È vietata la riproduzione, anche parziale, del presente catalogo.

Via Alba, 25 - 10024 Moncalieri (TO) - Italy
Tel. +39 011641121 - Fax +39 0116829188
cftorino@cftorino.it www.cftorino.it

Gruppo perno di compensazione *Compensation pin group*



Codice/*Code*	Materiale/*Material*
Cod. **39D 896**	16MnCr5 HRC 60 ÷ 64

VW code
39D 896/1

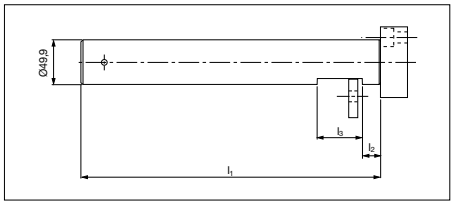

Esempio di ordinazione/*Order example* = 39D 896/1+l1+l2+l3 (VW code+l1+l2+l3)

l1, **l2** e **l3** da indicare in fase di ordinazione.
l1, ***l2*** e ***l3*** *indicate when ordering.*

Gruppo perno di compensazione *Compensation pin group*

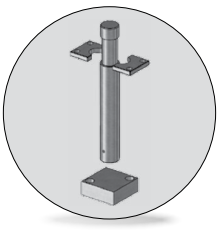

Codice/*Code*	Materiale/*Material*
Cod. **39D 896**	16MnCr5; HRC 60 ÷ 64

VW code
39D 896/2

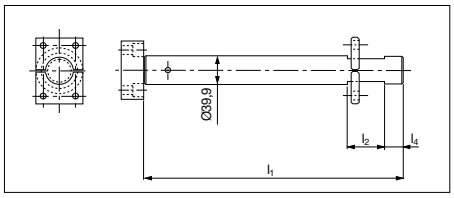

Esempio di ordinazione/*Order example* = 39D 896/2+l1+l2+l4 (VW code+l1+l2+l4)

l1, **l2** e **l4** da indicare in fase di ordinazione.
l1, ***l2*** e ***l4*** *indicate when ordering.*

Gruppo perno di compensazione *Compensation pin group*

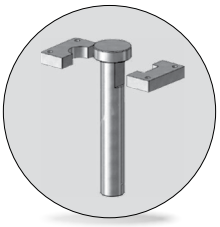

Codice/*Code*	Materiale/*Material*
Cod. **39D 896**	16MnCr5; HRC 60 ÷ 64

VW code
39D 896/3

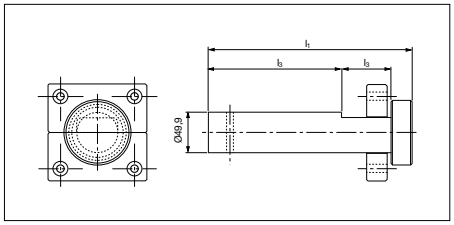

Esempio di ordinazione/*Order example* = 39D 896/3+l1+l2+l3 (VW code+l1+l2+l3)

l1, **l2** e **l3** da indicare in fase di ordinazione.
l1, ***l2*** e ***l3*** *indicate when ordering.*

Gruppo perno di compensazione *Compensation pin group*

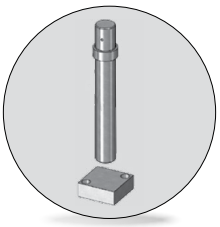

Codice/*Code*	Materiale/*Material*
Cod. **39D 896**	16MnCr5; HRC 60 ÷ 64

VW code
39D 896/4

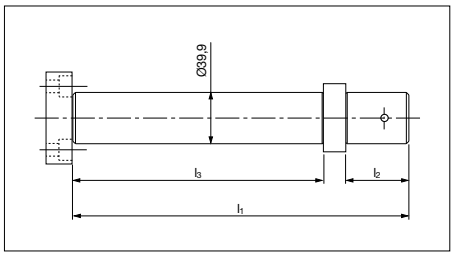

Esempio di ordinazione/*Order example* = 39D 896/4+l1+l2+l3 (VW code+l1+l2+l3)

l1, **l2** e **l3** da indicare in fase di ordinazione.
l1, ***l2*** e ***l3*** *indicate when ordering.*

Reazione per cilindro *Pressure plate*

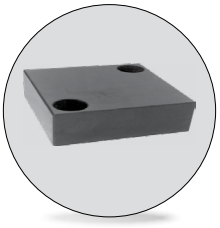

Codice/*Code*	Materiale/*Material*
Cod. **39D 896**	16MnCr5; HRC 60 ÷ 64

VW code
39D 896/1-02

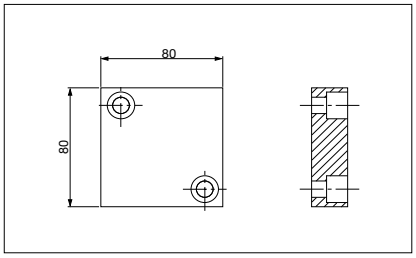

Esempio di ordinazione/*Order example* = 39D 896/1-02 (VW code)

CF Torino - È vietata la riproduzione, anche parziale, del presente catalogo.

Via Alba, 25 - 10024 Moncalieri (TO) - Italy
Tel. +39 011641121 - Fax +39 0116829188
cftorino@cftorino.it www.cftorino.it

Piastrina *Retainer*

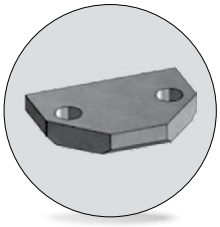

Codice/*Code*	Materiale/*Material*
Cod. **39D 896**	16MnCr5; HRC 60 ÷ 64

VW code
39D 896/1-03

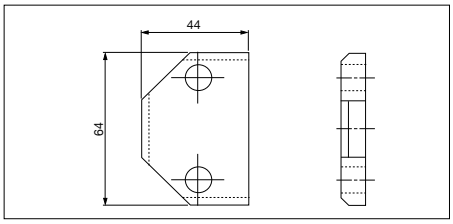

Esempio di ordinazione/*Order example* = 39D 896/1-03 (VW code)

Piastrina *Retainer*

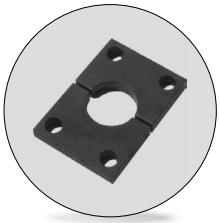

Codice/*Code*	Materiale/*Material*
Cod. **39D 896**	16MnCr5; HRC 60 ÷ 64

VW code
39D 896/2-03
39D 896/2-04

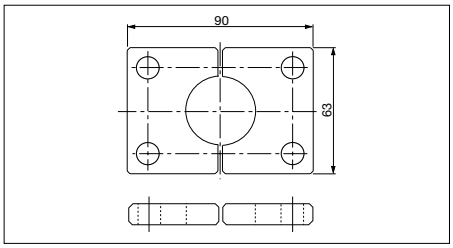

Esempio di ordinazione/*Order example* = 39D 896/2-03 (VW code)

Piastrina *Retainer*

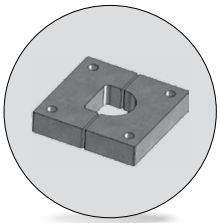

Codice/*Code*	Materiale/*Material*
Cod. **39D 896**	16MnCr5; HRC 60 ÷ 64

VW code
39D 896/3-03
39D 896/3-04

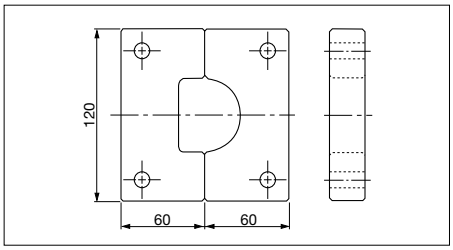

Esempio di ordinazione/*Order example* = 39D 896/3-03 (VW code)

Candela *Air pin*

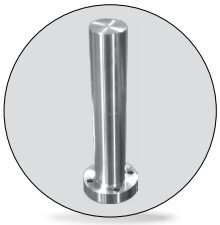

Codice/*Code*	Materiale/*Material*
Cod. **39D 951**	42CrMo4 Lmax= 440

VW code	Forma/*Form*
*39D 951/1	A
*39D 951/2	B
39D 951/11	A
39D 951/12	B

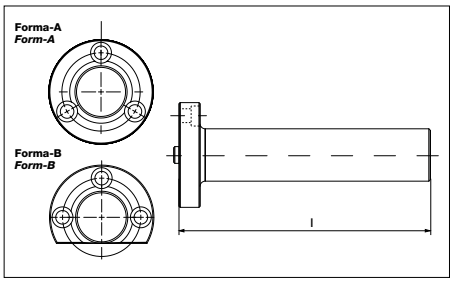

l da indicare in fase di ordinazione. ***l*** *indicate when ordering*
*Solo ricambi/*Only for replacement*

Esempio di ordinazione/*Order example* = 39D 951/1+l (VW code+l)

Candela *Air pin*



Codice/*Code*	Materiale/*Material*
Cod. **39D 951/21**	1.7227 (42CrMoS4+QT)

l da indicare in fase di ordinazione. ***l*** *indicate when ordering*

VW code	l	Carico max *Max load*
39D 951/21	???	80

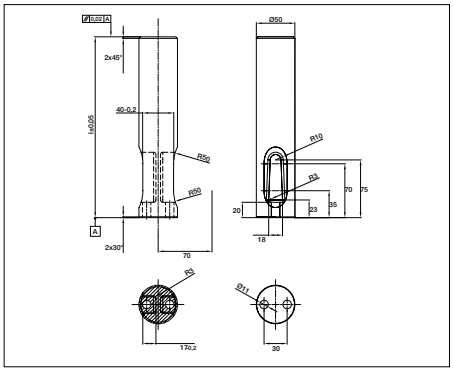

Esempio di ordinazione/*Order example* = 39D 951/21+ l (VW code+l)

AUTOMOTIVE

CF Torino - È vietata la riproduzione, anche parziale, del presente catalogo.

Via Alba, 25 - 10024 Moncalieri (TO) - Italy
Tel. +39 011641121 - Fax +39 0116829188
cftorino@cftorino.it www.cftorino.it

Guida a "V" in acciaio VDI 3357 *"V" driver, steel VDI 3357*

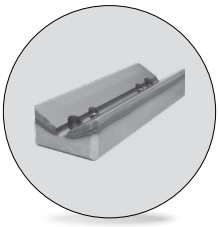

Codice/*Code*	Materiale/*Material*
Cod. **39D 952**	CK45 HRC 58 ÷ 60

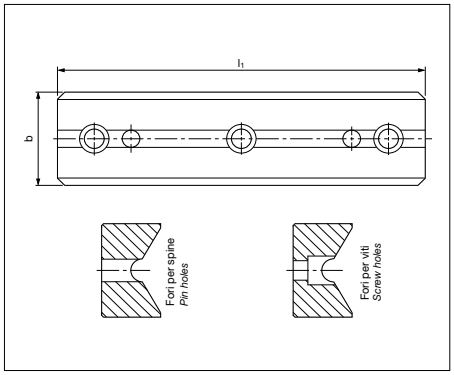

VW code	b	l1	VW code	b	l1
39D 952/10	65	150	39D 952/20	125	150
39D 952/11	65	200	39D 952/21	125	200
39D 952/12	65	250	39D 952/22	125	250
39D 952/13	65	300	39D 952/23	125	300

Esempio di ordinazione/*Order example* = 39D 952/10 (VW code)

Guida a "V" autolubrificante VDI 3357 *"V" driver, self-lubricating VDI 3357*

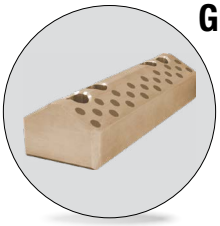

Codice/*Code*	Materiale/*Material*
Cod. **39D 952**	Bronzo + grafite *Bronze + graphite* HB ≥ 190

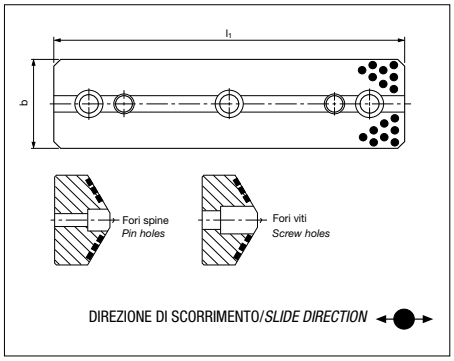

VW code	b	l1	VW code	b	l1
39D 952/40	65	150	39D 952/50	125	150
39D 952/41	65	200	39D 952/51	125	200
39D 952/42	65	250	39D 952/52	125	250
39D 952/43	65	300	39D 952/53	125	300

Esempio di ordinazione/*Order example* = 39D 952/40 (VW code)

Piastra guida autolubrificante VDI 3357 *Wear plates, self-lubricating VDI 3357*



Codice	Materiale/*Material*
Cod. **39D 954**	Bronzo + grafite *Bronze + graphite* HB ≥ 190

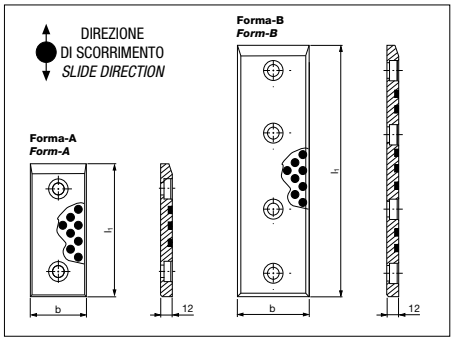

VW code	Forma/Form	b	l1	VW code	Forma/Form	b	l1	VW code	Forma/Form	b	l1
39D 954/11	A	30	80	39D 954/21	A	50	80	39D 954/31	A	80	80
39D 954/12	A	30	100	39D 954/22	A	50	100	39D 954/32	A	80	100
39D 954/13	A	30	125	39D 954/23	A	50	125	39D 954/33	A	80	125
39D 954/14	A	30	160	39D 954/24	A	50	160	39D 954/34	A	80	160
39D 954/15	A	30	200	39D 954/25	A	50	200	39D 954/35	A	80	200
39D 954/16	A	40	80	39D 954/26	A	60	80	39D 954/36	B	50	250
39D 954/17	A	40	100	39D 954/27	A	60	100	39D 954/37	B	50	300
39D 954/18	A	40	125	39D 954/28	A	60	125	39D 954/38	B	50	350
39D 954/19	A	40	160	39D 954/29	A	60	160	39D 954/39	B	50	400
39D 954/20	A	40	200	39D 954/30	A	60	200				

Esempio di ordinazione/*Order example* = 39D 954/11 (VW code)

CF Torino - È vietata la riproduzione, anche parziale, del presente catalogo.

Via Alba, 25 - 10024 Moncalieri (TO) - Italy
Tel. +39 011641121 - Fax +39 0116829188
cftorino@cftorino.it www.cftorino.it

Piastra guida in acciaio VDI 3357 *Wear plates, steel VDI 3357*



Codice/*Code*	Materiale/*Material*
Cod. **39D 954**	16MnCr5 - HRC 60 ÷ 64

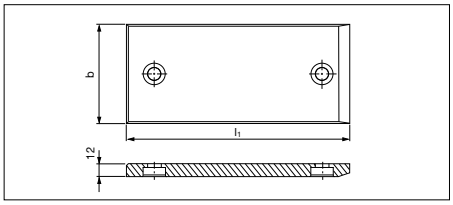

VW code	b	l
39D 954/41	30	80
39D 954/42	30	100
39D 954/43	30	125
39D 954/44	30	160
39D 954/45	30	200
39D 954/46	40	80
39D 954/47	40	100

VW code	b	l
39D 954/48	40	125
39D 954/49	40	160
39D 954/50	40	200
39D 954/51	50	80
39D 954/52	50	100
39D 954/53	50	125

VW code	b	l
39D 954/54	50	160
39D 954/55	50	200
39D 954/56	60	80
39D 954/57	60	100
39D 954/58	60	125
39D 954/59	60	160

VW code	b	l
39D 954/60	60	200
39D 954/61	80	80
39D 954/62	80	100
39D 954/63	80	125
39D 954/64	80	160
39D 954/65	80	200

Esempio di ordinazione/*Order example* = 39D 954/41 (VW code)

Boccola autolubrificante *Guide bushes, self-lubricating*



Codice/*Code*	Materiale/*Material*
Cod. **39D 956**	Bronzo + grafite/*Bronze + graphite* HB ≥ 190

VW code	l
39D 956/1	115
39D 956/2	145
39D 956/3	170

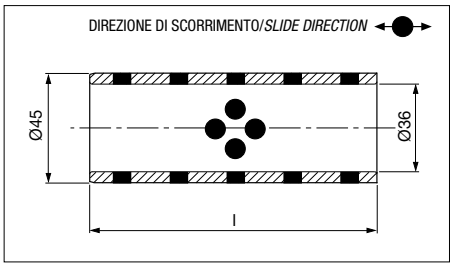

Esempio di ordinazione/*Order example* = 39D 956/1 (VW code)

Perno di arresto *Stop pin*

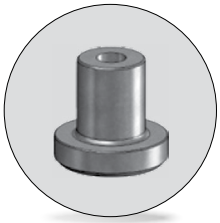

Codice/*Code*	Materiale/*Material*
Cod. **39D 958**	42CrMo4

VW code	d1
39D 958/1	100
39D 958/2	80

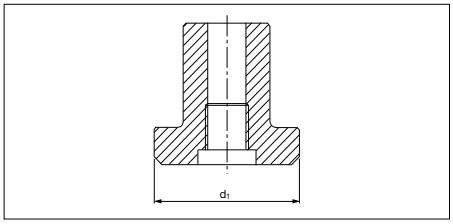

Esempio di ordinazione/*Order example* = 39D 958/1 (VW code)

Colonna guida tipo DIN 9833 *Guide post DIN 9833*



Codice/*Code*	Materiale/*Material*
Cod. **39D 969**	16MnCr5 HRC 60 ÷ 64

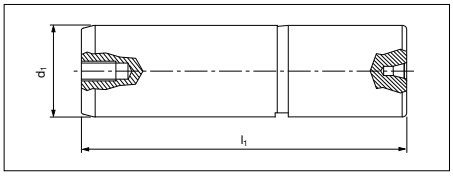

VW code	d1	l1
39D 969/13	25	125
39D 969/14	25	140
39D 969/15	25	160
39D 969/16	25	180
39D 969/23	32	140
39D 969/24	32	160
39D 969/25	32	180

VW code	d1	l1
39D 969/26	32	200
39D 969/32	40	160
39D 969/33	40	180
39D 969/34	40	200
39D 969/35	40	224
39D 969/36	40	250

VW code	d1	l1
39D 969/37	40	280
39D 969/43	50	200
39D 969/44	50	224
39D 969/45	50	250
39D 969/46	50	280
39D 969/47	50	315

VW code	d1	l1
39D 969/48	50	355
39D 969/53	63	224
39D 969/54	63	250
39D 969/55	63	280
39D 969/56	63	315
39D 969/57	63	355

VW code	d1	l1
39D 969/58	63	400
39D 969/64	80	250
39D 969/65	80	280
39D 969/66	80	315
39D 969/67	80	355
39D 969/68	80	400

Esempio di ordinazione/*Order example* = 39D 969/13 (VW code)

CF Torino - È vietata la riproduzione, anche parziale, del presente catalogo.

Via Alba, 25 - 10024 Moncalieri (TO) - Italy
Tel. +39 011641121 - Fax +39 0116829188
cftorino@cftorino.it www.cftorino.it

Sollevatore *Lifter*



Codice/*Code*	Materiale/*Material*
Cod. **39D 972**	Acciaio trattato/*Treated steel*

VW code	l1
39D 972/11	182
39D 972/12	200
39D 972/13	220

Esempio di ordinazione/*Order example* = 39D 972/11 (VW code)

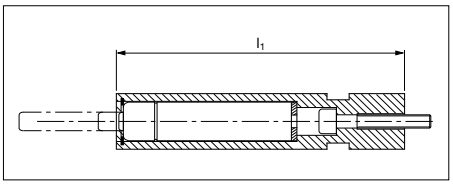

Il codice comprende: canotto, rondella, brugola e seeger.
Il cilindro azoto e la boccola vanno ordinati separatamente.
The code includes: tube, washer, screw and seeger.
The nitrogen cylinder and bushing must be ordered separately.

Tassello di compensazione *Spacer plates, toothed with adjusting plate*

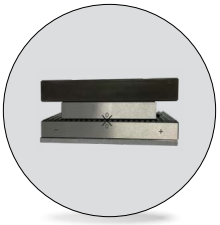

Codice/*Code*	Materiale/*Material*
Cod. **39D 976**	90MnCrV8; HRC 58 ÷ 60

VW code	b	l
39D 976-10	60	130
39D 976-11	80	160

Esempio di ordinazione/*Order example* = 39D 976-10 (VW code)

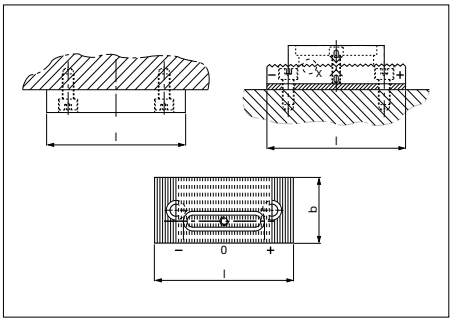

Piastrina portasensore *Plate for sensor*



Codice/*Code*	Materiale/*Material*
Cod. **39D 993**	Acciaio/*Steel*

VW code	d1
39D 993/1	19
39D 993/2	31

Esempio di ordinazione/*Order example* = 39D 993/1 (VW code)

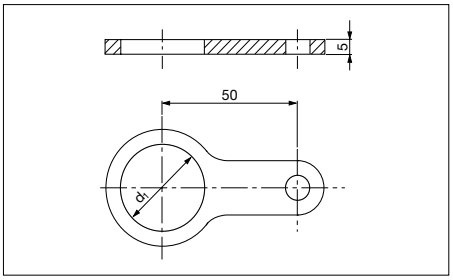

Distanziale *Spacer*



Codice/*Code*	Materiale/*Material*
Cod. **39D 995**	CK45

VW code
39D 995/4

Esempio di ordinazione/*Order example* = 39D 995/4+l (VW code+l)

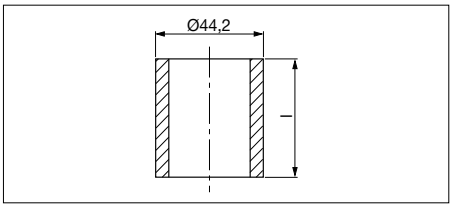

l1 da indicare in fase di ordinazione.
l1 *indicate when ordering.*

Rondella *Washer*



Codice/*Code*	Materiale/*Material*
Cod. **39D 995**	CK45

VW code
39D 995/5

Esempio di ordinazione/*Order example* = 39D 995/5 (VW code)

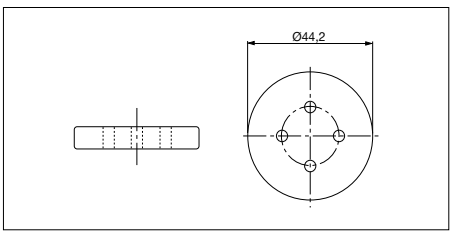

CF Torino - È vietata la riproduzione, anche parziale, del presente catalogo.

Via Alba, 25 - 10024 Moncalieri (TO) - Italy
Tel. +39 011641121 - Fax +39 0116829188
cftorino@cftorino.it www.cftorino.it

Tassello *Stop block*

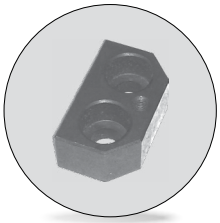

Codice/*Code*	Materiale/*Material*
Cod. **39D 995**	16MnCr5 HRC 60 ÷ 62

VW code
39D 995/6
39D 995/7

*Adattare in fase di montaggio/*Adjust during assembly*

Esempio di ordinazione/*Order example* = 39D 995/6 (VW code)

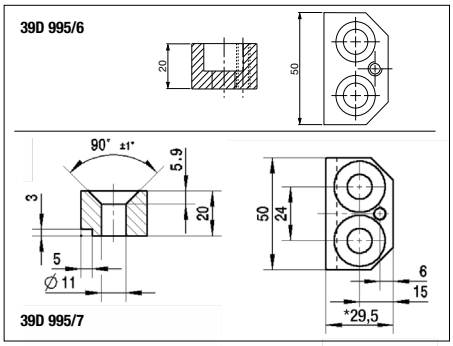

Perno con rondella *Retainer bolt sets*



Codice/*Code*	Materiale/*Material*
Cod. **39D 995**	Vite/*Screw* = DIN 912 Rondella/Washer = acciaio/steel Anello/*Ring* = nylatron GSM P30

VW code	l1	VW code	l1
39D 995/12	120	39D 995/15	150
39D 995/14	135	39D 995/16	160

Esempio di ordinazione/*Order example* = 39D 995/12 (VW code)

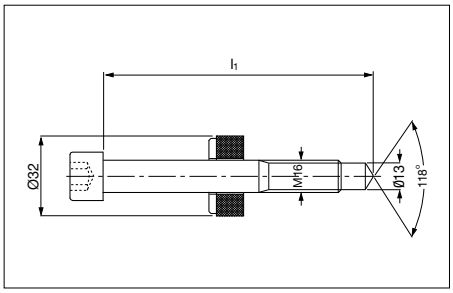

Guida a V con piastre di scorrimento intercambiabili e ritorno di sicurezza

"V" driver sets with replaceable inserts with positive return

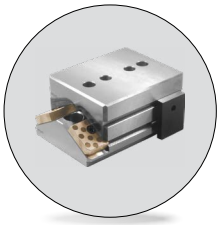

Codice/*Code*	Materiale/*Material*
Cod. **39D 996**	Blocco femmina/*Female block*: CK45; HRC 60 ÷ 64 Blocco maschio/Male block: CK45 Piastre intercambiabili/*Replaceable inserts*: bronzo + grafite/*Bronze + graphite* HB ≥ 190 Ritorno di sicurezza/*Positive return*: acciaio/*steel* HRC 40 ÷ 45

B - C vanno indicate in fase di ordinazione.
B-C indicate when ordering.

VW code	b	h	l	VW code	b	h	l
39D 996/1	65	65	150	39D 996/5	125	85	150
39D 996/2	65	65	200	39D 996/6	125	85	200
39D 996/3	65	65	250	39D 996/7	125	85	250
39D 996/4	65	65	300	39D 996/8	125	85	300

Esempio di ordinazione/*Order example* = 39D 996/1+B+C (VW code+B+C)

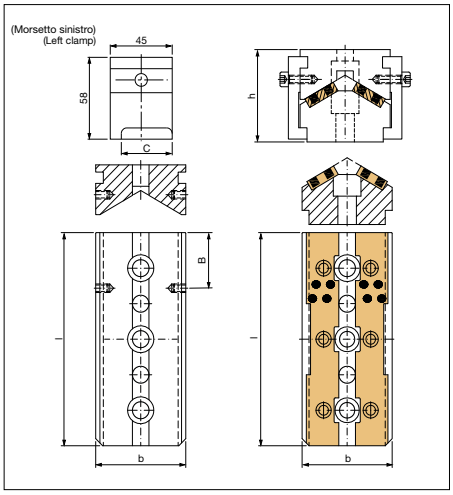

Distributore *Distributor*

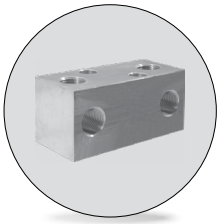

Codice/*Code*	Materiale/*Material*
Cod. **39D 1392**	Ms65

VW code	l1	l2
39D 1392/1	90	40
39D 1392/2	100	45
39D 1392/3	110	50
39D 1392/4	120	60

Esempio di ordinazione/*Order example* = 39D 1392/1 (VW code)

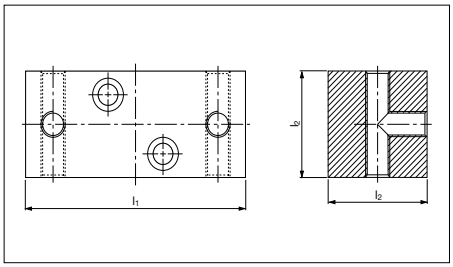

CF Torino - È vietata la riproduzione, anche parziale, del presente catalogo.

Via Alba, 25 - 10024 Moncalieri (TO) - Italy
Tel. +39 011641121 - Fax +39 0116829188
cftorino@cftorino.it www.cftorino.it

Distributore *Distributor*

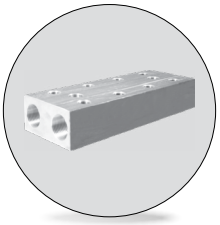

Codice/*Code*	Materiale/*Material*
Cod. **39D 1430**	Ms65

VW code
39D 1430

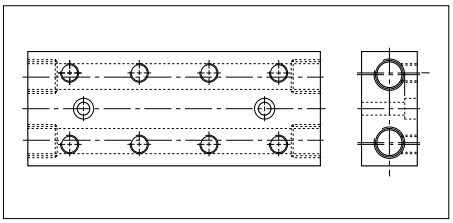

Esempio di ordinazione/*Order example* = 39D 1430 (VW code)

Punzone di visualizzazione *Visual locator setting punch*



Codice/*Code*	Materiale/*Material*
Cod. **39V 863**	X155CrVMo12 HRC 60 ÷ 62

VW code	d1	d2
39V 863/10	10	9,7
39V 863/13	13	12

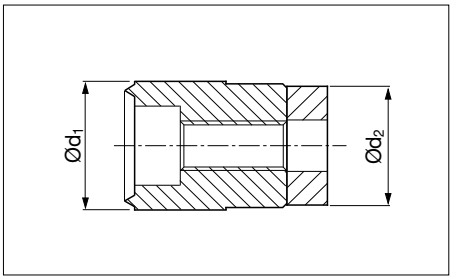

Esempio di ordinazione/*Order example* = 39V 863/10 (VW code)

Boccola filettata *Threaded bush*

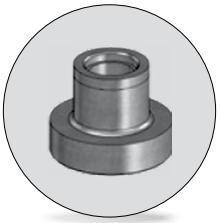

Codice/*Code*	Materiale/*Material*
Cod. **39V 1071**	CK45

VW code	l1
39V 1071/1	50
39V 1071/2	87

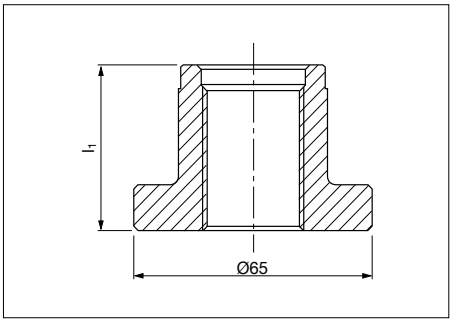

Esempio di ordinazione/*Order example* = 39V 1071/1 (VW code)

Blocco guida autolubrificante in acciaio *Removable die heels, steel and self-lubricating* VDI 3387

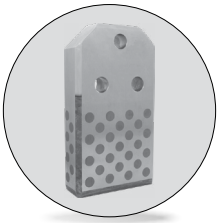

Codice/*Code*	Materiale/*Material*
Cod. **39V 1159**	CK45 + grafite/*graphite* HRC 58 ÷ 60

VW code	Forma	a	b	l1
39V1159/24	A	112	45	250
39V1159/25	B	140	45	315
39V1159/32	B	190	56	400
39V1159/35	B	240	56	500
39V1159/36	B	240	56	630
39V1159/37	B	140	45	400
39V1159/38	B	140	56	400

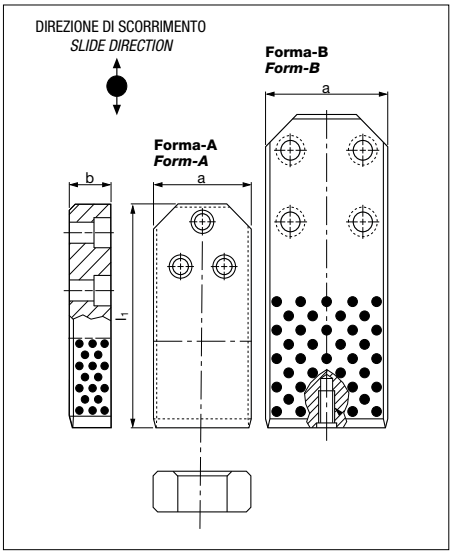

Esempio di ordinazione/*Order example* = 39V1159/24 (VW code)

CF Torino - È vietata la riproduzione, anche parziale, del presente catalogo.

Via Alba, 25 - 10024 Moncalieri (TO) - Italy
Tel. +39 011641121 - Fax +39 0116829188
cftorino@cftorino.it www.cftorino.it

Distanziale *Stop block*

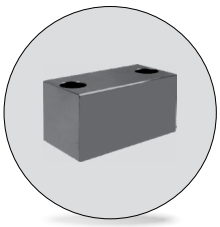

Codice/*Code*	Materiale/*Material*
Cod. **39V 1162**	CK45

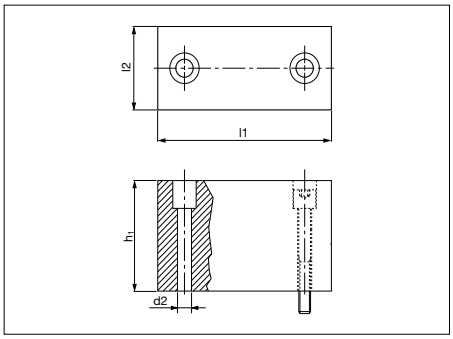

VW code	l1	l2	h1	d2	VW code	l1	l2	h1	d2
39V 1162/1	60	40	???	9	39V 1162/5	120	60	???	14
39V 1162/2	80	40	???	11	39V 1162/20	150	80	???	18
39V 1162/3	100	40	???	14	39V 1162/21	160	100	???	18
39V 1162/4	100	50	???	14					

h1 da indicare in fase di ordinazione.
***h1** indicate when ordering.*

Esempio di ordinazione/*Order example* = 39V 1162/1+h1 (VW code+h1)

Distanziale *Stop block*

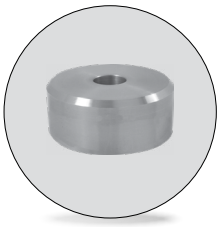

Codice/*Code*	Materiale/*Material*
Cod. **39V 1162**	CK45

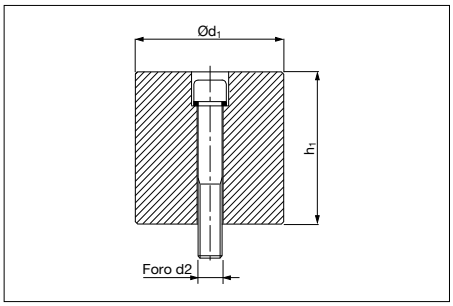

VW code	d1	d2	h1
39V 1162/14	60	14	???
39V 1162/15	80	14	???
39V 1162/17	120	18	???
39V 1162/18	150	22	???
39V 1162/25	100	22	???
39V 1162/26	80	18	???

h1 da indicare in fase di ordinazione.
***h1** indicate when ordering.*

Esempio di ordinazione/*Order example* = 39V 1162/14+h1 (VW code+h1)

Cono di centraggio *Locating cone*



Codice/*Code*	Materiale/*Material*
Cod. **39V 1168**	16MnCr5; HRC 58 - 62 Piastrina/*Retainer*: CK45

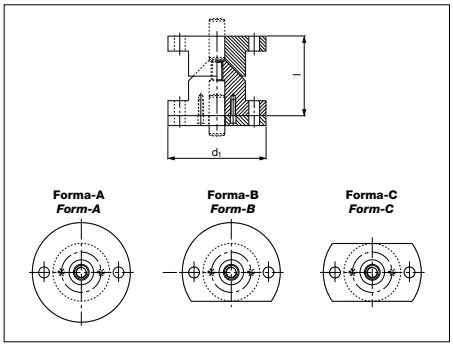

VW code	Forma/*Form*	d1	l	VW code	Forma/*Form*	d1	l
39V 1168/10	A	100	80	39V 1168/16	B	120	90
39V 1168/12	A	120	90	39V 1168/18	C	100	80
39V 1168/14	B	100	80	39V 1168/20	C	120	90

Esempio di ordinazione/*Order example* = 39V 1168/10 (VW code)

Perno di sollevamento VDI 3366 *Lifting pins VDI 3366*



Codice/*Code*	Materiale/*Material*
Cod. **39V 1199**	CK45 700 ÷ 800 N/mm²

Per sicurezza, il peso dello stampo deve essere sopportato da 2 soli perni. *For safety, consider that the weight of the die has to be supported just by 2 lifting pins.*

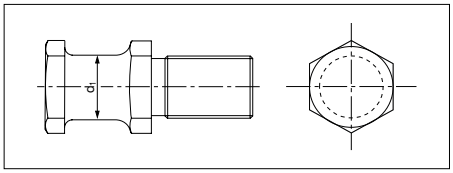

VW code	Carico max *Max load* (Kg)	Peso max stampo *Max. die weight* (Kg)	d1	VW code	Carico max *Max load* (Kg)	Peso max stampo *Max. die weight* (Kg)	d1
39V 1199/1	320	640	16	39V 1199/4	1500	3000	32
39V 1199/2	500	1000	20	39V 1199/5	2500	5000	40
39V 1199/3	1000	2000	25				

Esempio di ordinazione/*Order example* = 39V 1199/1 (VW code)

Rispettare il carico max. *Respect the max load.* CE

CF Torino - È vietata la riproduzione, anche parziale, del presente catalogo.

Via Alba, 25 - 10024 Moncalieri (TO) - Italy
Tel. +39 011641121 - Fax +39 0116829188
cftorino@cftorino.it www.cftorino.it

Centraggio *Locating pins*



Codice/*Code*	Materiale/*Material*
Cod. **39V 1205**	16MnCr5; HRC 58 ÷ 62

VW code	d1	l1
39V 1205/1	22	45
39V 1205/2	22	55
39V 1205/3	40	55
39V 1205/4	40	65
39V 1205/5	40	85
39V 1205/6	50	55
39V 1205	32	50

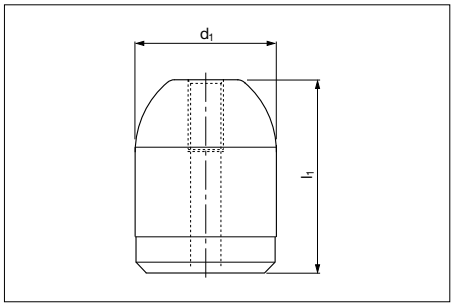

Esempio di ordinazione/*Order example* = 39V 1205/1 (VW code)

Riferimento *Gage*



Codice/*Code*	Materiale/*Material*
Cod. **39V 1242**	16MnCr5; HRC 58 ÷ 62

VW code	d1	l
39V 1242/5	16	???
39V 1242/6	20	???
39V 1242/7	25	???
39V 1242/8	32	???

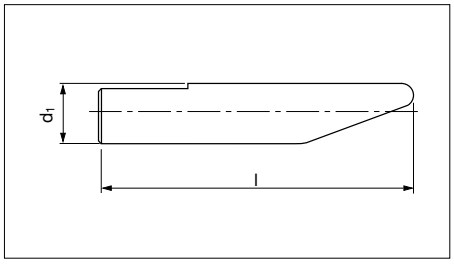

l da indicare in fase di ordinazione.
***l** Indicate when ordering.*

Esempio di ordinazione/*Order example* = 39V 1242/5+l (VW code+l)

Tassello di centraggio *Locating block*

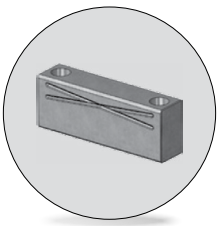

Codice/*Code*	Materiale/*Material*
Cod. **39V 1254**	16MnCr5; HRC 58 ÷ 62

VW code	l1
39V 1254/10	100
39V 1254/11	125
39V 1254/12	160
39V 1254/13	200

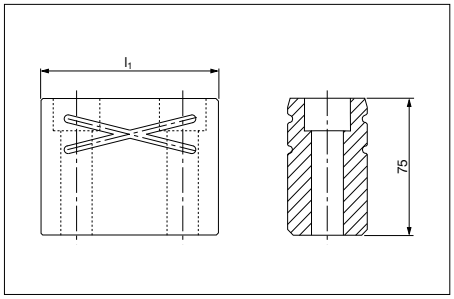

Esempio di ordinazione/*Order example* = 39V 1254/10 (VW code)

Chiavetta *Key*

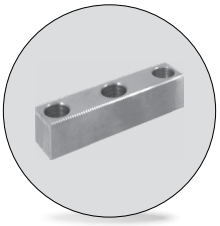

Codice/*Code*	Materiale/*Material*
Cod. **39V 1304**	CK45

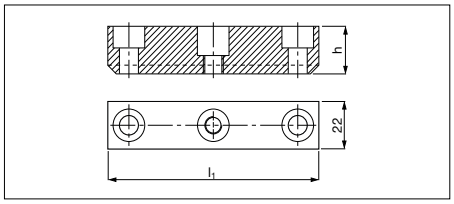

VW code	h	l1	VW code	h	l1	VW code	h	l1
39V 1304/1	14	50	39V 1304/7	22	50	39V 1304/11	40	50
39V 1304/2	14	80	39V 1304/8	22	80	39V 1304/12	40	80
39V 1304/3	14	100	39V 1304/9	22	100	39V 1304/13	40	100
39V 1304/4	14	125	39V 1304/10	22	125	39V 1304/14	40	125

Esempio di ordinazione/*Order example* = 39V 1304/1 (VW code)

CF Torino - È vietata la riproduzione, anche parziale, del presente catalogo.

Via Alba, 25 - 10024 Moncalieri (TO) - Italy
Tel. +39 011641121 - Fax +39 0116829188
cftorino@cftorino.it www.cftorino.it

Chiavetta *Key*

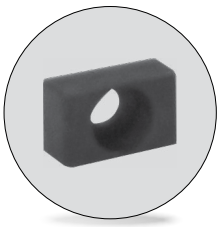

Codice/*Code*	Materiale/*Material*
Cod. **39V 1304**	CK45

VW code	s1
39V 1304/5	12
39V 1304/6	16

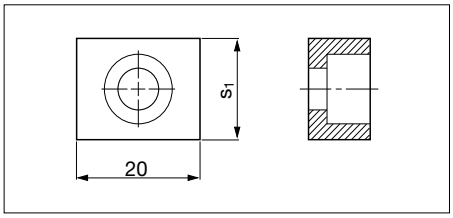

Esempio di ordinazione/*Order example* = 39V 1304/5 (VW code)

Rullino sollevamento nastro *Roller stock lifter*

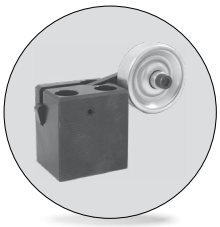

Codice/*Code*	Materiale/*Material*
Cod. **39V 1569**	Acciaio/*Steel*

VW code	Forma/*Form*
39V 1569/1	A
39V 1569/2	B

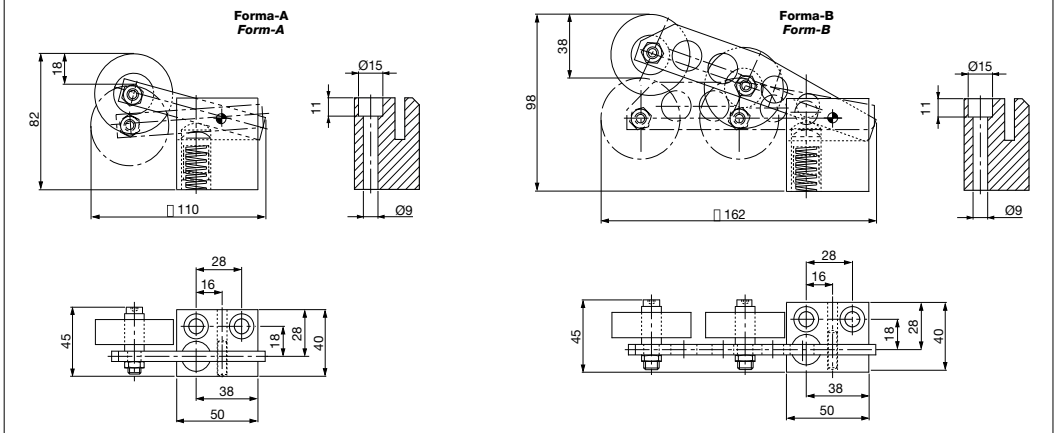

Esempio di ordinazione/*Order example* = 39V 1569/1 (VW code)

Rullino sollevamento nastro *Roller stock lifter*



Codice/*Code*	Materiale/*Material*
Cod. **39V 1569**	Acciaio/*Steel*

VW code	Forma/ *Form*
39V 1569/3	C
39V 1569/4	D

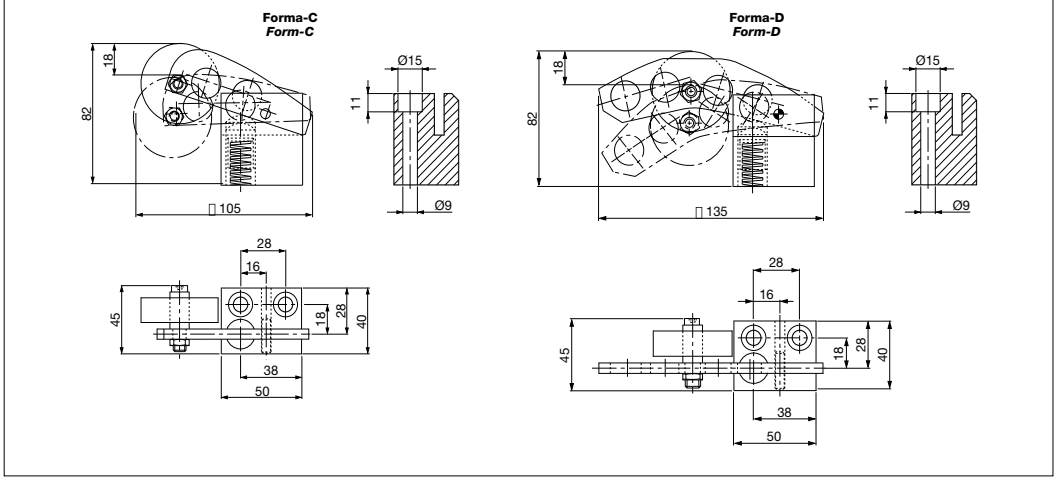

Esempio di ordinazione/*Order example* = 39V 1569/3 (VW code)

AUTOMOTIVE

CF Torino - È vietata la riproduzione, anche parziale, del presente catalogo.

Via Alba, 25 - 10024 Moncalieri (TO) - Italy
Tel. +39 011641121 - Fax +39 0116829188
cftorino@cftorino.it www.cftorino.it

Rullino sollevamento nastro *Roller stock lifter*

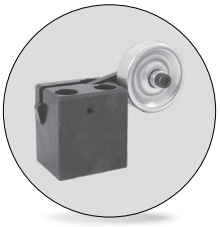

Codice/*Code*	Materiale/*Material*
Cod. **39V 1569**	Acciaio/*Steel*

VW code	Forma/*Form*
39V 1569/10	A
39V 1569/11	B

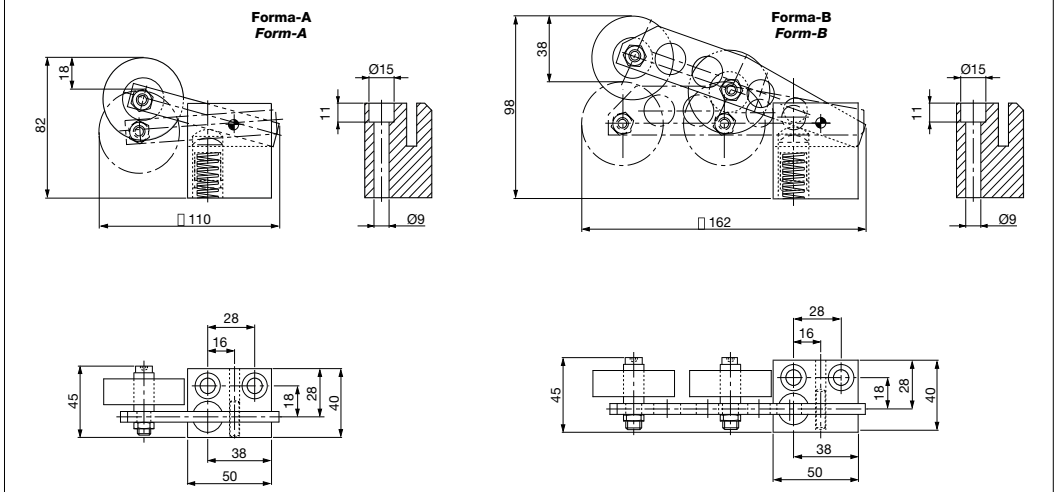

Esempio di ordinazione/*Order example* = 39V 1569/10 (VW code)

Rullino sollevamento nastro *Roller stock lifter*

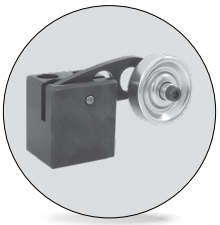

Codice/*Code*	Materiale/*Material*
Cod. **39V 1569**	Acciaio/*Steel*

VW code	Forma/*Form*
39V 1569/12	C
39V 1569/13	D

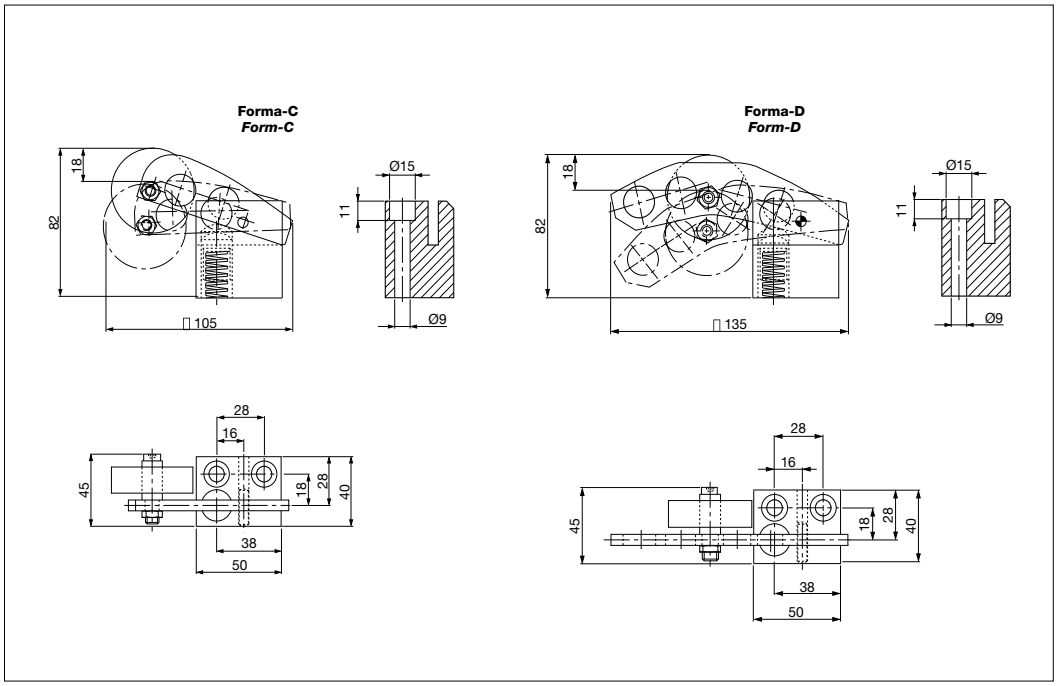

Esempio di ordinazione/*Order example* = 39V 1569/12 (VW code)

CF Torino - È vietata la riproduzione, anche parziale, del presente catalogo.

Via Alba, 25 - 10024 Moncalieri (TO) - Italy
Tel. +39 011641121 - Fax +39 0116829188
cftorino@cftorino.it www.cftorino.it