ACCESSORI E COMPLEMENTI

Accessories and complements



10

CF TORINO

Accessori e complementi

Accessories and complements

CF 080 3001C CF 080 3001X Tipo FC-1 Controllo alimentazione *Feed control* pag. 10.3	**CF 080 3002S CF 080 3002C CF 080 3002X** Tipo FC-2 Controllo alimentazione *Feed control* pag. 10.3	**CF 080 3003S CF 080 3003C CF 080 3003X** Tipo FC-3 Controllo alimentazione *Feed control* pag. 10.3	**CF CABLE MT5** Cavo di collegamento per: FC-1 / FC-2 / FC-3 *Connection cable for: FC-1 / FC-2 / FC-3* pag. 10.3	**SENS M08 M12 M18 M30** Sensori *Sensors* pag. 10.4	**COND M08 M12 CONL M08 M12** Connettori *Connectors* pag. 10.4	**APST** Attrezzo manuale per aprire gli stampi *Manual tool for open the dies* pag. 10.5
EXDP Estrattore per spine filettate *Tapped dowel pin extractor* pag. 10.5	**CF1411 CF1412 CF1412 CF1420** Piloti *Pilot units* pag. 10.6	**CF141A** Piloti *Pilot units* pag. 10.7	**CF141B** Piloti *Pilot units* pag. 10.8	**CF1201** Sollevatori *Lifters-metal* pag. 10.9	**CF1202** Sollevatori *Lifters-metal* pag. 10.10	**CF1203** Sollevatori *Lifters-metal* pag. 10.11
ABZD Troncatrice serie diamente ABZ *Cut-off machine* pag. 10.12	**301 W** Piastre rettificate in acciaio indeformabile *Cold work tool steel* pag. 10.13	**301 K** Piastre rettificate in acciaio al cromo *Chrome steel* pag. 10.13	**301T** Barre temprate e rettificate *Hardened and grounds bars* pag. 10.14	**302L 302S** Lamiera bugnata *Stainless steel embossad sheet* pag. 10.15	**839** Spessimetri a nastro *Feeler gauge tapes* pag. 10.15	**BLU 200** PRECISA Pasta di riscontro *Blue paste* pag. 10.16
N 5050100 NV 5050100 Mattoni abrasivi per tamponatura *Abrasive blocks* pag. 10.16	**ALO_** Evacuatori pneumatici *Pneumatic ejectors* pag. 10.17	**ELE** Evacuatori elettrici *Electrical ejectors* pag. 10.18	**CEN-00** Centralina *Control unit* pag. 10.18	**NA-P_** Nastri trasportatori *Conveyors belts* pag. 10.19	**SSD** Distanziali *Spacing* pag. 10.20	**SMD** Distanziali con molla *Spacing bar with spring* pag. 10.21
CD Accessorio cerniera *Device - hinge* pag. 10.21	**SM** Distanziali con molla *Spacing bar with spring* pag. 10.22	**U403** Unbrako Viti a testa cilindrica con esagono incassato *Socket head cap screws* pag. 10.23	**U407** Unbrako Viti a testa piana svasata con esagono incassato *Countersunk socket head screws* pag. 10.24	**U408** Viti senza testa (grani) con esagono incassato punta piatta *Socket set screws (flat point)* pag. 10.24	**BAM** Boccole autofilettanti *Threaded insert self-tapping* pag. 10.25	**U GAS** Tappi conici esagono incassato GAS *Pressure plugs* pag. 10.25
TFE Accessori *Accessories* pag. 10.26	**TFE** Filtri *Filters* pag. 10.26-10.27	**TFE** Imballi *Packaging* pag. 10.28	**TFE** Filo *Edm wire* pag. 10.28 ÷ 30	**277** Magneti *Magnets* pag. 10.31	**277** Magneti *Magnets* pag. 10.31	**277** Magneti *Magnets* pag. 10.31
277 Magneti *Magnets* pag. 10.31	**277** Magneti *Magnets* pag. 10.31	**277** Magneti *Magnets* pag. 10.32	**277** Magneti *Magnets* pag. 10.32	**277** Magneti *Magnets* pag. 10.32	**223-00 223-02** Demagnetizzatori *Demagnetizers* pag. 10.32	**223-03** Demagnetizzatori *Demagnetizers* pag. 10.32
223-04 Demagnetizzatori *Demagnetizers* pag. 10.32						

CF Torino - È vietata la riproduzione, anche parziale, del presente catalogo.

Via Alba, 25 - 10024 Moncalieri (TO) - Italy
Tel. +39 011641121 - Fax +39 0116829188
cftorino@cftorino.it www.cftorino.it



Controllo alimentazione

Feed control

Tipo FC-1

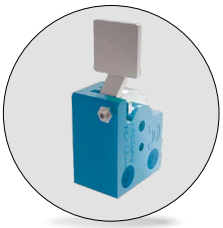

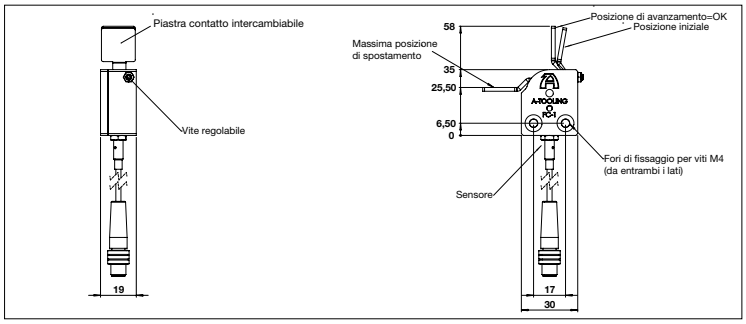

Codice	Descrizione
Cod. **CF 080 3001C**	Contenitore + sensore

Codice	Descrizione
Cod. **CF 080 3001X**	Contenitore + sensore + cavo

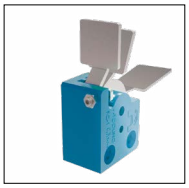

Esempio di ordinazione/*Order example* = CF080 3001X (codice)

Tipo FC-2



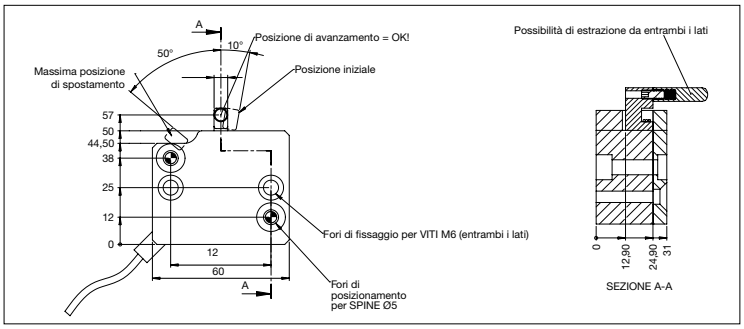

Codice	Descrizione
Cod. **CF 080 3002S**	Solo contenitore
Cod. **CF 080 3002C**	Contenitore + sensore

Codice	Descrizione
Cod. **CF 080 3002X**	Contenitore + sensore + cavo

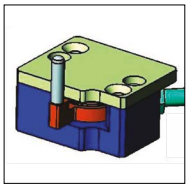

Esempio di ordinazione/*Order example* = CF080 3002X (codice)

Tipo FC-3



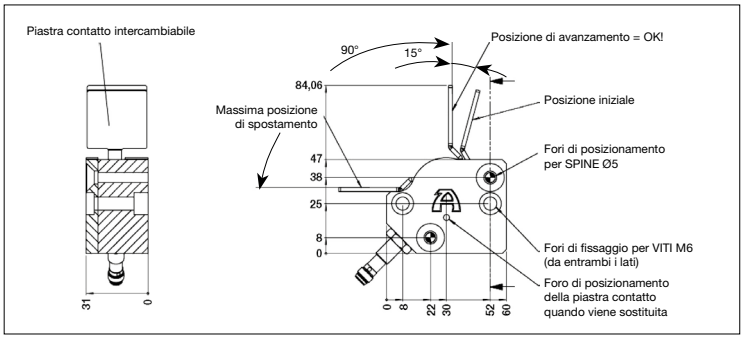

Codice	Descrizione
Cod. **CF 080 3003S**	Solo contenitore
Cod. **CF 080 3003C**	Contenitore + sensore

Codice	Descrizione
Cod. **CF 080 3003X**	Contenitore + sensore + cavo

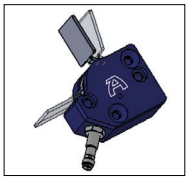

Esempio di ordinazione/*Order example* = CF080 3003X (codice)

Cavo di collegamento per: FC-1 / FC-2 / FC-3 *Connection cable for: FC-1 / FC-2 / FC-3*



Codice	Descrizione
Cod. **CF CABLE MT5**	Cavo di collegamento MT.5

Esempio di ordinazione/*Order example* = CFCABLEMT5 (codice)

CF Torino - È vietata la riproduzione, anche parziale, del presente catalogo.

Via Alba, 25 - 10024 Moncalieri (TO) - Italy
Tel. +39 011641121 - Fax +39 0116829188
cftorino@cftorino.it www.cftorino.it

Sensori *Sensors*



Cod. **SENS M08**

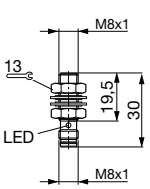

Cod. **SENS M12**

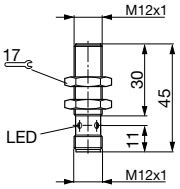

Cod. **SENS M18**

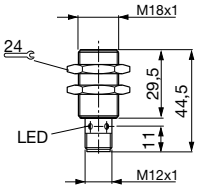

Cod. **SENS M30**

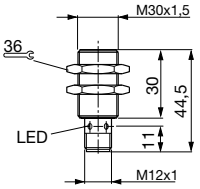

INFORMAZIONI TECNICHE				
Codice	**SENS M08**	**SENS M12**	**SENS M18**	**SENS M30**
Rated operational voltage (Ue)	24 V DC	24 V DC	24 V DC	24 V DC
Supply voltage (Ub)	10...30 V DC	10...30 V DC	10...30 V DC	10...30 V DC
No load supply current (Io max).	<9 mA	<10 mA	<8 mA	<12 mA
Off state current (Ir)	<20 µA	50 µA	<50 µA	<80 µA
Repat accuracy (R)	<5%	<5%	<5%	<5%
Ambient temperature range (Ta)	-25....+70° C	-25....+85° C	-25....+70° C	-25....+70° C
Frequency of operating cycles (f)	3000 Hz	2000 Hz	1000 Hz	200 Hz
Degree of protection per IEC 60529	IP 68	IP 68	IP 67	IP 67
Housing Material	Stainless Steel	Stainless Steel	CuZn. Nickel Plate	CuZn.
Connection	Connector	Connector	Connector	Connector
Max reading distance	~ 1,5 mm	~ 4 mm	~ 5 mm	~ 10 mm

Esempio di ordinazione/*Order example* = SENS M08 (codice)

costruttore: **Balluff**

Connettori *Connectors*



Cod. **COND M08**

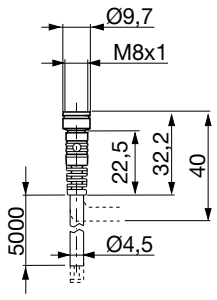

Cod. **CONL M08**

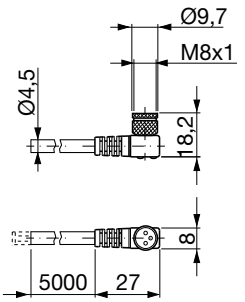

Cod. **COND M12**

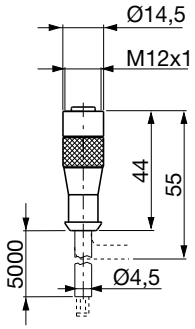

Cod. **CONL M12**

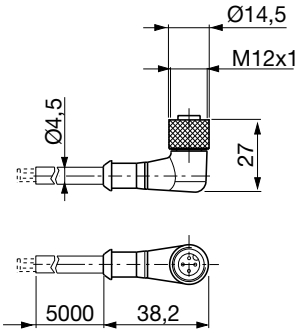

Esempio di ordinazione/*Order example* = COND M08 (codice)

costruttore: **Balluff**

ACCESSORI E COMPLEMENTI
Accessories and complements

CF Torino - È vietata la riproduzione, anche parziale, del presente catalogo.

Via Alba, 25 - 10024 Moncalieri (TO) - Italy
Tel. +39 011641121 - Fax +39 0116829188
cftorino@cftorino.it www.cftorino.it

Attrezzo manuale per aprire gli stampi *Manual tool for open the dies*

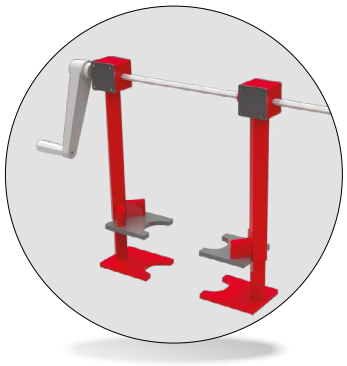

Codice	Cod. **APST**

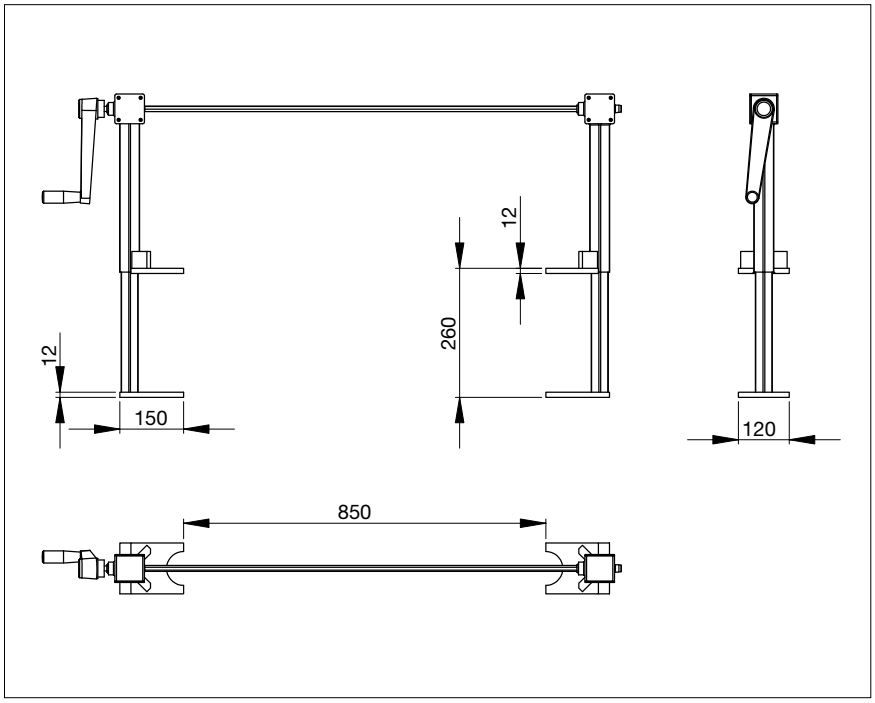

Di facile utilizzo, è molto versatile su stampi di Piccole e Medie dimensioni. L'intercambiabilità dei suoi componenti garantisce una durata nel tempo e una rapida manutenzione.

L'apristampo viene utilizzato per estrarre le bussole dalle colonne in maniera semplice e rapida, senza grande fatica. All'estrazione deve seguire il sollevamento mezzo Carroponte / Muletto in dotazione nelle officine. Il sistema calibrato delle palette vi permette di controllare calibrature e accoppiamenti in fase di montaggio e di chiudere lo stampo in maniera precisa e veloce. Regolabile in lunghezza è molto versatile per stampi di piccole e medie dimensioni. Tutte le parti sono intercambiabili per gagarantire durata nel tempo e rapida manutenzione.

Esempio di ordinazione/*Order example* = APST (codice)

Estrattore per spine filettate *Tapped dowel pin extractor*



Codice	Cod. **EXDP**

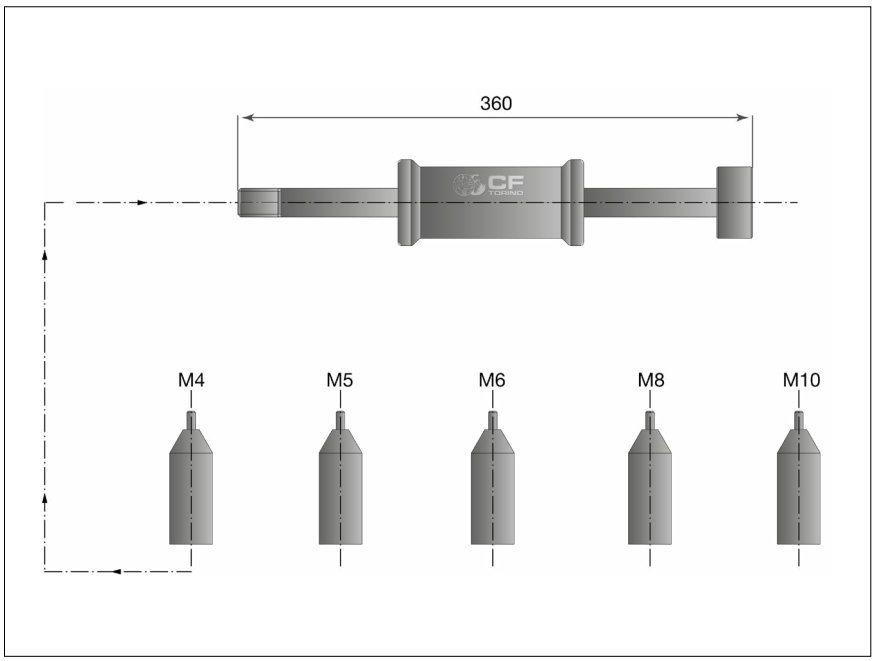

L'estrattore EXDP è un attrezzo utile per l'estrazione di spjne con foro filettato. Viene fornito corredato di 5 boccole porta viti-brugole intercambiabili per M4 - M5 - M6 - M8 - M10 (brugole incluse), idonee per tutte le nostre spine cod. 311 e 312.

Esempio di ordinazione/*Order example* = EXDP (codice)

ACCESSORI E COMPLEMENTI
Accessories and complements

CF Torino - È vietata la riproduzione, anche parziale, del presente catalogo.

Via Alba, 25 - 10024 Moncalieri (TO) - Italy
Tel. +39 011641121 - Fax +39 0116829188
cftorino@cftorino.it www.cftorino.it

Piloti

Pilot units



Codice	Materiale
Cod. **CF1411**	pilota interno = 1.2842 (HRC-57)
Cod. **CF1412**	
Cod. **CF1413**	
Cod. **CF1420**	

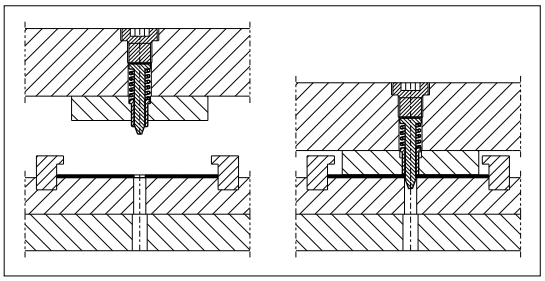

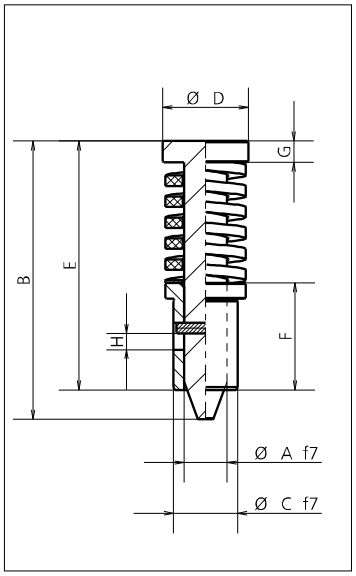

Codice	FO PRELOADED (N)	F1 PRESSED (N)	Ø A	B	Ø C	Ø D	E	F	G	H	STANDARD
CF1411.0536	25	70	5	36	8	11	32	8	3	4.5	
CF1412.0536	40	112	5	36	8	11	32	8	3	4.5	
CF1413.0536	55	155	5	36	8	11	32	8	3	4.5	
CF1411.0540	25	70	5	40	8	11	36	12	3	4.5	
CF1412.0540	40	112	5	40	8	11	36	12	3	4.5	
CF1413.0540	55	155	5	40	8	11	36	12	3	4.5	
CF1411.0544	25	70	5	44	8	11	40	16	3	4.5	
CF1412.0544	40	112	5	44	8	11	40	16	3	4.5	
CF1413.0544	55	155	5	44	8	11	40	16	3	4.5	
CF1411.0645	45	125	6	45	10	12.5	40	16	3	4.5	
CF1412.0645	75	210	6	45	10	12.5	40	16	3	4.5	
CF1413.0645	105	295	6	45	10	12.5	40	16	3	4.5	
CF1411.0649	45	125	6	49	10	12.5	44	20	3	4.5	
CF1412.0649	75	210	6	49	10	12.5	44	20	3	4.5	
CF1413.0649	105	295	6	49	10	12.5	44	20	3	4.5	
CF1411.0848	58	164	8	48	12	16	41	16	4	4.5	
CF1412.0848	123	346	8	48	12	16	41	16	4	4.5	
CF1413.0848	189	530	8	48	12	16	41	16	4	4.5	
CF1411.0852	58	164	8	52	12	16	45	20	4	4.5	
CF1412.0852	123	346	8	52	12	16	45	20	4	4.5	
CF1413.0852	189	530	8	52	12	16	45	20	4	4.5	
CF1411.1054	140	391	10	54	15	20	46	20	5	4.5	
CF1412.1054	245	686	10	54	15	20	46	20	5	4.5	
CF1413.1054	540	1512	10	54	15	20	46	20	5	4.5	
CF1411.1059	140	391	10	59	15	20	51	25	5	4.5	
CF1412.1059	245	686	10	59	15	20	51	25	5	4.5	
CF1413.1059	540	1512	10	59	15	20	51	25	5	4.5	
CF1420.1063	49	62	9.8	63.2	15	18	53	28	4	3.5	MERCEDES-BENZ
CF1420.1362	48	56	12.8	62	23	21	51.5	28	4	3.5	
CF1420.1672	48	56	15.8	72.5	26	24	60	28	4	3.5	MERCEDES-BENZ

Esempio di ordinazione/*Order example* = CF1411.0536 (codice)

CF Torino - È vietata la riproduzione, anche parziale, del presente catalogo.

Via Alba, 25 - 10024 Moncalieri (TO) - Italy
Tel. +39 011641121 - Fax +39 0116829188
cftorino@cftorino.it www.cftorino.it

Piloti

Pilot units



Codice	Materiale
Cod. **CF141A**	HSS (HRC 62)

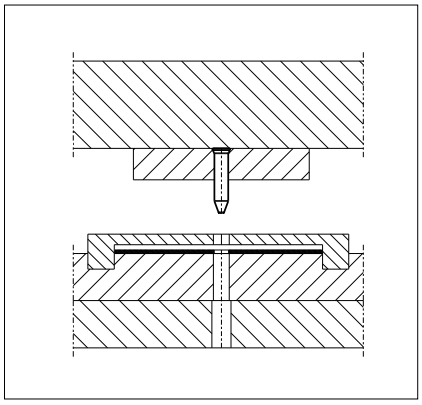

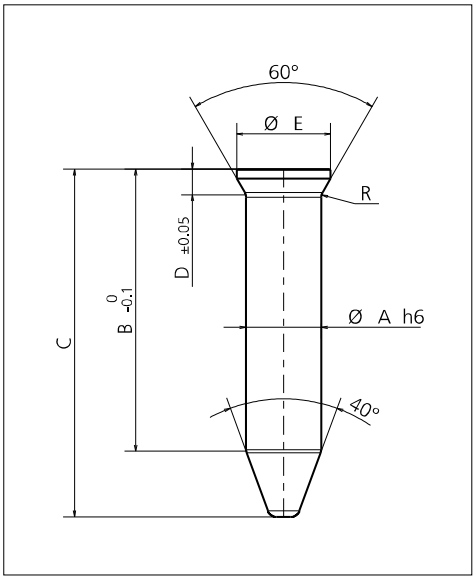

Codice	Ø A	B	C	D	Ø E	R
CF141A.0312	3	12	15.5	1.8	4.5	0.5
CF141A.0320	3	20	23.5	1.8	4.5	0.5
CF141A.0330	3	30	33.5	1.8	4.5	0.5
CF141A.0370	3	70	73.5	1.8	4.5	0.5
CF141A.0412	4	12	16	1.8	5.5	0.5
CF141A.0420	4	20	24	1.8	5.5	0.5
CF141A.0430	4	30	34	1.8	5.5	0.5
CF141A.0470	4	70	74	1.8	5.5	0.5
CF141A.0612	6	12	17	2.23	8	1
CF141A.0620	6	20	25	2.23	8	1
CF141A.0630	6	30	35	2.23	8	1
CF141A.0670	6	70	75	2.23	8	1
CF141A.0820	8	20	27	2.73	10	1
CF141A.0830	8	30	37	2.73	10	1
CF141A.0840	8	40	47	2.73	10	1
CF141A.0880	8	80	84	2.73	10	1

Esempio di ordinazione/*Order example* = CF141A.0312 (codice)

CF Torino - È vietata la riproduzione, anche parziale, del presente catalogo.

Via Alba, 25 - 10024 Moncalieri (TO) - Italy
Tel. +39 011641121 - Fax +39 0116829188
cftorino@cftorino.it www.cftorino.it

Piloti

Pilot units



Codice	Materiale
Cod. **CF141B**	HSS (HRC 62)

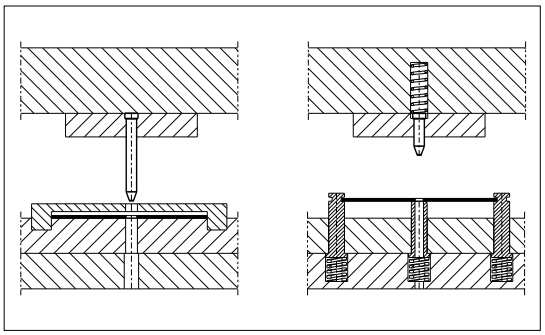

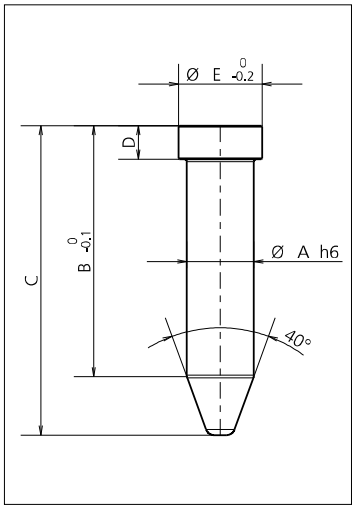

Codice	Ø A	B	C	D	Ø E
CF141B.0312	3	12	15.5	2	5
CF141B.0316	3	16	19,5	2	5
CF141B.0320	3	20	23.5	2	5
CF141B.0325	3	25	28,5	2	5
CF141B.0330	3	30	33.5	2	5
CF141B.0360	3	60	63.5	2	5
CF141B.0370	3	70	73.5	2	5
CF141B.0412	4	12	16	3	6
CF141B.0416	4	16	20	3	6
CF141B.0420	4	20	24	3	6
CF141B.0425	4	25	29	3	6
CF141B.0430	4	30	34	3	6
CF141B.0450	4	50	54	3	6
CF141B.0470	4	70	74	3	6
CF141B.0480	4	80	84	3	6
CF141B.0512	5	12	17	3	7
CF141B.0516	5	16	21	3	7
CF141B.0520	5	20	25	3	7
CF141B.0525	5	25	30	3	7
CF141B.0530	5	30	35	3	7
CF141B.0550	5	50	55	3	7
CF141B.0570	5	70	75	3	7
CF141B.0580	5	80	85	3	7
CF141B.0612	6	12	17	3	8
CF141B.0616	6	16	21	3	8

Codice	Ø A	B	C	D	Ø E
CF141B.0620	6	20	25	3	8
CF141B.0625	6	25	30	3	8
CF141B.0630	6	30	35	3	8
CF141B.0650	6	50	55	3	8
CF141B.0670	6	70	75	3	8
CF141B.0680	6	80	85	3	8
CF141B.0812	8	12	19	4	10
CF141B.0816	8	16	23	4	10
CF141B.0820	8	20	27	4	10
CF141B.0825	8	25	32	4	10
CF141B.0830	8	30	37	4	10
CF141B.0840	8	40	47	4	10
CF141B.0880	8	80	87	4	10
CF141B.0890	8	90	97	4	10
CF141B.1020	10	20	28	5	16
CF141B.1025	10	25	33	5	16
CF141B.1030	10	30	38	5	16
CF141B.1040	10	40	48	5	16
CF141B.1080	10	80	88	5	16
CF141B.1090	10	90	98	5	16
CF141B.1220	12	20	30	5	16
CF141B.1225	12	25	35	5	16
CF141B.1230	12	30	40	5	16
CF141B.1240	12	40	50	5	16
CF141B.1280	12	80	90	5	16

Esempio di ordinazione/*Order example* = CF141B.0312 (codice)

CF Torino - È vietata la riproduzione, anche parziale, del presente catalogo.

Via Alba, 25 - 10024 Moncalieri (TO) - Italy
Tel. +39 011641121 - Fax +39 0116829188
cftorino@cftorino.it www.cftorino.it

Sollevatori

Lifters-metal



Codice	Materiale
Cod. **CF1201**	1.2842 (HRC 57)

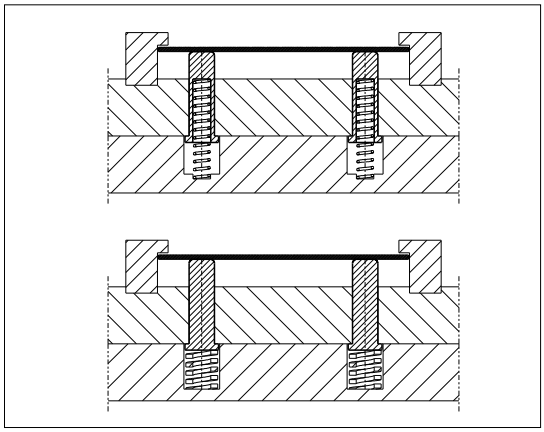

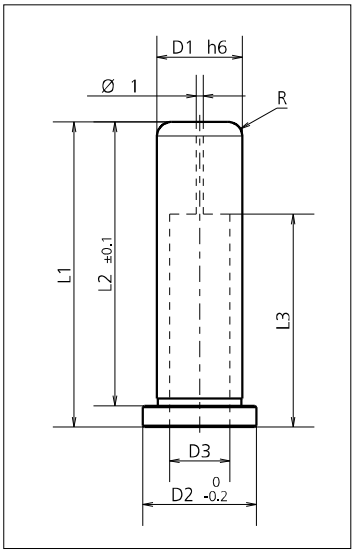

Codice	D1	D2	D3	L1	L2	L3	R
CF1201.0418	4	6	–	18	16	–	0,5
CF1201.0422	4	6	–	22	20	–	0,5
CF1201.0425	4	6	–	25	23	–	0,5
CF1201.0427	4	6	–	27	25	–	0,5
CF1201.0623	6	8	–	23	20	–	0,8
CF1201.0626	6	8	–	26	23	–	0,8
CF1201.0628	6	8	–	28	25	–	0,8
CF1201.0635	6	8	–	35	32	–	0,8
CF1201.0643	6	8	–	43	40	–	0,8
CF1201.0826	8	10	–	26	23	–	1
CF1201.0828	8	10	–	28	25	–	1
CF1201.0835	8	10	–	35	32	–	1
CF1201.0843	8	10	–	43	40	–	1
CF1201.1028	10	14	6,5	28	25	17	1,5
CF1201.1035	10	14	6,5	35	32	24	1,5
CF1201.1043	10	14	6,5	43	40	30	1,5
CF1201.1053	10	14	6,5	53	50	40	1,5
CF1201.1228	12	16	8,5	28	25	17	2
CF1201.1235	12	16	8,5	35	32	24	2
CF1201.1243	12	16	8,5	43	40	30	2
CF1201.1253	12	16	8,5	53	50	40	2
CF1201.1635	16	20	10,5	35	32	24	3,5
CF1201.1643	16	20	10,5	43	40	30	3,5
CF1201.1653	16	20	10,5	53	50	40	3,5
CF1201.1666	16	20	10,5	66	63	50	3,5
CF1201.2045	20	25	12,5	45	40	30	4
CF1201.2055	20	25	12,5	55	50	40	4
CF1201.2068	20	25	12,5	68	63	50	4

Esempio di ordinazione/*Order example* = CF1201.0418 (codice)

CF Torino - È vietata la riproduzione, anche parziale, del presente catalogo.

Via Alba, 25 - 10024 Moncalieri (TO) - Italy
Tel. +39 011641121 - Fax +39 0116829188
cftorino@cftorino.it www.cftorino.it

Sollevatori guida-nastro

Lifters-metal strip guide



Codice	Materiale
Cod. **CF1202**	1.7131 (HRC 59)

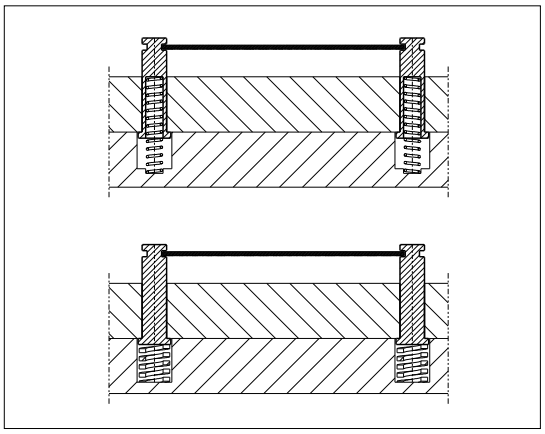

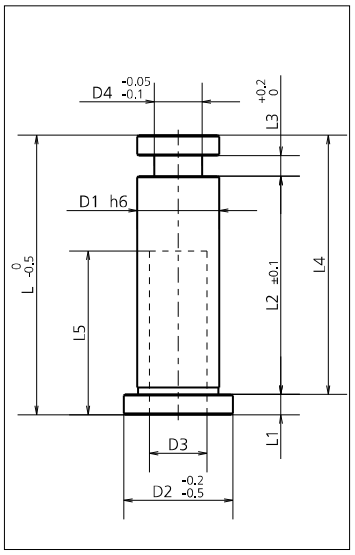

Codice	D1	D2	D3	D4	L	L1	L2	L3	L4	L5
CF1202.0629	6	8	–	3	29.5	2	25	0.5	27.5	–
CF1202.0630	6	8	–	3	30	2	25	1	28	–
CF1202.0636	6	8	–	3	36.5	2	32	0.5	34.5	–
CF1202.0637	6	8	–	3	37	2	32	1	35	–
CF1202.0831	8	10	–	5	31	3	25	1	28	–
CF1202.0832	8	10	–	5	32	3	25	2	29	–
CF1202.0838	8	10	–	5	38	3	32	1	35	–
CF1202.0839	8	10	–	5	39	3	32	2	36	–
CF1202.0846	8	10	–	5	46	3	40	1	43	–
CF1202.0847	8	10	–	5	47	3	40	2	44	–
CF1202.1033	10	12.5	6.5	6	33	3	25	2	30	18
CF1202.1034	10	12.5	6.5	6	34	3	25	3	31	18
CF1202.1040	10	12.5	6.5	6	40	3	32	2	37	24
CF1202.1041	10	12.5	6.5	6	41	3	32	3	38	24
CF1202.1048	10	12.5	6.5	6	48	3	40	2	45	30
CF1202.1049	10	12.5	6.5	6	49	3	40	3	46	30
CF1202.1233	12	16	8.5	7	33	3	25	2	30	18
CF1202.1234	12	16	8.5	7	34	3	25	3	31	18
CF1202.1240	12	16	8.5	7	40	3	32	2	37	24
CF1202.1241	12	16	8.5	7	41	3	32	3	38	24
CF1202.1248	12	16	8.5	7	48	3	40	2	45	30
CF1202.1249	12	16	8.5	7	49	3	40	3	46	30
CF1202.1642	16	20	10.5	8	42	3	32	3	39	24
CF1202.1644	16	20	10.5	8	44	3	32	5	41	24
CF1202.1650	16	20	10.5	8	50	3	40	3	47	30
CF1202.1652	16	20	10.5	8	52	3	40	5	49	30
CF1202.1660	16	20	10.5	8	60	3	50	3	57	40
CF1202.1662	16	20	10.5	8	62	3	50	5	59	40
CF1202.2052	20	25	12.5	12	52	5	40	3	47	30
CF1202.2054	20	25	12.5	12	54	5	40	5	49	30
CF1202.2062	20	25	12.5	12	62	5	50	3	57	40
CF1202.2064	20	25	12.5	12	64	5	50	5	59	40
CF1202.2075	20	25	12.5	12	75	5	63	3	70	50
CF1202.2077	20	25	12.5	12	77	5	63	5	72	50

Esempio di ordinazione/*Order example* = CF1202.0629 (codice)

CF Torino - È vietata la riproduzione, anche parziale, del presente catalogo.

Via Alba, 25 - 10024 Moncalieri (TO) - Italy
Tel. +39 011641121 - Fax +39 0116829188
cftorino@cftorino.it www.cftorino.it

Sollevatori guida-nastro con antirotazione

Lifters-metal strip guide with antirotation system



Codice	Materiale
Cod. **CF1203**	1.7131 (HRC 59)

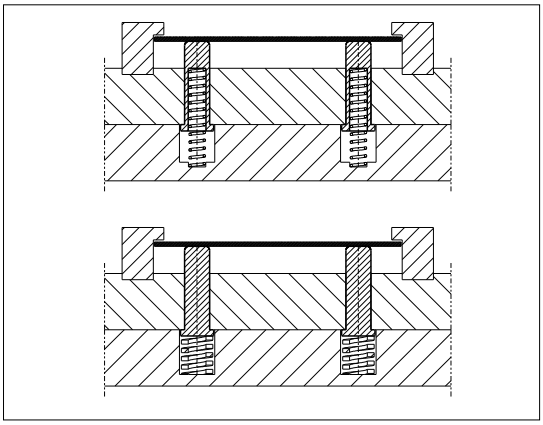

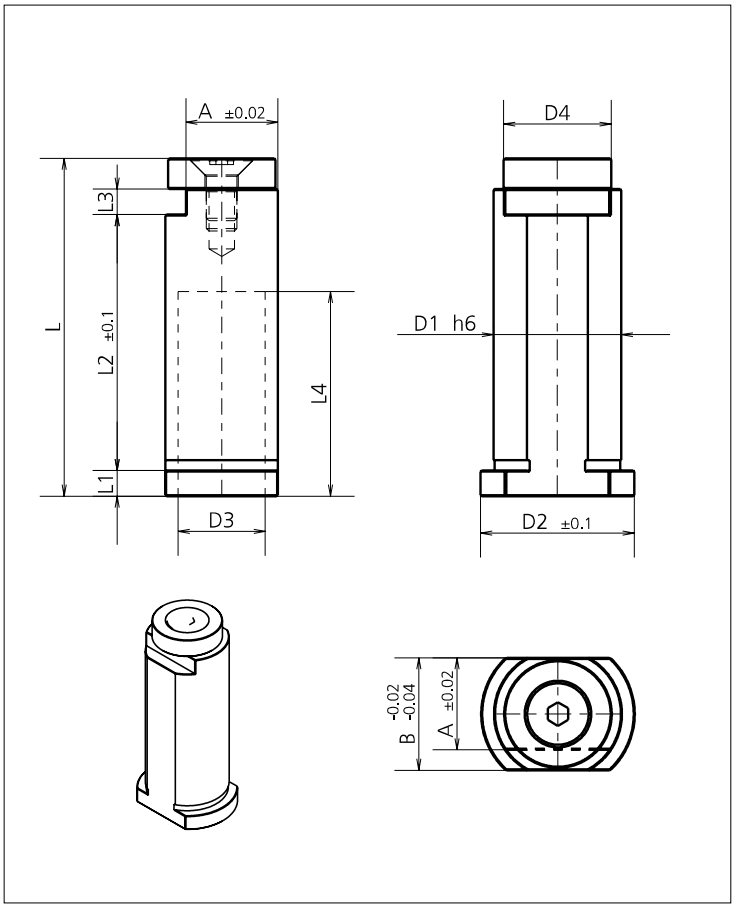

Codice	D1	D2	D3	D4	L	L1	L2	L3	L4	A	B
CF1203.1234	12	16	8,5	10	34	3	25	3	18	9	11
CF1203.1241	12	16	8.5	10	41	3	32	3	24	9	11
CF1203.1249	12	16	8.5	10	49	3	40	3	30	9	11
CF1203.1644	16	20	11	13	44	3	32	3	24	11	14
CF1203.1652	16	20	11	13	52	3	40	3	30	11	14
CF1203.1662	16	20	11	13	62	3	50	3	40	11	14
CF1203.2056	20	25	13	17	56	5	40	5	30	15	18
CF1203.2066	20	25	13	17	66	5	50	5	40	15	18
CF1203.2079	20	25	13	17	79	5	63	5	50	15	18
CF1203.2556	25	30	17	21	56	5	40	5	30	18	22
CF1203.2566	25	30	17	21	66	5	50	5	40	18	22
CF1203.2579	25	30	17	21	79	5	63	5	50	18	22
CF1203.3056	30	35	21	25	56	5	40	5	30	21.5	26
CF1203.3066	30	35	21	25	66	5	50	5	40	21.5	26
CF1203.3079	30	35	21	25	79	5	63	5	50	21.5	26

Esempio di ordinazione/*Order example* = CF1203.1234 (codice)

CF Torino - È vietata la riproduzione, anche parziale, del presente catalogo.

Via Alba, 25 - 10024 Moncalieri (TO) - Italy
Tel. +39 011641121 - Fax +39 0116829188
cftorino@cftorino.it www.cftorino.it

Troncatrice serie diamante ABZ



Codice
Cod. **ABZD**



Su richiesta possiamo fornire il gruppo morsa con pistone pneumatico

DATI TECNICI

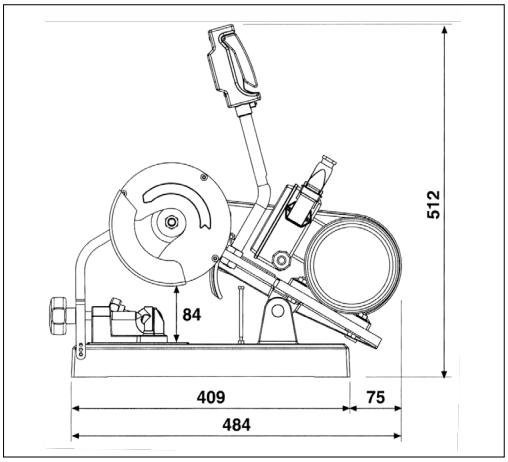

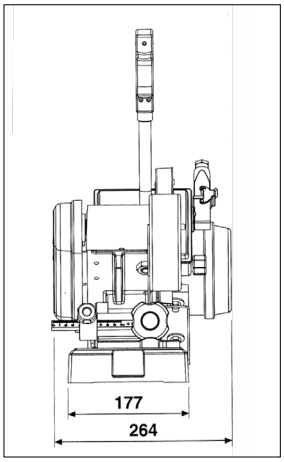

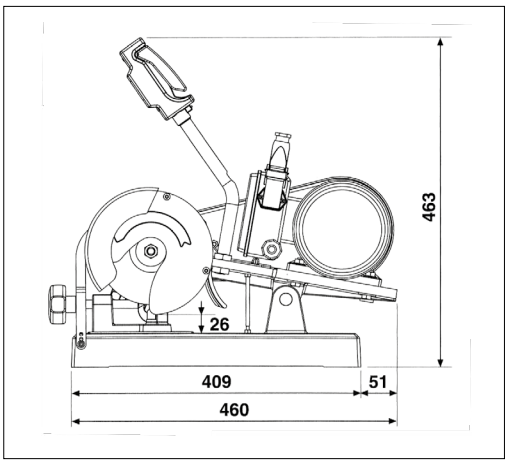

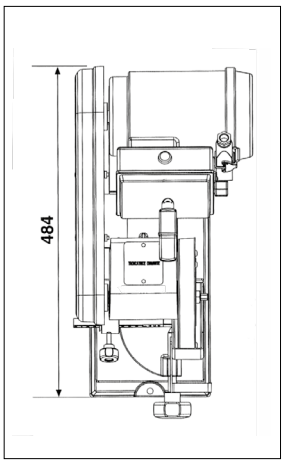

Particolarmente adatta per tagliare spine, punzoni, colonne e boccole guida, barrette in acciaio al cobalto, profilati speciali in acciaio inox, alluminio, ottone, rame, nylon, ecc.
Non lascia bave e non altera il trattamento di tempra, motore 1HP/O.75kW, alimentazione trifase 380v, a richiesta anche alimentazione monofase 220V per hobbisti.
Disco abrasivo per alte velocità Œ150x1-1.5 mm, velocità di rotazione 6.000 giri circa morsa girevole graduata per tagli fino a 45°. Comando di avviamento nell'impugnatura mediante microinterruttore a bassa tensione, carter avvolgente per protezione totale disco abrasivo.







Esempio di ordinazione/*Order example* = ABZD (codice)

CF Torino - È vietata la riproduzione, anche parziale, del presente catalogo.

Via Alba, 25 - 10024 Moncalieri (TO) - Italy
Tel. +39 011641121 - Fax +39 0116829188
cftorino@cftorino.it www.cftorino.it

ACCESSORI E COMPLEMENTI
Accessories and complements

Acciaio rettificato

Ground steel

Piastre rettificate in acciaio indeformabile *Cold work tool steel*

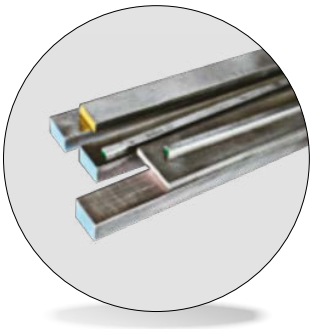

Codice
Cod. **301 W**

Tolleranza larghezza $^{-0}_{+0,15}$ Tolleranza spessore $^{-0}_{+0,05}$

SPESS.	LARGHEZZA																	
mm	10	12	15	20	25	30	35	40	50	60	70	80	100	125	150	200	250	300
1	●	●	●	●	●	●	●	●	●	●	●	●	●	●	●	●	●	●
1,5	●	●	●	●	●	●	●	●	●	●	●	●	●	●	●	●	●	●
2	●	●	●	●	●	●	●	●	●	●	●	●	●	●	●	●	●	●
3	●	●	●	●	●	●	●	●	●	●	●	●	●	●	●	●	●	●
4	●	●	●	●	●	●	●	●	●	●	●	●	●	●	●	●	●	●
5	●	●	●	●	●	●	●	●	●	●	●	●	●	●	●	●	●	●
6	●	●	●	●	●	●	●	●	●	●	●	●	●	●	●	●	●	●
8	●	●	●	●	●	●	●	●	●	●	●	●	●	●	●	●	●	●
10		●	●	●	●	●	●	●	●	●	●	●	●	●	●	●	●	●
12			●	●	●	●	●	●	●	●	●	●	●	●	●	●	●	●
15				●	●	●	●	●	●	●	●	●	●	●	●	●	●	●
20					●	●	●	●	●	●	●	●	●	●	●	●	●	●
25						●	●	●	●	●	●	●	●	●	●	●	●	●
30							●	●	●	●	●	●	●	●	●	●	●	●
Lunghezza standard mm 500																		

QUADRE													
4x4	5x5	6x6	7x7	8x8	9x9	10x10	12x12	15x15	20x20	25x25	30x30	40x40	50x50
●	●	●	●	●	●	●	●	●	●	●	●	●	●

Esempio di ordinazione/*Order example* = 301W 2x30x500 (cod. spessore per larghezza per lunghezza)

Piastre rettificate in acciaio al cromo *Chrome steel*

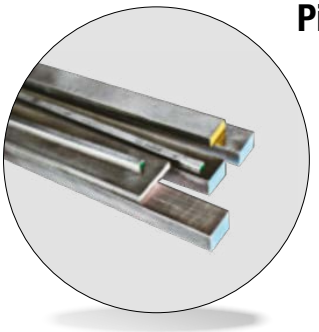

Codice
Cod. **301 K**

Tolleranza larghezza $^{-0,05}_{+0,05}$ Tolleranza spessore $^{-0,05}_{+0,05}$

SPESS.	LARGHEZZA													
mm	10,3	15,3	20,3	25,3	30,3	40,3	50,3	60,3	70,3	80,3	100,3	125,3	150,3	200,3	250,3
1	A RICHIESTA														
1,5	A RICHIESTA														
2,3	●	●	●	●	●	●	●	●	●	●	●	●	●	●	●
3,3	●	●	●	●	●	●	●	●	●	●	●	●	●	●	●
4,3	●	●	●	●	●	●	●	●	●	●	●	●	●	●	●
5,3	●	●	●	●	●	●	●	●	●	●	●	●	●	●	●
6,3	●	●	●	●	●	●	●	●	●	●	●	●	●	●	●
8,3	●	●	●	●	●	●	●	●	●	●	●	●	●	●	●
10,3		●	●	●	●	●	●	●	●	●	●	●	●	●	●
12,3		●	●	●	●	●	●	●	●	●	●	●	●	●	●
15,3			●	●	●	●	●	●	●	●	●	●	●	●	●
20,3				●	●	●	●	●	●	●	●	●	●	●	●
25,3					●	●	●	●	●	●	●	●	●	●	●
Lunghezza standard mm 500															

QUADRE										
5,3x5,3	6,3x6,3	7,3x7,3	8,3x8,3	9,3x9,3	10,3x10,3	12,3x12,3	14,3x14,3	15,3x15,3	20,3x20,3	25,3x25,3
●	●	●	●	●	●	●	●	●	●	●

Esempio di ordinazione/*Order example* = 301K 2,3x20,3x500 (cod. spessore per larghezza per lunghezza)

CF Torino - È vietata la riproduzione, anche parziale, del presente catalogo.

Via Alba, 25 - 10024 Moncalieri (TO) - Italy
Tel. +39 011641121 - Fax +39 0116829188
cftorino@cftorino.it www.cftorino.it

Barre temprate e rettificate

Hardened and grounds bars

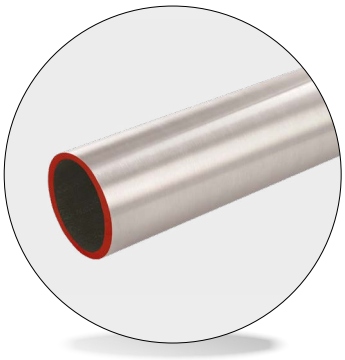

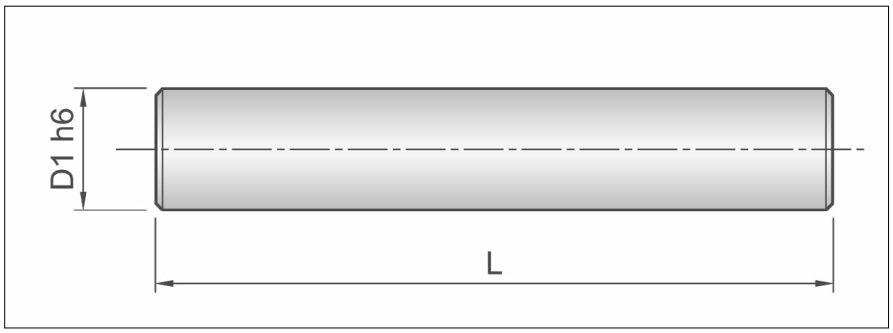

ALBERI DI PRECISIONE PER SCORRIMENTI ASSIALI
TEMPRATI-RETTIFICATI-RADDRIZZATI

Codice	Materiale	Rugosità	Trattamento	Rotondità	Durezza superficiale	Rettilineità
Cod. **301T**	Cf53	RA < 0,2 µn	Tempra induzione	1/3 toll. diametro	HRC 62-64	0,05:1000 mm (raddrizzati)

Codice	D1*	L*	Profondità di tempra	Peso barra MT.1 - Kg.
301T041000	Ø 4	1000	0,5 - 0,8	0,1
301T 051000	Ø 5	1000	0,5 - 0,8	0,16
301T061000	Ø 6	1000	0,5 - 0,8	0,23
301T081000	Ø 8	1000	0,6 - 0,9	0,4
301T101000	Ø 10	1000	0,7 - 1,0	0,62
301T121000	Ø 12	1000	0,8 - 1,2	0,89
301T141000	Ø 14	1000	0,9 - 1,3	1,21
301T151000	Ø 15	1000	1,0 - 1,4	1,39
301T161000	Ø 16	1000	1,1 - 1,5	1,58
301T181000	Ø 18	1000	1,1 - 1,5	2
301T201000	Ø 20	1000	1,2 - 1,5	2,47
301T221000	Ø 22	1000	1,2 - 1,5	2,98
301T241000	Ø 24	1000	1,4 - 1,6	3,55
301T251000	Ø 25	1000	1,5 - 1,7	3,85
301T281000	Ø 28	1000	1,5 - 1,8	4,83
301T301000	Ø 30	1000	1,5 - 1,9	5,55
301T321000	Ø 32	1000	1,5 - 1,9	6,31
301T351000	Ø 35	1000	1,5 - 1,9	7,55
301T401000	Ø 40	1000	1,6 - 2,0	9,87
301T451000	Ø 45	1000	1,6 - 2,0	12,5
301T501000	Ø 50	1000	2,2 - 2,6	15,4
301T601000	Ø 60	1000	2,2 - 2,6	22,2
301T701000	Ø 70	1000	2,2 - 2,6	30,2
301T801000	Ø 80	1000	2,2 - 2,6	39,5

Esempio di ordinazione/*Order example* : 301T041000 (Codice)

* A richiesta forniamo diametri e lunghezze diverse.

CF Torino - È vietata la riproduzione, anche parziale, del presente catalogo.

Via Alba, 25 - 10024 Moncalieri (TO) - Italy
Tel. +39 011641121 - Fax +39 0116829188
cftorino@cftorino.it www.cftorino.it

Lamiera bugnata *Stainless steel embossad sheet*

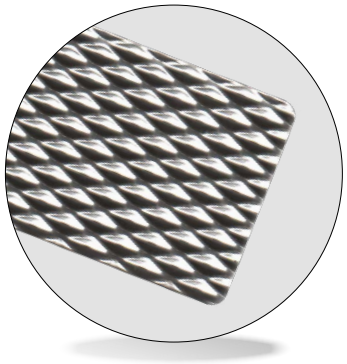

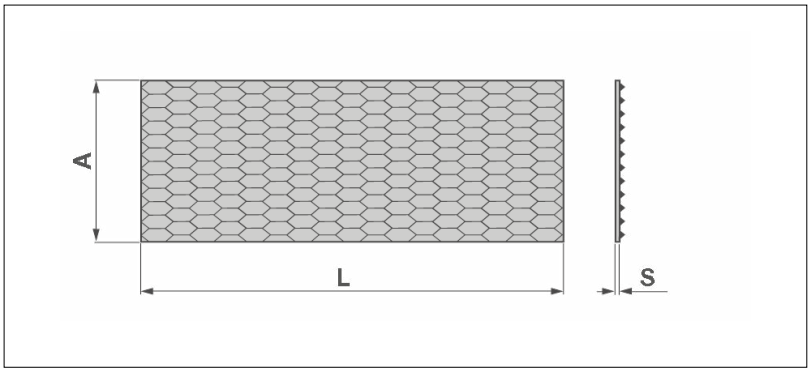

Codice	Materiale	Disegno	Finitura	Protezione
Cod. **302L**	AISI 430	7GM	BA (lucida)	PVC
Cod. **302S** (su richiesta)	AISI 304	7GM	BA (lucida)	PVC

Codice	A	L	S
302L 1000250015	1000	2500	1,5
302L 1000083315	1000	0833	1,5
302S 1000250015 (solo su richiesta)	1000	2500	1,5

Esempio di ordinazione/*Order example* = 302L 1000250015 (codice)

Spessimetri a nastro *Feeler gauge tapes*

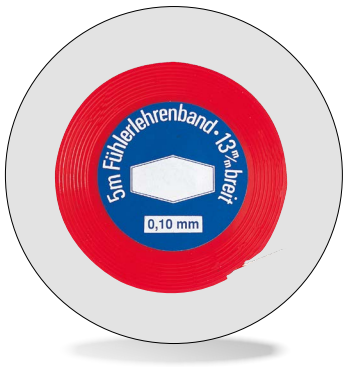

Codice	Materiale
Cod. **839**	Acciaio

Tipo	01	02	03	04	05	06	07
Spessore mm	0,01	0,02	0,03	0,04	0,05	0,06	0,07
Larghezza mm	13	13	13	13	13	13	13
Lunghezza m	5	5	5	5	5	5	5

Tipo	08	09	10	11	12	13	14
Spessore mm	0,08	0,09	0,10	0,15	0,20	0,25	0,30
Larghezza mm	13	13	13	13	13	13	13
Lunghezza m	5	5	5	5	5	5	5

Tipo	15	16	17	18	19	20	21
Spessore mm	0,35	0,40	0,45	0,50	0,55	0,60	0,65
Larghezza mm	13	13	13	13	13	13	13
Lunghezza m	5	5	5	5	5	5	5

Tipo	22	23	24	25	26	27	28
Spessore mm	0,70	0,75	0,80	0,85	0,90	0,95	1,00
Larghezza mm	13	13	13	13	13	13	13
Lunghezza m	5	5	5	5	5	5	5

NOTA: possiamo fornire spessimetri con larghezze/spessori/lunghezze e materiali differenti.
Richiedeteci il catalogo specifico.

Esempio di ordinazione/*Order example*: 839-01 (cod. + tipo)

CF Torino - È vietata la riproduzione, anche parziale, del presente catalogo.

Via Alba, 25 - 10024 Moncalieri (TO) - Italy
Tel. +39 011641121 - Fax +39 0116829188
cftorino@cftorino.it www.cftorino.it

Pasta di riscontro



Codice
Cod. **BLU 200**

SCHEDA TECNICA

DESCRIZIONE: Pasta blu
USO: è una pasta per riscontro di colore intenso ed uniforme ideale per localizzare le zone alte durante le lavorazioni di raschiettatura o i punti di contatto tra le parti per raggiungere la precisione di assemblaggio (cuscinetti, valvole, ingranaggi ed altri componenti con stretta tolleranza). È usata facendo contattare la superficie di riferimento che è blu (data l'applicazione della PASTA PER RISCONTRO PRECISA®) e la superficie da controllare; le parti blu evidenziano le zone da raschiettare.

COME VIENE USATA: distribuire un sottile strato di PASTA PER RISCONTRO PRECISA® sulla superficie di riferimento usando il TAMPONE STENDITORE PRECISA® o una pelle di camoscio.
- Non asciuga
- Non indurisce
- Il blu distribuito dura a lungo

Barattolo da 200 cc.

Esempio di ordinazione/*Order example* = BLU 200 (codice)

Mattoni abrasivi per tamponatura

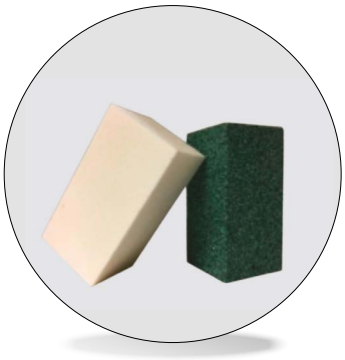

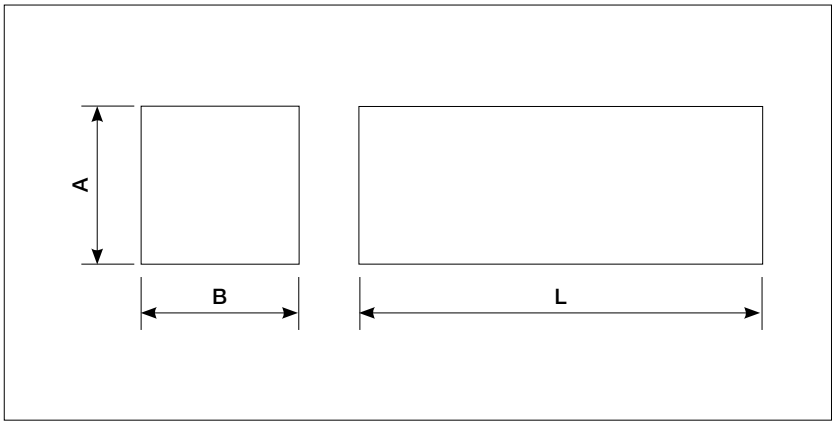

Codice	A	B	L	Specifica	Tipo	Adatto per
Cod. **N 5050100**	50	50	100	9A80J6V	Corindone bianco	Finiture acciai
Cod. **NV 5050100**	50	50	100	8C80K14VP	Carburo di silicio verde	Materiali di lega dura e/o non ferrosi

Esempio di ordinazione/*Order example* = N 5050100 (codice)

ACCESSORI E COMPLEMENTI
Accessories and complements

CF Torino - È vietata la riproduzione, anche parziale, del presente catalogo.

Via Alba, 25 - 10024 Moncalieri (TO) - Italy
Tel. +39 011641121 - Fax +39 0116829188
cftorino@cftorino.it www.cftorino.it

Evacuatori pneumatici

Pneumatic ejectors



Codice
Cod. **ALO_**

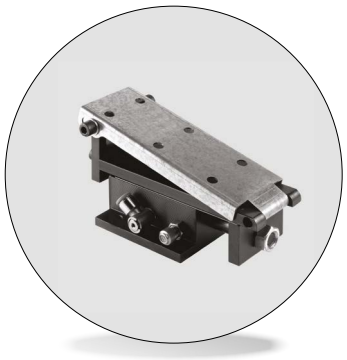

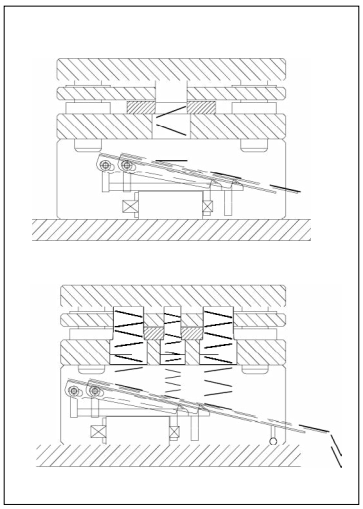

Meccanismo di trasferimento di materiali attraverso sistema pneumatico vibrante, di dimensioni molto ridotte, applicabile anche in punti di scomoda evacuazione dei pezzi. Attraverso una slitta si possono applicare scivoli di dimensioni diverse, a seconda delle esigenze applicative; tale slitta è provvista di un sistema di regolazione dell'inclinazione. Il sistema viene attivato tramite allacciamento alla rete dell'aria compressa, preventivamente filtrato da un regolatore di pressione da 2 a 5 bar. La velocità di lavoro è regolabile attraverso una valvola di ottone inserita direttamente nell'attrezzo.

MODALITÀ DI APPLICAZIONE

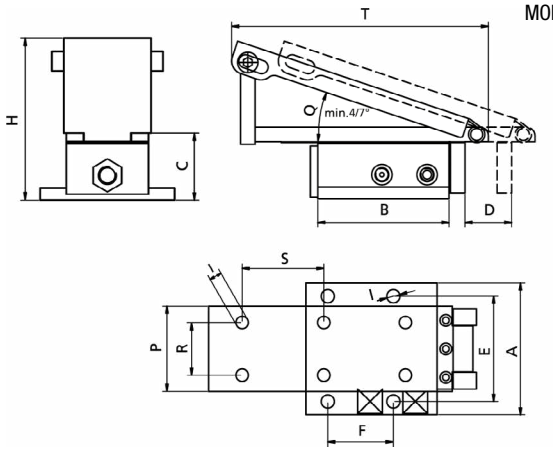

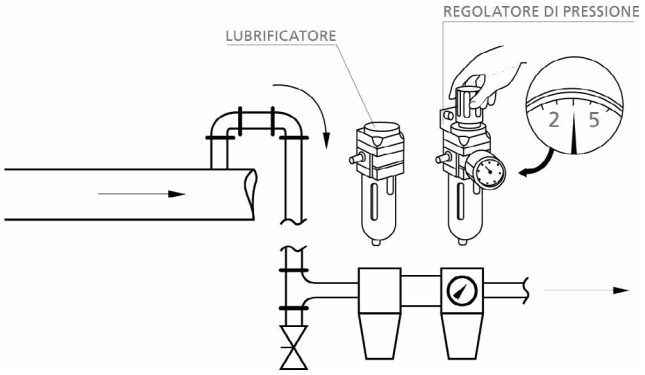

Per applicazioni con angolazioni superiori consultare il nostro ufficio tecnico.

Inserire un regolatore di pressione e un lubrificatore.

ALIMENTAZIONE AD ARIA COMPRESSA															
Codice	**Pressione di lavoro**	**A**	**B**	**C**	**D**	**E**	**F**	**H max**	**I**	**P**	**Q**	**R**	**S**	**T**	**Carico max**
ALO-5	2/5 bar	90	90	29	20	72	45	83	Ø 8.5	58	max 18° / min 7°	36	56	180	5 Kg
ALO-10	2/5 bar	90	90	52	35	72	45	105	Ø 9	60	max 20° / min 4°	36	56	175	10 Kg
ALO-25	2/5 bar	100	106	63	36	82	55	125	Ø 9	70	max 20° /min 4°	44	62	190	25 Kg
ALO-50	2/5 bar	120	120	72	46	102	96	140	Ø 9	96	max 20° / min 4°	56	70	220	50 Kg

Massima inclinazione di posizionamento 20° .

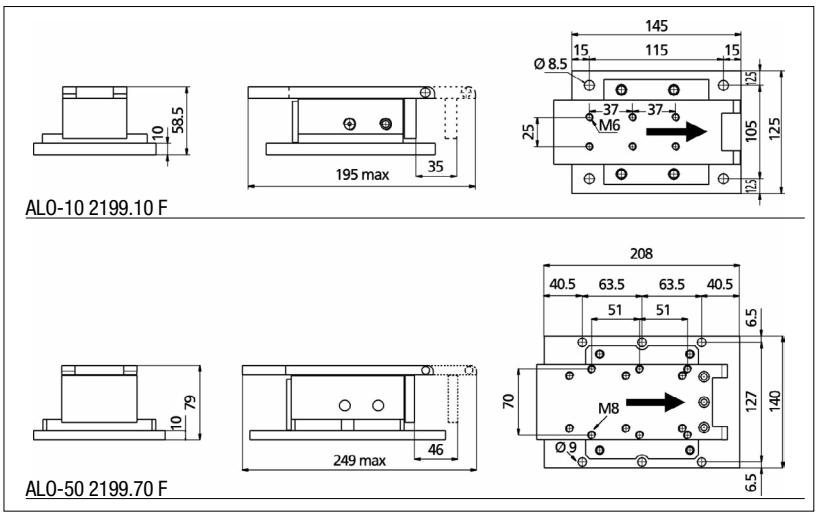

Codice	Pressione di lavoro	Carico max
ALO-10 2199.10 F	2/5 bar	10 Kg
ALO-50 2199.70 F	2/5 bar	5 0 Kg

Esempio di ordinazione/*Order example* = ALO-5 (codice)

CF Torino - È vietata la riproduzione, anche parziale, del presente catalogo.

Via Alba, 25 - 10024 Moncalieri (TO) - Italy
Tel. +39 011641121 - Fax +39 0116829188
cftorino@cftorino.it www.cftorino.it

Evacuatori elettrici

Electrical ejectors



Codice

Cod. **ELE-...**

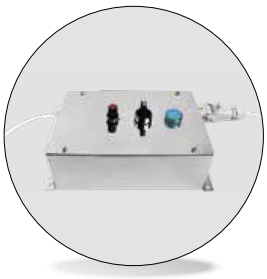

Codice

Cod. **CEN-00**

Meccanismo di trasferimento di materiali attraverso sistema elettrico vibrante, di dimensioni ridotte, applicabile anche in punti di scomoda evacuazione dei pezzi.
Attraverso una slitta si possono applicare scivoli di dimensioni diverse, a seconda delle esigenze applicative e l'operatività è garantita anche in orizzontale.
Il sistema viene attivato tramite allacciamento alla rete elettrica 24 V.
La centralina di alimentazione, collegata all'evacuatore per mezzo di un connettore stagno, è dotata di una spia luminosa di STANDBY, un interruttore ON/OFF, un potenziometro per regolarne la velocità ed un relè di sicurezza che permette di salvaguardare il motore.

Material conveyor mechanism trough electrical vibrant system, with small dimensions, applicable even in evacuation uneasy situations.
Depending on application requirements, by mean of a slide, different sizes of plates can be applied.
The ejector operation is guaranteed also in horizontal position. The system is activated trough electrical connection 24 V.
The power supply control unit, connected to the ejector through a watertight connector, is equipped with a STANDBY warning light, an ON/OFF switch, a potentiometer to adjust the speed and a safety relay that avoids engine damages.

EVACUATORI ELETTRICI **ELE-...**

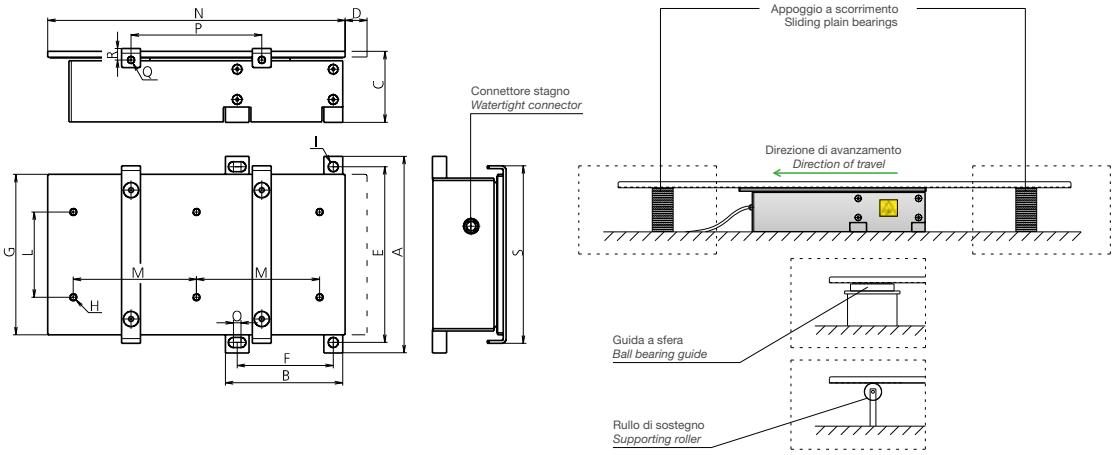

Codice	A	B	C	D	E	F	G	H	I	L	M	N	O	P	Q	R	S	Carico max
ELE-10	141	86	58	15	127	67,5	118	M8	Ø 8.5	70	75	208	8	100	M8	12	136	10 KG
ELE-25	207.5	124	75	23	185.5	101.5	169.5	M8	Ø 10.5	90	130	314	8	130	M8	12	187.5	25 KG

Esempio di ordinazione/*Order example* = ELE-10 (codice)

CENTRALINA **CEN-00**



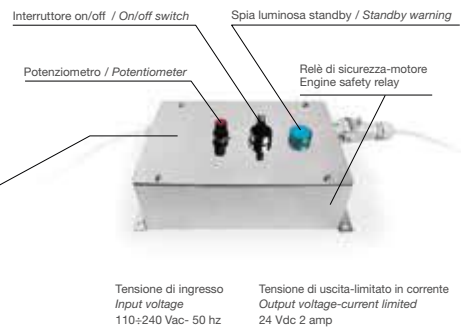

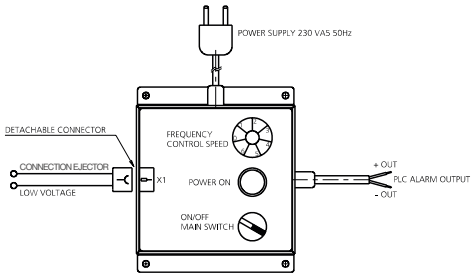

Dimensioni centralina
Dimensions control unit
11x171x82 (h) m

La centralina supporta un evacuatore
The control unit supports an ejector

Esempio di ordinazione/*Order example* = CEN-00 (codice)

CF Torino - È vietata la riproduzione, anche parziale, del presente catalogo.

Via Alba, 25 - 10024 Moncalieri (TO) - Italy
Tel. +39 011641121 - Fax +39 0116829188
cftorino@cftorino.it www.cftorino.it

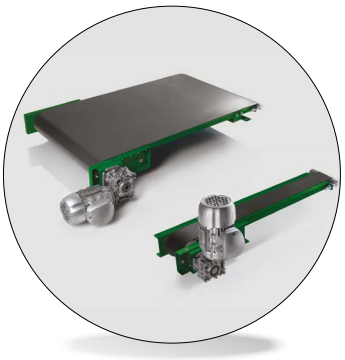

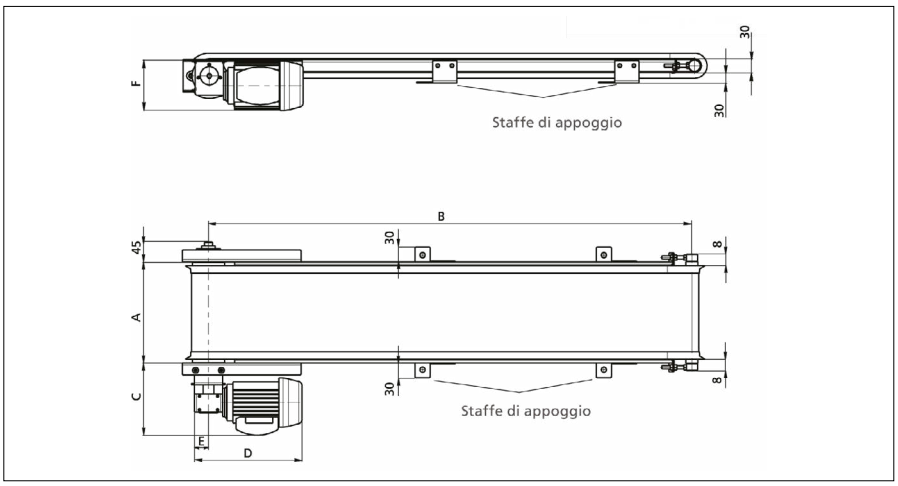

Codice
Cod. **NA-P_**

A	B										
	500	750	1000	1250	1500	1750	2000	2250	2500	2750	3000
30 - 50	•	•	•	•	•	•	•	•	•	•	••
75 - 100	•	•	•	•	•	•	•	••	••	••	••
125 - 150	••	••	••	••	••	••	••	••	••	••	••
175 - 200	••	••	••	••	••	••	••	••	•••	•••	•••
225 - 250	••	••	••	••	••	••	•••	•••	•••	•••	•••
275 - 300	••	••	••	••	•••	•••	•••	•••	•••	•••	•••
350 - 400	••	••	•••	•••	•••	•••	•••	•••	•••	•••	•••
450 - 500	•••	•••	•••	•••	•••	•••	•••	•••	•••	•••	•••
550 - 600	•••	•••	•••	•••	•••	•••	•••	•••	•••	•••	•••

• = Box 25 •• = Box 30 ••• = Box 40

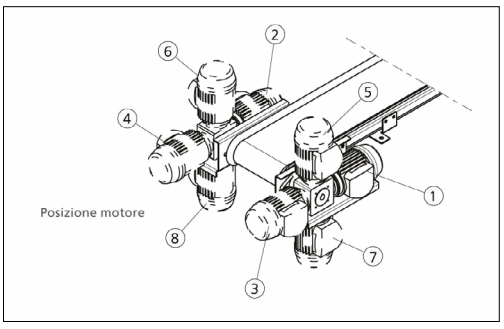

Motore	C	D	E	F
BOX 25	180	180	65	130
BOX 30	195	310	70	130
BOX 40	200	325	70	150

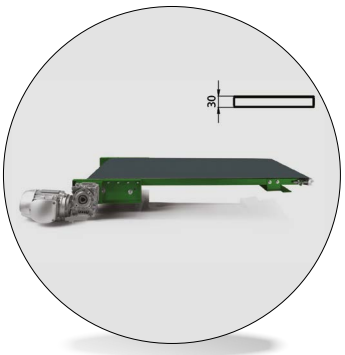

Materiale del nastro	Modello P	Velocità nastro
Poliuretano	Nastro piano	VF = Velocità fissa BOX 25 = VF1=5.8m/1' - VF2=11.7m/1' BOX 30 = VF1=4.4m/1' - VF2=11.7m/1' BOX 40 = VF1=4.4m/1' - VF2=8.8m/1' VV = Velocità regolabile VR = Velocità a richiesta

Esempio di ordinazione/*Order example* = NA - P - 200 1500 - 1 - VF / VV / I

NA	=	*Modello di nastro*	*1*	=	*Posizione motore*
P	=	*Modello di nastro*	*VF*	=	*Velocità fissa*
200	=	*Larghezza*	*VV*	=	*Velocità regolabile*
1500	=	*Lunghezza*	*I*	=	*Interruttore*



Cambio direzione Sinistra/Destra

*Interruttore
*Optional da richiedere in fase d'ordine

CF Torino - È vietata la riproduzione, anche parziale, del presente catalogo.

Via Alba, 25 - 10024 Moncalieri (TO) - Italy
Tel. +39 011641121 - Fax +39 0116829188
cftorino@cftorino.it www.cftorino.it

Distanziali *Spacing*



Codice
Cod. **SSD**

PUNTI DI FORZA:
È indispensabile per la sicurezza degli operatori e degli stampi, in quanto vi è un perfetto centraggio tra bussola e colonna. Ogni supporto ha una portata proporzionata al peso dello stampo. Anche "visivamente" cattura l'attenzione dell'osservatore.

1. Visione dello stampo in sicurezza
2. Si può lavorare senza causare danni
3. L'"SSD" garantisce stabilità adeguate
4. Varietà di applicazioni ed assemblaggi
5. Facilità di apertura dello stampo
6. Il premilamiera non tocca la matrice. Le molle non vanno in compressione ed il peso dello stampo viene bilanciato
7. Sicurezza per gli elementi guida
8. Sicurezza per l'operatore
9. Possibilità di filetto all' interno del foro
10. Possibilità di utilizzo di un apposito foro per fissare l' "SSD" con una catena allo stampo

Pensati e costruiti per lo stoccaggio ed il trasporto dello stampo. Questo tipo di prodotto serve a distanziare le parti. In questo modo le molle ed i cilindri non vengono sovra-caricati.

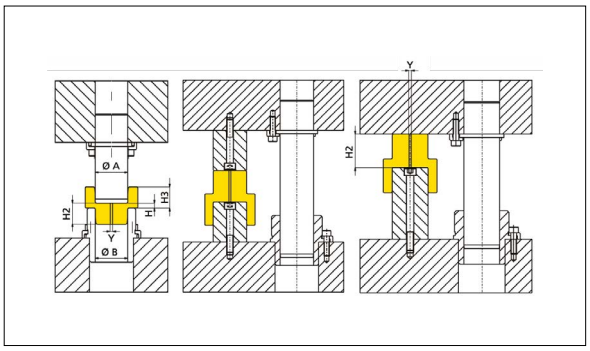

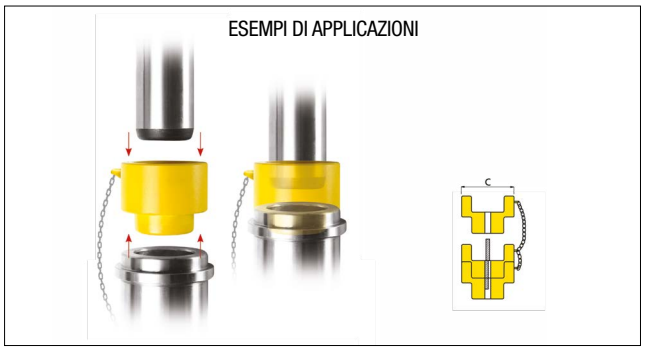

Codice	Ø A mm	Ø B mm	H	H2	H3 ±0,1	ØC	ØY	Portata cad. uno
SSD/15	15,2	14,8	12	32	32	25	7	2500 daN
SSD/16	16,2	15,8				26	7	
SSD/18	18,2	17,8	12	32	32	29	7	2700 daN
SSD/19	19,2	18,8				30	7	
SSD/20	20,2	19,8				31	7	
SSD/24	24,2	23,8	12	34	34	36	7	3600 daN
SSD/25	25,2	24,8				37	7	
SSD/30	30,2	29,8	12	36	36	44	7	4500 daN
SSD/32	32,2	31,8				46	7	
SSD/38	38,2	37,8	12	43	43	54	7	6000 daN
SSD/40	40,2	39,8				56	7	
SSD/42	42,2	41,8				58	7	
SSD/48	48,2	47,8	12	48	49	66	8.6	7500 daN
SSD/50	50,2	49,8				68	8.6	
SSD/52	52,2	51,8				70	8.6	
SSD/60	60,2	59,8	12	52	53	79	8.6	9400 daN
SSD/63	63,2	62,8				82	8.6	
SSD/80	80,2	79,8	14	54	54	102	8.6	12000 daN
SSD/100	100,2	99,8	16	56	56	123	8.6	15000 daN
SSD/125	125,2	124,8	16	56	56	150	8.6	18000 daN

Esempio di ordinazione/*Order example* = SSD/15 (codice)

ACCESSORI E COMPLEMENTI
Accessories and complements

CF Torino - È vietata la riproduzione, anche parziale, del presente catalogo.

Via Alba, 25 - 10024 Moncalieri (TO) - Italy
Tel. +39 011641121 - Fax +39 0116829188
cftorino@cftorino.it www.cftorino.it

Distanziali con molla *Spacing bar with spring*



Codice
Cod. **SMD**

Pensati e costruiti per lo stoccaggio ed il trasporto dello stampo. Questo tipo di prodotto serve a distanziare le parti. In questo modo le molle ed i cilindri non vengono sovra-caricati.

PUNTI DI FORZA

1. Trasporto sicuro fino al magazzino
2. Il premilamiera non tocca la matrice. Le molle non vanno in compressione, ed il peso dello stampo viene bilanciato
3. Facilità di inserimento dello stampo nella pressa
4. Staffaggio in sicurezza nella pressa
5. L'apertura dello stampo e la sua disattivazione è data dal CD
6. Possibilità di inserimento di spessori per regolare altezze

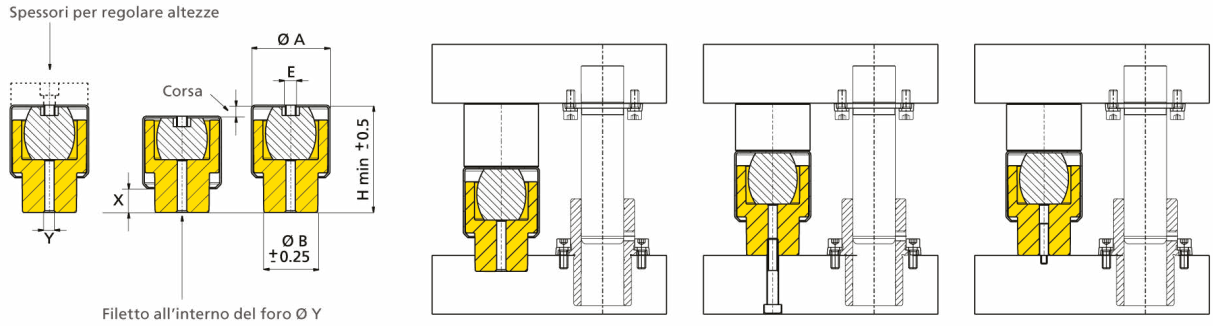

Codice	Ø A mm	Ø B mm	Max corsa	H min	E	Y	X	Carico a fine corsa (daN)	Carico totale (daN)
SMD 40	60	39.8	10	83.5	M8	6.8	18	600	6000
SMD 50	71.5	49.8	10	97.5	M10	8.6	24	800	7500
SMD 63	85.5	62.8	10	103.5	M10	8.6	27	1250	9400
SMD 80	105.5	79.8	10	105.5	M10	8.6	27	2300	12000
SMD 100	128	99.8	10	107.5	M10	8.6	27	3600	15000
SMD 125	154	124.8	10	107.5	M10	8.6	27	7000	18000

Esempio di ordinazione/*Order example* = SMD-40 (codice)

Accessorio cerniera *Device - hinge*



Codice
Cod. **CD**

Pensati e costruiti per lo stoccaggio ed il trasporto dello stampo. Questo tipo di prodotto serve a distanziare le parti. In questo modo le molle ed i cilindri non vengono sovra-caricati.

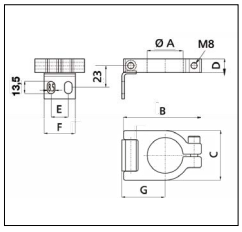



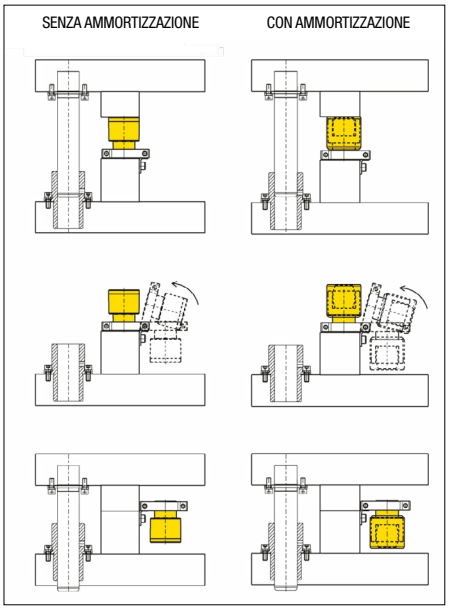

Codice	Ø A	Ø B	C	D	E	F	G
CD 40	39.8	86	55	15	19	34.5	48
CD 50	49.8	97	70	15	25	44.5	56
CD 63	62.8	106	80	15	30	49.5	59.5
CD 80	79.8	140	105	15	40	69.5	73
CD 100	99.8	156	125	15	50	79.5	81.5
CD 125	124.8	183	150	15	70	99.5	94.5

Esempio di ordinazione/*Order example* = CD-40 (codice)

CF Torino - È vietata la riproduzione, anche parziale, del presente catalogo.

Via Alba, 25 - 10024 Moncalieri (TO) - Italy
Tel. +39 011641121 - Fax +39 0116829188
cftorino@cftorino.it www.cftorino.it

Distanziali con molla *Spacing bar with spring*

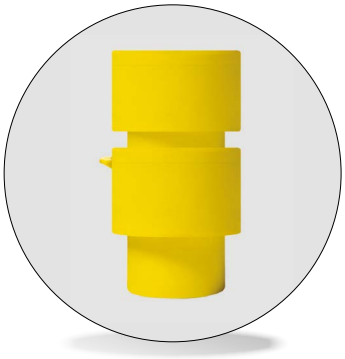

Codice
Cod. **SM**

Pensati e costruiti per lo stoccaggio ed il trasporto dello stampo. Questo tipo di prodotto serve a distanziare le parti. In questo modo le molle ed i cilindri non vengono sovra-caricati.

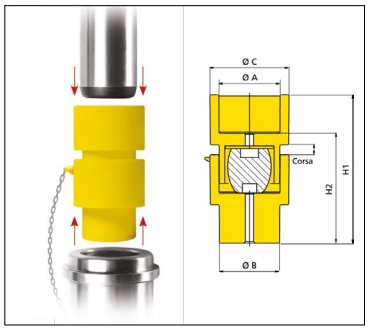

PUNTI DI FORZA

È indispensabile per la sicurezza degli operatori e degli stampi, in quanto vi è un perfetto centraggio tra bussola e colonna. Ogni supporto ha una portata proporzionata al peso dello stampo. Anche "visivamente" cattura l'attenzione dell'osservatore.

1. Visione dello stampo in sicurezza
2. Si può lavorare senza causare danni
3. L'"SM" garantisce stabilità adeguate
4. Varietà di applicazioni ed assemblaggi
5. Facilità di apertura dello stampo
6. Il premilamiera non tocca la matrice. Le molle non vanno in compressione ed il peso dello stampo viene bilanciato
7. Sicurezza per gli elementi guida
8. Sicurezza per l'operatore
9. Possibilità di filetto all'interno del foro
10. Possibilità di utilizzo di un apposito foro per fissare l' "SM" con una catena allo stampo

Codice	Ø A	Ø B	Ø C	H1	H2	Max corsa	Carico a fine corsa (daN)	Carico totale (daN)
SM Ø 50	50.2	49.8	68	142	106	10	600	7500
SM Ø 63	63.2	62.8	82	154	114	10	800	9400
SM Ø 80	80.2	79.8	102	158	118	10	1250	12000
SM Ø 100	100.2	99.8	123	162	122	10	2300	15000
SM Ø 125	125.2	124.8	150	162	122	10	3600	18000

Esempio di ordinazione/*Order example* = SM-Ø50 (codice)

USO SENZA SSD - SMD - CD - SM	USO CON SSD - SMD - CD - SM

PEZZI DI METALLO

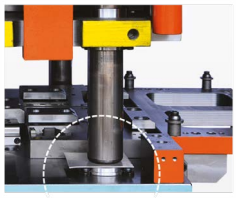

Nessuna sicurezza per lo stampo e per i lavoratori. Nessuna stabilità. Pericolo di ammaccamento.

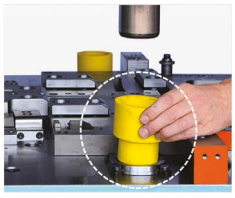

Sicurezza per lo stampo e per i lavoratori. Nessun danno. Stabilità. Nessun pericolo di ammaccamenti.

PEZZI DI LEGNO

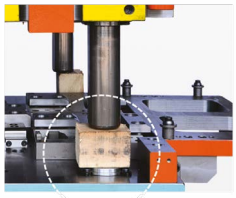

Nessuna sicurezza per lo stampo e per i lavoratori. Nessuna stabilità. Pericolo di ammaccamento.

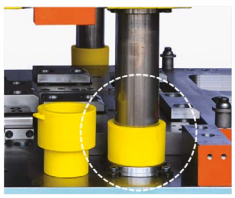

Sicurezza per lo stampo e per i lavoratori. Nessun danno. Stabilità. Nessun pericolo di ammaccamenti.

APPOGGIO CASUALE SULLE COLONNE DELLO STAMPO

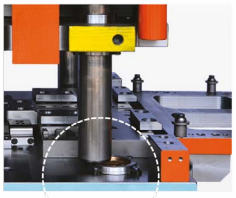

Nessuna sicurezza per lo stampo e per i lavoratori. Nessuna stabilità. Pericolo di ammaccamento.

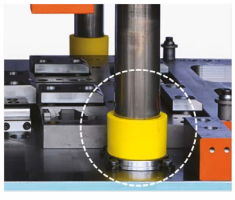

Sicurezza per lo stampo e per i lavoratori. Nessun danno. Stabilità. Nessun pericolo di ammaccamenti.

APPOGGIO CASUALE CON UN PEZZO DI METALLO

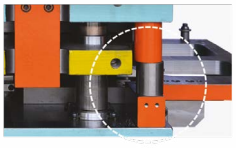

Nessuna sicurezza per lo stampo e per i lavoratori. Nessuna stabilità. Pericolo di ammaccamento.

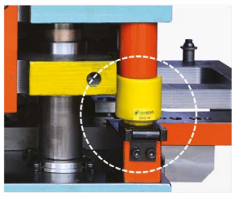

Sicurezza per lo stampo e per i lavoratori. Nessun danno. Stabilità. Nessun pericolo di ammaccamenti.

ACCESSORI E COMPLEMENTI
Accessories and complements

CF Torino - È vietata la riproduzione, anche parziale, del presente catalogo.

Via Alba, 25 - 10024 Moncalieri (TO) - Italy
Tel. +39 011641121 - Fax +39 0116829188
cftorino@cftorino.it www.cftorino.it

Viti a testa cilindrica con esagono incassato *Socket head cap screws*



Codice

Cod. **U403**

Unbrako

UNI 5931
DIN 912
ISO 4762

resistenza alla trazione: 1300 N/mm²
limite di elasticità: 1170N/mm²
allungamento: 9% min.

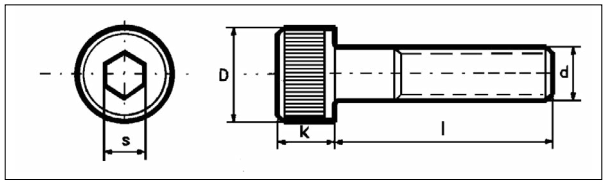

Articolo venduto solo in confezioni. Quantità per confezione.
Items sold only in pack. *Q.ty per pack.*

200 100 50 25 10 5 1

d	M 3x0,5	M 4x0,7	M 5x0,8	M 6x1	M 8x1,25	M 10x1,5	M 12x1,75	M 14x2	M 16x2	M 18x2,5	M 20x2,5	M 22x2,5	M 24x3	M 30x3,5	M 36x4
D max	5,5	7	8,5	10	13	16	18	21	24	27	30	33	36	45	54
k max	3	4	5	6	8	10	12	14	16	18	20	22	24	30	36
s	2,5	3	4	5	6	8	10	12	14	14	17	17	19	22	27
C.S. Nm	2,	4,6	9,5	16	39	77	135	215	330	455	650	850	1.100	2.250	3.850
lunghezza l															
5	●	●													
6	●	●	●												
8	●	●	●	●											
10	●	●	●	●	●										
12	●	●	●	●	●	●	●								
14	●	●	●	●	●										
15	●	●	●	●	●	●									
16	●	●	●	●	●	●	●								
18		●	●	●	●	●									
20	●	●	●	●	●	●	●								
22	●	●	●	●	●	●									
25	●	●	●	●	●	●	●	●	●						
30	●	●	●	●	●	●	●	●	●		●				
35	●	●	●	●	●	●	●	●	●	●	●				
40		●	●	●	●	●	●	●	●	●	●		●		
45		●	●	●	●	●	●	●	●	●	●		●		
50		●	●	●	●	●	●	●	●	●	●		●		
55			●	●	●	●	●	●	●		●		●		
60			●	●	●	●	●	●	●	●	●		●		
65			●	●	●	●	●	●	●	●	●		●		
70			●	●	●	●	●	●	●	●	●		●		
75				●	●	●	●	●	●		●		●		
80				●	●	●	●	●	●	●	●	●	●	●	●
90				●	●	●	●	●	●	●	●	●	●		
100				●	●	●	●	●	●	●	●	●	●	●	●
110				●	●	●	●	●	●	●	●	●	●		
120				●	●	●	●	●	●	●	●		●	●	●
130					●	●	●		●		●		●	●	●
140					●	●	●		●		●		●	●	●
150					●	●	●		●		●		●	●	●
160					●	●	●		●		●		●	●	●
180					●	●	●		●		●		●	●	●
200					●	●	●		●		●		●	●	●
220						●					●		●	●	●
240											●		●	●	●
260							●				●		●	●	●
280											●		●	●	●
300									●		●		●	●	●
320														●	●

Esempio di ordinazione/*Order example* = U403 - M8 x 40 (cod. + d x l)

Le misure che figurano sopra la linea in grassetto hanno il gambo interamente filettato

CF Torino - È vietata la riproduzione, anche parziale, del presente catalogo.

ACCESSORI E COMPLEMENTI
Accessories and complements

Via Alba, 25 - 10024 Moncalieri (TO) - Italy
Tel. +39 011641121 - Fax +39 0116829188
cftorino@cftorino.it www.cftorino.it

Viti a testa piana svasata con esagono incassato *Countersunk socket head screws*



Codice
Cod. **U407**

Unbrako

ISO 10642

resistenza al taglio: 630 N/mm2
durezza Rockwell: Rc. 38-43
allungamento: 9% min

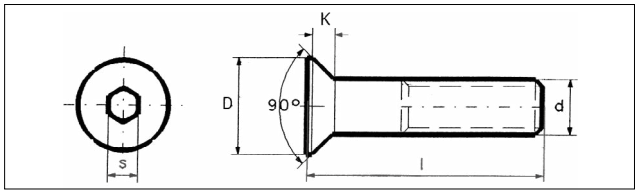

Articolo venduto solo in confezioni. Quantità per confezione.
Items sold only in pack. *Q.ty per pack.*
200 100 50 25 10

d	M 3x0,5	M 4x0,7	M 5x0,8	M 6x1	M 8x1,25	M 10x1,5	M 12x1,75	M 16x2	M 20x2,5
D min	5,8	7,8	9,8	11,7	15,7	19,7	23,7	29,7	35,6
k	1,9	2,5	3,1	3,7	5	6,2	7,5	8,8	10,2
s	2	2,5	3	4	5	6	8	10	12
C.S. Nm	1,4	3,4	6,8	11	28	55	95	237	480
lunghezza l									
6	●								
8	●	●	●	●					
10	●	●	●	●	●				
12	●	●	●	●	●	●			
14			●	●					
15	●	●	●	●	●				
16	●	●	●	●	●	●			
18		●	●	●	●				
20	●	●	●	●	●	●	●		
25	●	●	●	●	●	●	●		
30	●	●	●	●	●	●	●	●	
35		●	●	●	●	●	●	●	●
40		●	●	●	●	●	●	●	●
45			●	●	●	●	●	●	●
50			●	●	●	●	●	●	●
55					●	●	●	●	
60					●	●	●	●	●
70					●	●	●	●	●
80						●	●	●	●
90						●	●		
100						●	●		●
120									●
140									●
160									●

Esempio di ordinazione/*Order example* = U407 - M8 x 40 (cod. + d x l)

Le misure che figurano sopra la linea in grassetto hanno il gambo interamente filettato

Viti senza testa (grani) con esagono incassato punta piatta *Socket set screws (flat point)*

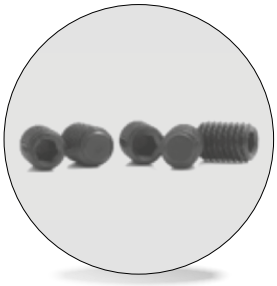

Codice
Cod. **U408**

Unbrako

ISO 4026

durezza Rockwell: Rc. 45 min.

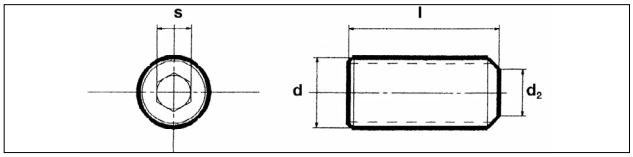

Articolo venduto solo in confezioni. Quantità per confezione.
Items sold only in pack. *Q.ty per pack..*
200 100 50 25 10

								NON Unbrako		
d	M 3x0,5	M 4x0,7	M 5x0,8	M 6x1	M 8x1,25	M 10x1,5	M 12x1,75	M 16x2	M 20x2,5	M 24x3
d2 max	2	2,5	3,5	4	5,5	7	8,5	12	15	18
s	1,5	2	2,5	3	4	5	6	8	10	12
C.S. Nm	0,87	2,2	4,6	7,8	18	36	62	150	290	475
lunghezza l										
3	●									
4	●	●								
5	●	●	●							
6	●	●	●	●						
8	●	●	●	●	●					
10	●	●	●	●	●	●				
12	●	●	●	●	●	●	●			
15				●						
16	●	●	●	●	●	●	●	●		
20		●	●	●	●	●	●	●	●	
25			●	●	●	●	●	●	●	●
30				●	●	●		●	●	●
35					●			●	●	
40				●	●	●	●	●	●	●
50					●	●	●	●	●	●
60							●	●	●	

Esempio di ordinazione/*Order example* = U408 - M6 x 20 (cod. + d x l)

CF Torino - È vietata la riproduzione, anche parziale, del presente catalogo.

Via Alba, 25 - 10024 Moncalieri (TO) - Italy
Tel. +39 011641121 - Fax +39 0116829188
cftorino@cftorino.it www.cftorino.it

Boccole autofilettanti *Threaded insert self-tapping*

Ensat® serie 302



Codice
Cod. **BAM**

Applicazione su:
metalli ferrosi e non, leghe leggere, ghisa, ottone, materiali plastici, resina.

Montaggio con apposita attrezzatura

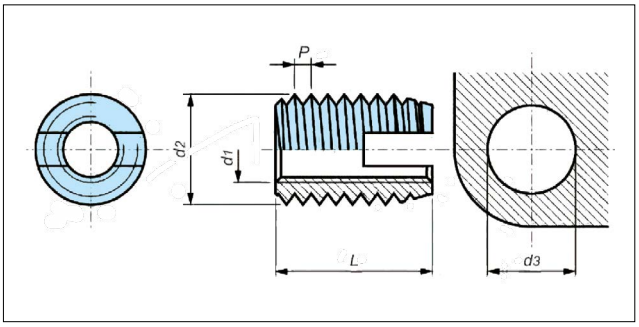

Filettatura metrica	Filettatura esterna speciale		Lunghezza totale	Foratura indicativa diametro d3			Profondità minima di foratura
d1	d2	P	L	Lega legg. Rm < 250 < 150HB plastica	Lega legg. Rm < 350 ghisa < 200 HB plastica dura	Lega legg. Rm > 350 ghisa > 200 HB ottone, metalli non ferr.	
M 2	4,5	0,5	6	4,1	4,1 - 4,2	4,2 - 4,3	8
M 2,5	4,5	0,5	6	4,1	4,1 - 4,2	4,2 - 4,3	8
M 3	5	0,5	6	4,6	4,6 - 4,7	4,7 - 4,8	8
M 3,5	6	0,75	8	5,4	5,5 - 5,6	5,6 - 5,7	10
M 4	6,5	0,75	8	5,9 - 6,0	6,0 - 6,1	6,1 - 6,2	10
M 5	8	1	10	7,2 - 7,3	7,3 - 7,5	7,5 - 7,6	13
M 6	10	1,5	14	8,8 - 9	9 - 9,2	9,2 - 9,4	17
M 8	12	1,5	15	10,8 - 11,0	11,0 - 11,2	11,2 - 11,4	18
M 10	14	1,5	18	12,8 - 13,0	13,0 - 13,2	13,2 - 13,4	22
M 12	16	1,5	22	14,8 - 15,0	15,0 - 15,2	15,2 - 15,4	26
M 14	18	1,5	24	16,8 - 17,0	17,0 - 17,2	17,2 - 17,4	28
M 16	20	1,5	22	18,8 - 19,0	19,0 - 19,2	19,2 - 19,4	27
M 18	22	1,5	24	20,8 - 21,0	21,0 - 21,2	21,2 - 21,4	29
M 20	26	1,5	27	24,8 - 25,0	25,0 - 25,2	25,2 - 25,4	32
M 22	26	1,5	30	24,8 - 25,0	25,0 - 25,2	25,2 - 25,4	36
M 24	30	1,5	30	28,8 - 29,0	29,0 - 29,2	29,2 - 29,4	36
M 27	34	1,5	30	32,8 - 33,0	33,0 - 33,2	33,2 - 33,4	36
M 30	36	1,5	40	34,8 - 35,0	35,0 - 35,2	35,2 - 35,4	46

Le dimensioni sono indicative, non vincolanti, espresse in mm.
* Utilizzare solo su materiali teneri, diversamente la resistenza del mandrino dell'attrezzo potrebbe risultare insufficiente.
Rm = Carico unitario di rottura N/mm2
HB = Durezza Brinell

Per ottenere un corretto impiego del prodotto è consigliabile effettuare prove di montaggio per determinare l'esatto diametro di foratura.
MATERIALE = acciaio
FINITURA = zincatura
TOLLERANZE = ISO 2768 - m
FILETTATURA d1 = metrica ISO 6 H

Esempio di ordinazione/*Order example* = BAM12 (cod.+d1-filetto interno)

Tappi conici esagono incassato GAS *Pressure plugs*



Codice	Materiale
Cod. **U GAS**	ACCIAIO RC. 32/38

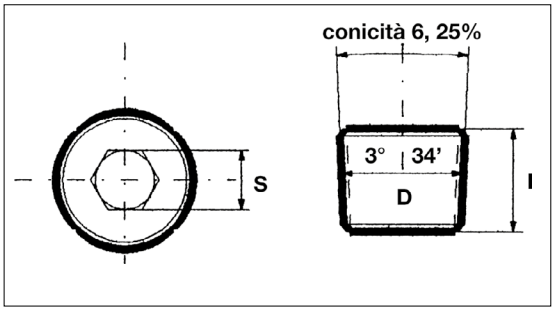

D	1/8	1/4	3/8	1/2	5/8	3/4	1	1,1/4	1,1/2
filetti p. pollice	28	19	19	14	14	14	11	11	11
dim. max D	9,2	12,4	15,9	19,9	21,9	25,4	31,9	40,6	46,5
l	9,5	12,7	14,3	17,4	19	20,6	25,4	31,7	31,7
s	3/16	1/4	5/16	3/8	1/2	9/16	5/8	3/4	3/4
● disponibili									
in acciaio	●	●	●	●	●	●	●	●	●

Esempio di ordinazione/*Order example* = U GAS - 1/4 (cod. + D)

Le dimensioni sono espresse in millimetri o in frazioni di pollici.

CF Torino - È vietata la riproduzione, anche parziale, del presente catalogo.

Via Alba, 25 - 10024 Moncalieri (TO) - Italy
Tel. +39 011641121 - Fax +39 0116829188
cftorino@cftorino.it www.cftorino.it





RICAMBI E ACCESSORI

T.F.E. dispone di un ampio programma di ricambi e accessori per ogni tipo di macchina ad elettroerosione, anche dell'ultima generazione. Richiedeteci i cataloghi e le informazioni specifiche.

- Guidafilo
- Portacorrente
- Boccole di lavaggio
- Cinghie
- Rulli di trascinamento
- Cuscinetti
- Panni filtranti aria
- Dielettrico per foratrici
- Tubetti monocanale e multi-canale in rame per foratrici
- Tubetti monocanale e multi-canale in ottone per foratrici
- Guide, pinze e mandrini per foratrici
- Elettrodi per filettare
- Resina deionizzante
- Detergente per pulizia
- Liquido antiossidante
- Spray antiossidante
- Minimagneti











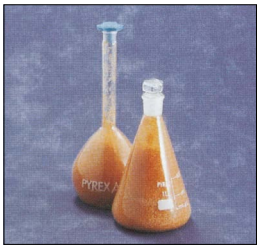

Filtri *Filters*

Cod. **TF100/CR**
150øe x 32øi x 365h
F/T n°6



Cod. **TF101/CR-11** (EM 1206-5)
150øe x 32øi x 365h
F n°6



Cod. **TF101/CR-6** (EM 1205)
150øe x 32øi x 365h
F n°6



Cod. **TF102/CR** (EM 206)
150øe x 32øi x 365h
F n°6



Cod. **TF103/ECO** (EM 1204K/5)
150øe x 32øi x 365h
F/T n°4



Cod. **TF200/SR**
150øe x 32øi x 365h
F/T n°6



Cod. **TF300/PCS**
150øe x 32øi x 350h
F/T n°6



Cod. **TF300/PCR**
150øe x 32øi x 350h
F/T n°6



Cod. **TF302/PCS** (EM 304)
150øe x 32øi x 350h
F/T n°6



Cod. **TF400/CR**
195øe x 30øi x 360h
F/T n°6



Cod. **TF500/SR**
195 øe x 30øi x 360h
F/T n°6



Cod. **TF602/FNC** (EM 161)
340øe x 46øi x 450h
F n°1



Esempio di ordinazione/*Order example* = TF100/CR (codice)

ACCESSORI E COMPLEMENTI
Accessories and complements

CF Torino - È vietata la riproduzione, anche parziale, del presente catalogo.

Via Alba, 25 - 10024 Moncalieri (TO) - Italy
Tel. +39 011641121 - Fax +39 0116829188
cftorino@cftorino.it www.cftorino.it

Filtri

Filters

Cod. **TF605/E**
340øe x 46øi x 450h — **F n°2**



Cod. **TF605/FNC** (EM 171 P)
340øe x 46øi x 420h — **F n°1**



Cod. **TF701/MTI** (H 311033)
300øe x øi.r. x 500h — **F n°1**



Cod. **TF702/MTI** (EM 150)
300øe x 29øi x 500h — **F 1**



Cod. **TF802/SDK** (EM 125)
260øe x 47øi x 280h — **F n°1**



Cod. **TF902/HTC** (EM 147)
300øe x 46øi x 340h — **F n°1**



Cod. **TF1000/FR-T** (P 114)
150øe x 32øi x 365h — **T n°6**



Cod. **TF1100/SDK-T** (EM 131)
150øe x 76øi x 455h — **T n°2**



Cod. **TF1201/MIC** (EM 103)
63øe x 26øi x 250h — **F n°1**



Cod. **TF1202/HTC-C**
Cod. **TF1204/HTC**
65øe x 26øi x 250h — **F n°1**



Cod. **TF1203/AGIE**
63øe x 26øi x 125h — **F n°1**



Cod. **TF1203-1**
65øe x 28øi x 125h — **F n°1**



Cod. **TF1302/BRD** (EM 115)
260øe x 45øi x 400h — **F n°1**



Cod. **TF1402/HTC** (EM 149)
300øe x øi.r. x 500h — **F n°1**



Cod. **TF1502/SDK-T** (EM 124)
250øe x 29øi x 340h — **T n°1**



Cod. **TF1601/MN** (H311033/2)
300øe x øi.r. x 500h — **F n°1**



Cod. **TF1602/HTC** (EM 155)
Cod. **TFI1602/MTI** (EM 159)
300øe x øi.r. x 500h — **F n°1**



Cod. **TF1700/AEG**
150øe x 32øi x 255h — **T n°6**



Cod. **TF1800/AFT**
135øe x 32øi x 475h — **F n°5**



Cod. **TF1900/ECO** (EM 1204K/5)
150øe x 32øi x 365h — **T n°4**



Cod. **TF2000-1/FNC** (EM 163)
340øe x 46øi x 307h — **T n°1**



Cod. **TF2000-2/FNC** (EM 172)
340øe x øi.r. x 300h — **F n°1**



Cod. **TF2001-1/MTI** (EM 169)
340øe x øi.r. x 440h — **F n°1**



Cod. **TF2003/FNC**
Cod. **TF2003/E**
340øe x 46øi x 305h — **F n°2**



Cod. **TF2004/MTI**
Cod. **TF2004/E**
340øe x øi.r. x 300h — **F n°2**



Cod. **TF2005/FNC**
Cod. **TF2005/E**
340øe x øi.r. x 300h — **F n°2**



Cod. **TF2006/FNC** (EM 400/E50)
340øe x øi.r. x 325h — **F n°1**



Cod. **TF2007/MTI** (EM 400/E20)
340øe x øi.r. x 325h — **F n°1**



Cod. **TF2008/MTI**
300øe x 29 øi x 250h — **F/T n°1**



Cod. **TF2009/ING** (EM 156)
300øe x i.r. x 500h — **T n°1**



Cod. **TF2010/MTI**
300øe x i.r. x 330h — **T n°2**



Cod. **TF2011/E**
340øe x i.r. x 450h — **F n°2**



Cod. **TF2012/MNP** (H 341790/3)
340øe x 47øi x 450h — **F n°1**



Cod. **TF2013/FOR**
300øe x øi.r. x 330h — **F/T n°2**



i.r. = innesto rapido
F = per macchine a Filo
T = per macchine a Tuffo
n° = numero filtri per confezione

Esempio di ordinazione/*Order example* = TF650/E (codice)

ACCESSORI E COMPLEMENTI
Accessories and complements

CF Torino - È vietata la riproduzione, anche parziale, del presente catalogo.

Via Alba, 25 - 10024 Moncalieri (TO) - Italy
Tel. +39 011641121 - Fax +39 0116829188
cftorino@cftorino.it www.cftorino.it

Imballi *Packaging*



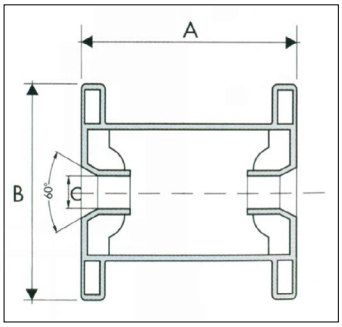

Bobina	A	B	C	Peso Netto Kg(*)	Bobine per scatola
DIN 125	125	125	16	3,8	4
DIN 160	160	160	22	6,5/8	2
DIN 200	200	200	22	16	1
DIN 250	200	250	22	25	1
DIN 355	200	355	36	45	1
P5	114	160	20	6	2
P10	135	200	21	10	1
P15	140	250	21	20	1

(*) Altri pesi a richiesta

Filo ottone (Master Brass)

Filo Ottone		Carico di rottura
Kg.	**Codice**	**490/500 N/mm2**
Kg.3,8	0105549 DIN/125	DIA 0,10 mm
	0155549 DIN/125	DIA 0,15 mm
	0205549 DIN/125	DIA 0,20 mm
	0255549 DIN/125	DIA 0,25 mm
	0305549 DIN/125	DIA 0,30 mm
	0335549 DIN/125	DIA 0,33 mm
Kg.8	0155549 DIN/160	DIA 0,15 mm
	0205549 DIN/160	DIA 0,20 mm
	0255549 DIN/160	DIA 0,25 mm
	0305549 DIN/160	DIA 0,30 mm
	0335549 DIN/160	DIA 0,33 mm
Kg.16	0205549 DIN/200	DIA 0,20 mm
	0255549 DIN/200	DIA 0,25 mm
	0305549 DIN/200	DIA 0,30 mm
	0335549 DIN/200	DIA 0,33 mm
Kg.25	0205549 DIN/250	DIA 0,20 mm
	0255549 DIN/250	DIA 0,25 mm
	0305549 DIN/250	DIA 0,30 mm
	0335549 DIN/250	DIA 0,33 mm
Kg.45	0255549 DIN/335	DIA 0,25 mm
	0305549 DIN/335	DIA 0,30 mm
	0335549 DIN/335	DIA 0,33 mm
Kg.6	0155549 P-5	DIA 0,15 mm
	0205549 P-5	DIA 0,20 mm
	0255549 P-5	DIA 0,25 mm
	0305549 P-5	DIA 0,30 mm
	0335549 P-5	DIA 0,33 mm
Kg.10	0205549 P-10	DIA 0,20 mm
	0255549 P-10	DIA 0,25 mm
	0305549 P-10	DIA 0,30 mm
	0335549 P-10	DIA 0,33 mm
Kg.20	0205549 P-15	DIA 0,20 mm
	0255549 P-15	DIA 0,25 mm
	0305549 P-15	DIA 0,30 mm
	0335549 P-15	DIA 0,33 mm

Filo Ottone		Carico di rottura
Kg.	**Codice**	**900 N/mm2**
Kg.3,8	0105590 DIN/125	DIA 0,10 mm
	0155590 DIN/125	DIA 0,15 mm
	0205590 DIN/125	DIA 0,20 mm
	0255590 DIN/125	DIA 0,25 mm
	0305590 DIN/125	DIA 0,30 mm
	0335590 DIN/125	DIA 0,33 mm
Kg.8	0155590 DIN/160	DIA 0,15 mm
	0205590 DIN/160	DIA 0,20 mm
	0255590 DIN/160	DIA 0,25 mm
	0305590 DIN/160	DIA 0,30 mm
	0335590 DIN/160	DIA 0,33 mm
Kg.16	0205590 DIN/200	DIA 0,20 mm
	0255590 DIN/200	DIA 0,25 mm
	0305590 DIN/200	DIA 0,30 mm
	0335590 DIN/200	DIA 0,33 mm
Kg.25	0205590 DIN/250	DIA 0,20 mm
	0255590 DIN/250	DIA 0,25 mm
	0305590 DIN/250	DIA 0,30 mm
	0335590 DIN/250	DIA 0,33 mm
Kg.45	0255590 DIN/335	DIA 0,25 mm
	0305590 DIN/335	DIA 0,30 mm
	0335590 DIN/335	DIA 0,33 mm
Kg.6	0155590 P-5	DIA 0,15 mm
	0205590 P-5	DIA 0,20 mm
	0255590 P-5	DIA 0,25 mm
	0305590 P-5	DIA 0,30 mm
	0335590 P-5	DIA 0,33 mm
Kg.10	0205590 P-10	DIA 0,20 mm
	0255590 P-10	DIA 0,25 mm
	0305590 P-10	DIA 0,30 mm
	0335590 P-10	DIA 0,33 mm
Kg.20	0205590 P-15	DIA 0,20 mm
	0255590 P-15	DIA 0,25 mm
	0305590 P-15	DIA 0,30 mm
	0335590 P-15	DIA 0,33 mm

Esempio di ordinazione/*Order example*: 0105549 DIN/125 (Codice)

CF Torino - È vietata la riproduzione, anche parziale, del presente catalogo.

ACCESSORI E COMPLEMENTI
Accessories and complements

Via Alba, 25 - 10024 Moncalieri (TO) - Italy
Tel. +39 011641121 - Fax +39 0116829188
cftorino@cftorino.it www.cftorino.it

Filo ottone (Special Wire)

Filo Ottone		Carico di rottura
Kg.	**Codice**	**490/500 N/mm2**
Kg.3,8 	0205649 DIN/125	DIA 0,20 mm
	0255649 DIN/125	DIA 0,25 mm
	0305649 DIN/125	DIA 0,30 mm
Kg.8 	0205649 DIN/160	DIA 0,20 mm
	0255649 DIN/160	DIA 0,25 mm
	0305649 DIN/160	DIA 0,30 mm
Kg.16 	0205649 DIN/200	DIA 0,20 mm
	0255649 DIN/200	DIA 0,25 mm
	0305649 DIN/200	DIA 0,30 mm
Kg.25 	0205649 DIN/250	DIA 0,20 mm
	0255649 DIN/250	DIA 0,25 mm
	0305649 DIN/250	DIA 0,30 mm
Kg.45 	0255649 DIN/335	DIA 0,25 mm
	0305649 DIN/335	DIA 0,30 mm
Kg.6 	0205649 P-5	DIA 0,20 mm
	0255649 P-5	DIA 0,25 mm
	0305649 P-5	DIA 0,30 mm
Kg.10 	0205649 P-10	DIA 0,20 mm
	0255649 P-10	DIA 0,25 mm
	0305649 P-10	DIA 0,30 mm
Kg.20 	0205649 P-15	DIA 0,20 mm
	0255649 P-15	DIA 0,25 mm
	0305649 P-15	DIA 0,30 mm

Filo Ottone		Carico di rottura
Kg.	**Codice**	**900 N/mm2**
Kg.3,8 	0205690 DIN/125	DIA 0,20 mm
	0255690 DIN/125	DIA 0,25 mm
	0305690 DIN/125	DIA 0,30 mm
Kg.8 	0205690 DIN/160	DIA 0,20 mm
	0255690 DIN/160	DIA 0,25 mm
	0305690 DIN/160	DIA 0,30 mm
Kg.16 	0205690 DIN/200	DIA 0,20 mm
	0255690 DIN/200	DIA 0,25 mm
	0305690 DIN/200	DIA 0,30 mm
Kg.25 	0205690 DIN/250	DIA 0,20 mm
	0255690 DIN/250	DIA 0,25 mm
	0305690 DIN/250	DIA 0,30 mm
Kg.45 	0255690 DIN/335	DIA 0,25 mm
	0305690 DIN/335	DIA 0,30 mm
Kg.6 	0205690 P-5	DIA 0,20 mm
	0255690 P-5	DIA 0,25 mm
	0305690 P-5	DIA 0,30 mm
Kg.10 	0205690 P-10	DIA 0,20 mm
	0255690 P-10	DIA 0,25 mm
	0305690 P-10	DIA 0,30 mm
Kg.20 	0205690 P-15	DIA 0,20 mm
	0255690 P-15	DIA 0,25 mm
	0305690 P-15	DIA 0,30 mm

Esempio di ordinazione/*Order example*: 0205649 DIN/125 (codice)

Filo lega di ottone (Bora Cut)

Filo lega di Ottone con trattamenti speciali		Carico di Rottura
Kg.	**Codice**	**490-500 N/mm2**
Kg.3,8 	0108749 DIN/125	DIA 0,10 mm.
	0158749 DIN/125	DIA 0,15 mm.
	0208749 DIN/125	DIA 0,20 mm:
	0258749 DIN/125	DIA 0,25 mm.
	0308749 DIN/125	DIA 0,30 mm.
Kg.8 	0158749 DIN/160	DIA 0,15 mm.
	0208749 DIN/160	DIA 0,20 mm:
	0258749 DIN/160	DIA 0,25 mm.
	0308749 DIN/160	DIA 0,30 mm.
Kg.16 	0208749 DIN/200	DIA 0,20 mm:
	0258749 DIN/200	DIA 0,25 mm.
	0308749 DIN/200	DIA 0,30 mm.
Kg.25 	0208749 DIN/250	DIA 0,20 mm:
	0258749 DIN/250	DIA 0,25 mm.
	0308749 DIN/250	DIA 0,30 mm.
Kg.10 	0208749 P-10	DIA 0,20 mm:
	0258749 P-10	DIA 0,25 mm.
	0308749 P-10	DIA 0,30 mm.
Kg.20 	0208749 P-15	DIA 0,20 mm:
	0258749 P-15	DIA 0,25 mm.
	0308749 P-15	DIA 0,30 mm.

Filo lega di Ottone con trattamenti speciali		Carico di Rottura
Kg.	**Codice**	**800 N/mm2**
Kg.3,8 	0108780 DIN/125	DIA 0,10 mm.
	0158780 DIN/125	DIA 0,15 mm.
	0208780 DIN/125	DIA 0,20 mm:
	0258780 DIN/125	DIA 0,25 mm.
	0308780 DIN/125	DIA 0,30 mm.
Kg.8 	0158780 DIN/160	DIA 0,15 mm.
	0208780 DIN/160	DIA 0,20 mm:
	0258780 DIN/160	DIA 0,25 mm.
	0308780 DIN/160	DIA 0,30 mm.
Kg.16 	0208780 DIN/200	DIA 0,20 mm:
	0258780 DIN/200	DIA 0,25 mm.
	0308780 DIN/200	DIA 0,30 mm.
Kg.25 	0208780 DIN/250	DIA 0,20 mm:
	0258780 DIN/250	DIA 0,25 mm.
	0308780 DIN/250	DIA 0,30 mm.
Kg.10 	0208780 P-10	DIA 0,20 mm:
	0258780 P-10	DIA 0,25 mm.
	0308780 P-10	DIA 0,30 mm.
Kg.20 	0208780 P-15	DIA 0,20 mm:
	0258780 P-15	DIA 0,25 mm.
	0308780 P-15	DIA 0,30 mm.

Esempio di ordinazione/*Order example*: 0108749 DIN/125 (Codice)

Dalla stretta collaborazione tra la TFE e un prestigioso istituto di ricerca è nato questo filo speciale di ultima generazione che raggiunge sorprendenti prestazioni di velocità di taglio, precisione e rifinitura del pezzo lavorato, anche e soprattutto su spessori elevati. Utilizzare questo filo significa poter sfruttare un livello performante oltre gli standard abituali. Consigliato per tutte le macchine ad elettroerosione.

CF Torino - È vietata la riproduzione, anche parziale, del presente catalogo.

Via Alba, 25 - 10024 Moncalieri (TO) - Italy
Tel. +39 011641121 - Fax +39 0116829188
cftorino@cftorino.it www.cftorino.it

Filo zincato (power Cut)

Filo Zincato		Carico di rottura
Kg.	**Codice**	**490/500 N/mm2**
Kg.3,8 	0108549 DIN/125	DIA 0,10 mm
	0158549 DIN/125	DIA 0,15 mm
	0208549 DIN/125	DIA 0,20 mm
	0258549 DIN/125	DIA 0,25 mm
	0308549 DIN/125	DIA 0,30 mm
	0338549 DIN/125	DIA 0,33 mm
Kg.8 	0158549 DIN/160	DIA 0,15 mm
	0208549 DIN/160	DIA 0,20 mm
	0258549 DIN/160	DIA 0,25 mm
	0308549 DIN/160	DIA 0,30 mm
	0338549 DIN/160	DIA 0,33 mm
Kg.16 	0208549 DIN/200	DIA 0,20 mm
	0258549 DIN/200	DIA 0,25 mm
	0308549 DIN/200	DIA 0,30 mm
	0338549 DIN/200	DIA 0,33 mm
Kg.25 	0208549 DIN/250	DIA 0,20 mm
	0258549 DIN/250	DIA 0,25 mm
	0308549 DIN/250	DIA 0,30 mm
	0338549 DIN/250	DIA 0,33 mm
Kg.45 	0258549 DIN/335	DIA 0,25 mm
	0308549 DIN/335	DIA 0,30 mm
	0338549 DIN/335	DIA 0,33 mm
Kg.6 	0158549 P-5	DIA 0,15 mm
	0208549 P-5	DIA 0,20 mm
	0258549 P-5	DIA 0,25 mm
	0308549 P-5	DIA 0,30 mm
	0338549 P-5	DIA 0,33 mm
Kg.10 	0208549 P-10	DIA 0,20 mm
	0258549 P-10	DIA 0,25 mm
	0308549 P-10	DIA 0,30 mm
	0338549 P-10	DIA 0,33 mm
Kg.20 	0208549 P-15	DIA 0,20 mm
	0258549 P-15	DIA 0,25 mm
	0308549 P-15	DIA 0,30 mm
	0338549 P-15	DIA 0,33 mm

Filo Zincato		Carico di rottura
Kg.	**Codice**	**900 N/mm2**
Kg.3,8 	0108590 DIN/125	DIA 0,10 mm
	0158590 DIN/125	DIA 0,15 mm
	0208590 DIN/125	DIA 0,20 mm
	0258590 DIN/125	DIA 0,25 mm
	0308590 DIN/125	DIA 0,30 mm
	0338590 DIN/125	DIA 0,33 mm
Kg.8 	0158590 DIN/160	DIA 0,15 mm
	0208590 DIN/160	DIA 0,20 mm
	0258590 DIN/160	DIA 0,25 mm
	0308590 DIN/160	DIA 0,30 mm
	0338590 DIN/160	DIA 0,33 mm
Kg.16 	0208590 DIN/200	DIA 0,20 mm
	0258590 DIN/200	DIA 0,25 mm
	0308590 DIN/200	DIA 0,30 mm
	0338590 DIN/200	DIA 0,33 mm
Kg.25 	0208590 DIN/250	DIA 0,20 mm
	0258590 DIN/250	DIA 0,25 mm
	0308590 DIN/250	DIA 0,30 mm
	0338590 DIN/250	DIA 0,33 mm
Kg.45 	0258590 DIN/335	DIA 0,25 mm
	0308590 DIN/335	DIA 0,30 mm
	0338590 DIN/335	DIA 0,33 mm
Kg.6 	0158590 P-5	DIA 0,15 mm
	0208590 P-5	DIA 0,20 mm
	0258590 P-5	DIA 0,25 mm
	0308590 P-5	DIA 0,30 mm
	0338590 P-5	DIA 0,33 mm
Kg.10 	0208590 P-10	DIA 0,20 mm
	0258590 P-10	DIA 0,25 mm
	0308590 P-10	DIA 0,30 mm
	0338590 P-10	DIA 0,33 mm
Kg.20 	0208590 P-15	DIA 0,20 mm
	0258590 P-15	DIA 0,25 mm
	0308590 P-15	DIA 0,30 mm
	0338590 P-15	DIA 0,33 mm

Esempio di ordinazione/*Order example*: 0108549 DIN/125 (Codice)

Filo ottone (Techno Brass)

Filo Ottone		Carico di Rottura
Kg.	**Codice**	**1000-1200 N/mm2**
Kg.3,8 	0255790 DIN/125	DIA 0,25 mm
	0305790 DIN/125	DIA 0,30 mm
Kg.8 	0255790 DIN/160	DIA 0,25 mm
	0305790 DIN/160	DIA 0,30 mm
	0335790 DIN/160	DIA 0,33 mm
	0365790 DIN/160	DIA 0,36 mm
Kg.16 	0255790 DIN/200	DIA 0,25 mm
	0305790 DIN/200	DIA 0,30 mm
	0335790 DIN/200	DIA 0,33 mm
	0365790 DIN/200	DIA 0,36 mm
Kg.25 	0255790 DIN/250	DIA 0,25 mm
	0305790 DIN/250	DIA 0,30 mm
	0335790 DIN/250	DIA 0,33 mm
	0365790 DIN/250	DIA 0,36 mm

Filo Ottone		Carico di Rottura
Kg.	**Codice**	**1000-1200 N/mm2**
Kg.45 	0255790 DIN/335	DIA 0,25 mm
	0305790 DIN/335	DIA 0,30 mm
	0335790 DIN/335	DIA 0,33 mm
	0365790 DIN/335	DIA 0,36 mm
Kg.6 	0255790 P-5	DIA 0,25 mm
	0305790 P-5	DIA 0,30 mm
Kg.10 	0255790 P-10	DIA 0,25 mm
	0305790 P-10	DIA 0,30 mm
	0335790 P-10	DIA 0,33 mm
	0365790 P-10	DIA 0,36 mm
Kg.20 	0255790 P-15	DIA 0,25 mm
	0305790 P-15	DIA 0,30 mm
	0335790 P-15	DIA 0,33 mm
	0365790 P-15	DIA 0,36 mm

Esempio di ordinazione/*Order example*: 0255790 DIN/125 (Codice)

CF Torino - È vietata la riproduzione, anche parziale, del presente catalogo.

Via Alba, 25 - 10024 Moncalieri (TO) - Italy
Tel. +39 011641121 - Fax +39 0116829188
cftorino@cftorino.it www.cftorino.it

Codice
Cod. **277**

Serie magneti permanenti composti con nucleo in ALNICO V



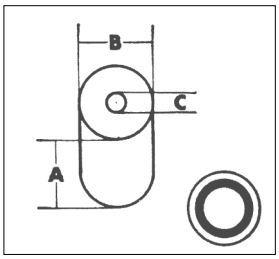

Max temperatura esercizio = 250°

Pos.	Dimensioni mm.			Peso gr.	Forza attraz. kg
	A	B	C		
01	16	12	M 5	13	1,2
02	15,8	17,5	M 6	28	3
03	19	20,6	M 6	47	4,3
04	25,4	27	M 6	100	7
05	20	35	M 6	135	16
06	30,1	35	M 8	148	20
07	30	45	M 8	340	25
08	40	50	M 8	580	28
09	14	55	M 8	190	7,5



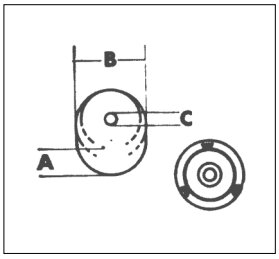

Max temperatura esercizio = 250°

Pos.	Dimensioni mm.			Peso gr.	Forza attraz. kg
	A	B	C		
11	7,75	19	M 4	114	4
12	8,75	28,5	M 6	50	6,5
13	10,5	40	M 6	100	12,5



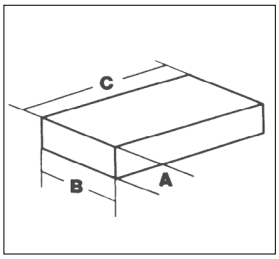

Max temperatura esercizio = 80°

Pos.	Dimensioni mm.			Peso gr.
	A	B	C	
15	3	Ø 20	-	3,5
16	3	20	70	16
17	8	30	120	105

Esempio di ordinazione/*Order example* = 277.01 (cod.+pos.)

Codice
Cod. **277**

Serie magneti permanenti fusi a ferro di cavallo in ALNICO V

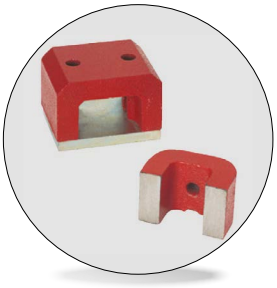

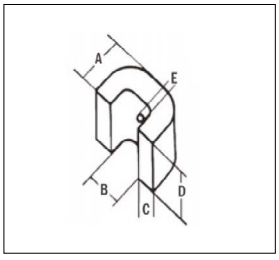

Max temperatura esercizio = 250°

Pos.	Dimensioni mm.					Peso gr.	Forza attraz. kg
	A	B	C	D	E		
18	19	14	8	19	5	71	5,0
19	25,5	19	9,5	25,5	4,7	142	8,5
20	28,5	22,2	11	28,5	4,7	225	11
21	35	35	11	44,5	8	370	24
22	41	41	14,5	57	8	750	34
23	54	47,5	16	82,5	9,5	1450	51

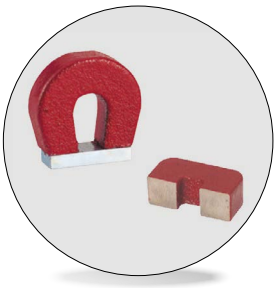

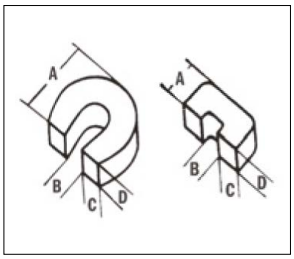

Max temperatura esercizio = 250°

Pos.	Dimensioni mm.				Peso gr.	Forza attraz. kg
	A	B	C	D		
24	25,5	6,4	8	8	29	2,5
25	11	6,4	8	8	10	1,3

Esempio di ordinazione/*Order example* = 277.18 (cod.+pos.)

ACCESSORI E COMPLEMENTI
Accessories and complements

CF Torino - È vietata la riproduzione, anche parziale, del presente catalogo.

Via Alba, 25 - 10024 Moncalieri (TO) - Italy
Tel. +39 011641121 - Fax +39 0116829188
cftorino@cftorino.it www.cftorino.it

Serie magneti permanenti fusi, a ferro di cavallo in ALNICO V

Codice
Cod. **277**

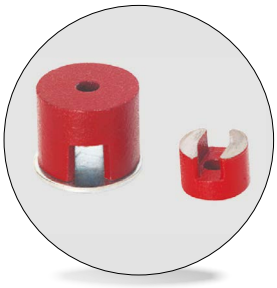

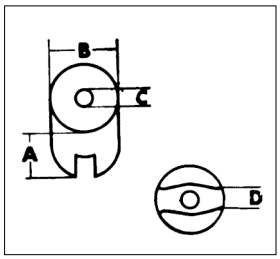

Pos.	Dimensioni mm.				Peso gr.	Forza attraz. kg
	A	B	C	D		
26	9,5	12,7	4,5	4	10	0,8
27	12,7	19	4,8	5,5	28	2
28	16	25,4	4,8	5,5	56	3,8
29	25,4	31,7	6,4	8	113	5,2

Max temperatura esercizio = 250°

Esempio di ordinazione/*Order example* = 277.26 (cod.+pos.)

Barrette magnetiche permanenti fuse in ALNICO V fornite in coppia

Codice
Cod. **277**



TONDI

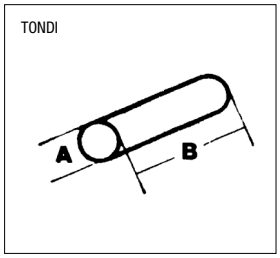

Pos.	Dimensioni mm.		Peso gr.
	A	B	
30	6	20	4,5
31	8	25	10
32	10	30	19

Max temperatura esercizio = 250°



RETTANGOLARI

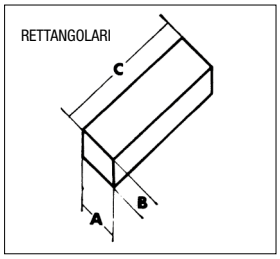

Pos.	Dimensioni mm.			Peso gr.
	A	B	C	
33	10	5	20	8
34	12,5	5	40	20
35	15	5	60	35
36	15	10	50	60
37	15	10	75	88

Max temperatura esercizio = 250°

Esempio di ordinazione/*Order example* = 277.30 (cod.+pos.)

Demagnetizzatori *Demagnetizers*



Codice
Cod. **223-00**
Cod. **223-02**

Adatti alla smagnetizzazione dei pezzi che hanno conservato del magnetismo residuo assorbito. L'intenso campo magnetico alternato fa sì che nei pezzi che li attraversano il ciclo di isteresi venga portato a valori prossimi allo zero, ottenendo una perfetta smagnetizzazione.

DEMAGNETIZZATORE DA BANCO DI MEDIE E GRANDI DIMENSIONI			
Codice	Dimensione piastra mm	Alimentazione	Peso kg
00	160x200x90	220V – 50Hz	4,5
02	160x400x90	220V – 50Hz	8



Codice
Cod. **223-03**

DEMAGNETIZZATORE A TUNNEL			
Codice	Dimensione tunnel mm	Alimentazione	Potenza assorbita watt
03	200x100	220V – 50Hz	3500



Codice
Cod. **223-04**

DEMAGNETIZZATORE PORTATILE			
Codice	Dimensione piastra mm	Alimentazione	Potenza assorbita watt
04	110x170	220V – 50Hz	15

Esempio di ordinazione/*Order example* = 223-00 (codice)

CF Torino - È vietata la riproduzione, anche parziale, del presente catalogo.

Via Alba, 25 - 10024 Moncalieri (TO) - Italy
Tel. +39 011641121 - Fax +39 0116829188
cftorino@cftorino.it www.cftorino.it