Punzoni testa cilindrica rinforzata sbozzati

Reinforced-head punches - blanks



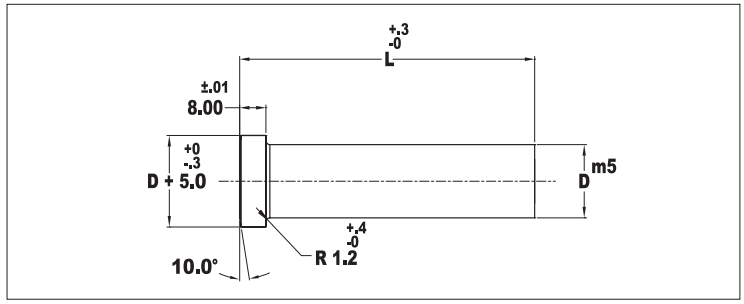

Per le alterazioni standard vedi pagg. 3.51 ÷ 3.55
For product alterations see pages 3.51 ÷ 3.55

Codice/*Code*	Materiale/*Material*
Cod. **XCSB**	Acciaio/*Steel:* M2, HRC 60-63 *PS POWDER METAL HIGH SPEED STEEL, HRC 62-65 Testa/*Head* - HRC 40-55

CODICE *CODE*	D	L						
		70	80	90	100	110	125	150
XCSB 08	08	•	•	•	•	•	•	•
XCSB 10	10	•	•	•	•	•	•	•
XCSB 13	13	•	•	•	•	•	•	•
XCSB 16	16	•	•	•	•	•	•	•
XCSB 20	20	•	•	•	•	•	•	•
XCSB 25	25	•	•	•	•	•	•	•
XCSB 32	32	•	•	•	•	•	•	•

Esempio di ordinazione/*Order example*: XCSB 16 100 (codice/*code* + D+L)

*Specificare M2 o PS in fase d'ordine
**Must specify M2 or PS when ordering*

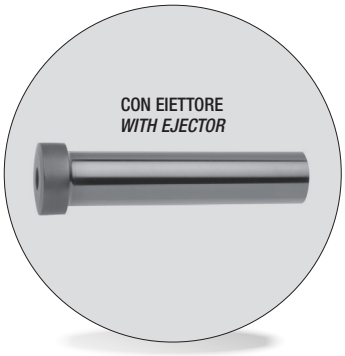

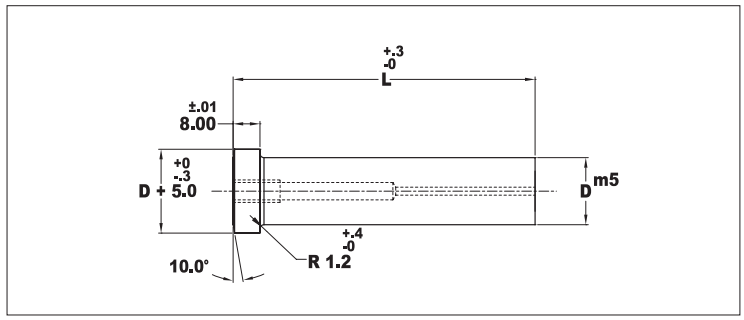

Per le alterazioni standard vedi pagg. 3.51 ÷ 3.55
For product alterations see pages 3.51 ÷ 3.55

Codice/*Code*	Materiale/*Material*
Cod. **XCCB**	Acciaio/*Steel:* M2, HRC 60-63 *PS POWDER METAL HIGH SPEED STEEL, HRC 62-65 Testa/*Head* - HRC 40-55

CODICE *CODE*	D	L					
		70	80	90	100	110	125
XCCB 08	08	•	•	•	•	•	•
XCCB 10	10	•	•	•	•	•	•
XCCB 13	13	•	•	•	•	•	•
XCCB 16	16	•	•	•	•	•	•
XCCB 20	20	•	•	•	•	•	•
XCCB 25	25	•	•	•	•	•	•
XCCB 32	32	•	•	•	•	•	•

Esempio di ordinazione/*Order example*: XCCB 20 90 (codice/*code* + D+L)

*Specificare M2 o PS in fase d'ordine
**Must specify M2 or PS when ordering*

Via Alba, 25 - 10024 Moncalieri (TO) - Italy
Tel. +39 011641121 - Fax +39 0116829188
cftorino@cftorino.it www.cftorino.it

CF TORINO