Portapunzoni innesto rapido

Ball lock retainers



Codice/*Code*

Cod. **CRH_A**

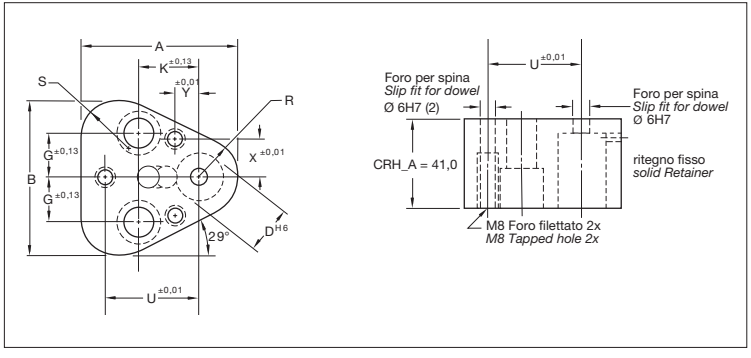

PER APPLICAZIONI PESANTI / *HEAVY DUTY*											
CODICE *CODE*	**D**	**A**	**B**	**G**	**K**	**R**	**S**	**U**	**X**	**Y**	**VITI *SIZE***
CRH_A 10	10.0	44.5	43.7	11.1	19.0	9.5	12.0	26.925	9.0	7.5	M8
CRH_A 13	13.0	50.8	50.0	14.3	19.0	12.7	15.2	29.970	12.0	6.5	M8
CRH_A 16	16.0	54.0	53.2	15.9	19.0	14.3	16.8	31.750	13.5	6.0	M8
CRH_A 20	20.0	60.3	59.5	17.5	19.0	17.5	20.0	33.530	16.5	5.0	M10
CRH_A 25	25.0	69.9	69.1	19.8	23.8	22.2	24.7	40.640	22.0	7.0	M12
CRH_A 32	32.0	69.9	69.9	19.8	23.8	22.2	24.7	40.640	22.0	7.0	M12
CRH_A 40	40.0	77.4	76.6	24.0	27.0	26.0	28.5	43.993	26.0	10.0	M12

Esempio di ordinazione/*Order example*: CRH_A 10 (codice/*code*)

Per accessori e piastrine di spessoramento vedi pagg. 3.49-3.50
For accessories and backing plates see pages 3.49-3.50

Via Alba, 25 - 10024 Moncalieri (TO) - Italy
Tel. +39 011641121 - Fax +39 0116829188
cftorino@cftorino.it www.cftorino.it

CF TORINO