Portapunzoni per punzoni testa cilindrica con sagoma

Reatainers for shoulder shaped punches

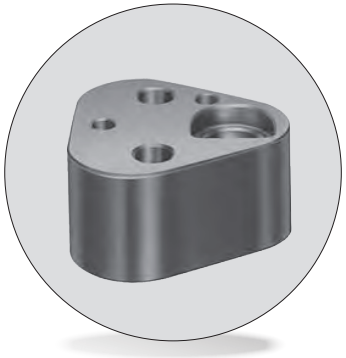

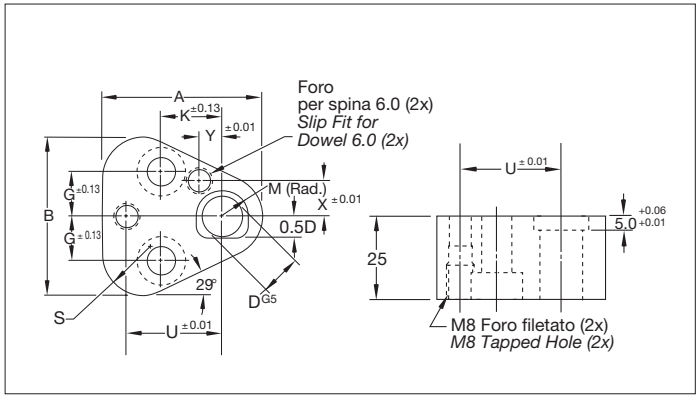

Codice/*Code*
Cod. **CRO**

CODICE *CODE*	D	A	B	G	K	M	R	S	U	X	Y	VITI *SIZE*
CRO 10	10.00	44.5	43.7	11.1	19.0	7.0	9.5	12.0	26.925	9.0	7.5	M8
CRO 13	13.00	50.8	50.0	14.3	19.0	8.5	12.7	15.2	29.970	12.0	6.5	M8
CRO 16	16.00	54.0	53.2	15.9	19.0	10.0	14.3	16.8	31.750	13.5	6.0	M8
CRO 20	20.00	60.3	59.5	17.5	19.0	12.0	17.5	20.0	33.530	16.5	5.0	M10
CRO 25	25.00	69.9	69.1	19.8	23.8	14.5	22.2	24.7	40.640	22.0	7.0	M12
CRO 32	32.00	69.9	69.1	19.8	23.8	18.0	22.2	24.7	40.640	22.0	7.0	M12

Esempio di ordinazione/*Order example*: CRO 10 (codice/*code*)

Per accessori e piastrine di spessoramento vedi pagg. 3.49-3.50
For accessories and backing plates see pages 3.49-3.50

Via Alba, 25 - 10024 Moncalieri (TO) - Italy
Tel. +39 011641121 - Fax +39 0116829188
cftorino@cftorino.it www.cftorino.it

CF TORINO