Portapunzoni per punzoni testa rinforzata tondi *Retainers for shoulder round punches head 8 mm*

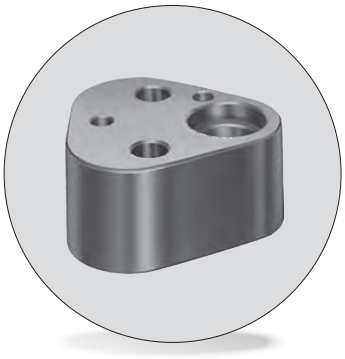

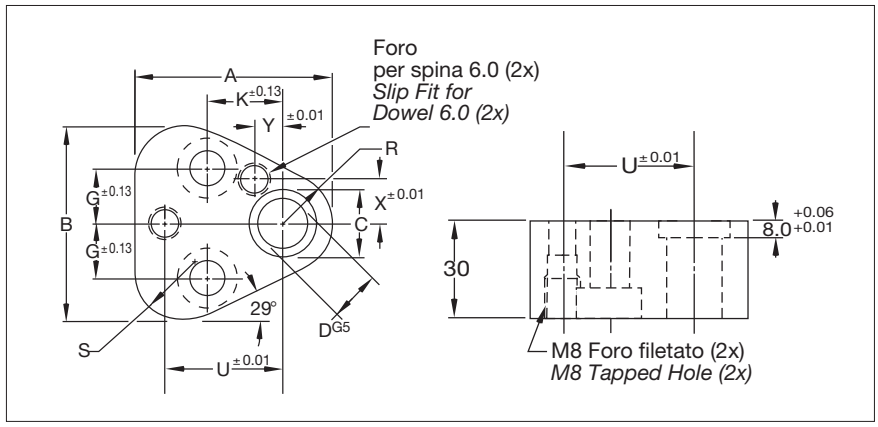

Codice/*Code*
Cod. **XCRN**

Per accessori e piastrine di spessoramento vedi pagg. 3.49-3.50
For accessories and backing plates see pages 3.49-3.50

CODICE *CODE*	D	A	B	C	G	K	R	S	U	X	Y	VITI *SIZE*
XCRN 10	10.00	44.5	43.7	15.5	11.1	19.0	9.5	12.0	26.925	9.0	7.5	M8
XCRN 13	13.00	50.8	50.0	18.5	14.3	19.0	12.7	15.2	29.970	12.0	6.5	M8
XCRN 16	16.00	54.0	53.2	21.5	15.9	19.0	14.3	16.8	31.750	13.5	6.0	M8
XCRN 29	20.00	60.3	59.5	25.5	17.5	19.0	17.5	20.0	33.530	16.5	5.0	M10
XCRN 25	25.00	69.9	69.1	30.5	19.8	23.8	22.2	24.7	40.640	22.0	7.0	M12

Portapunzoni per punzoni testa rinforzata con sagoma

Reatainers for shoulder shaped punches head 8 mm

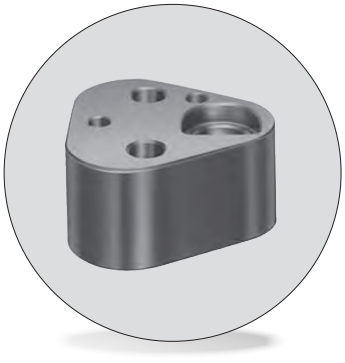

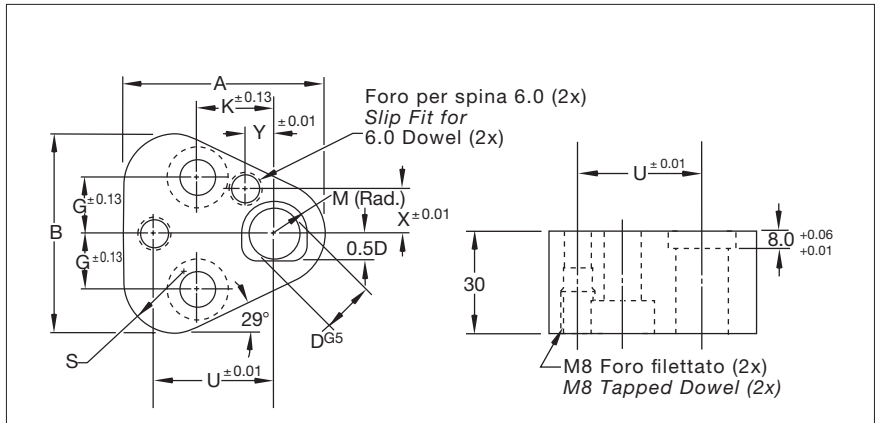

Codice/*Code*
Cod. **XCRO**

CODICE *CODE*	D	A	B	G	K	M	R	S	U	X	Y	VITI *SIZE*
XCRO 10	10,00	44,5	43,7	11,1	19,0	7,75	9,5	12,0	26,925	9,0	7,5	M8
XCRO 13	13,00	50,8	50,0	14,3	19,0	9,25	12,7	15,2	29,970	12,0	6,5	M8
XCRO 16	16,00	54,0	53,2	15,9	19,0	10,75	14,3	16,8	31,750	13,5	6,0	M8
XCRO 20	20,00	60,3	59,5	17,5	19,0	12,75	17,5	20,0	33,530	16,5	5,0	M10
XCRO 25	25,00	69,9	69,1	19,8	23,8	15,25	22,2	24,7	40,640	22,0	7,0	M12

Esempio di ordinazione/*Order example*: XCRN 10 (codice/*code*)

Per accessori e piastrine di spessoramento vedi pagg. 3.49-3.50
For accessories and backing plates see pages 3.49-3.50

Via Alba, 25 - 10024 Moncalieri (TO) - Italy
Tel. +39 011641121 - Fax +39 0116829188
cftorino@cftorino.it www.cftorino.it

CF TORINO