Portapunzoni per punzoni testa cilindrica con sagoma con terzo foro simmetrico

Retainers for shoulder shaped punches with symmetrical 3rd dowel



Codice/*Code*
Cod. **MRQ**

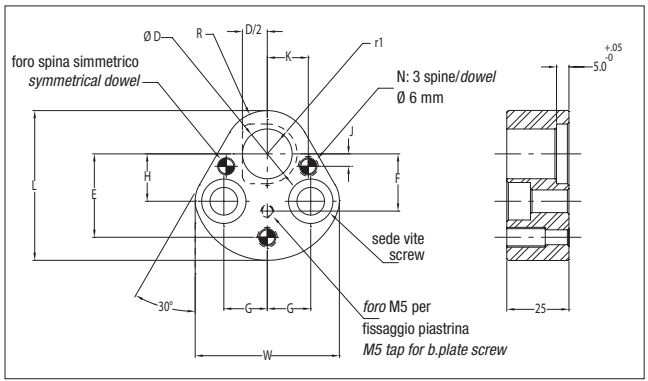

CODICE *CODE*	D	r1	L	W	R	H	J ± .01	K ± .01	G	E ± .01	F	VITE *SCREW*
MRQ 10	10	7.0	44.5	39.9	9.5	19.05	7.50	9.00	11.12	26.924	16.00	M8
MRQ 13	13	8.5	50.8	48.3	12.7	19.05	6.50	12.00	14.27	29.972	16.00	M8
MRQ 16	16	10.0	54.0	51.6	14.3	19.05	6.00	13.50	15.87	31.750	16.00	M8
MRQ 20	20	12.0	60.3	58.2	17.5	19.05	5.00	16.50	17.47	33.528	23.00	M10
MRQ 25	25	14.5	69.9	66.5	22.2	23.82	7.00	22.00	19.84	40.640	30.00	M12
MRQ 32	32	18.0	69.9	66.5	22.2	23.82	7.00	22.00	19.84	40.640	30.00	M12
MRQ 40	40	22.0	77.40	77.8	26.0	27.00	10.00	26.00	24.00	43.993	33.35	M12

Esempio di ordinazione/*Order example*: MRQ 10 (codice/*code*)

Per accessori e piastrine di spessoramento vedi pagg. 3.49-3.50
For accessories and backing plates see pages 3.49-3.50

Via Alba, 25 - 10024 Moncalieri (TO) - Italy
Tel. +39 011641121 - Fax +39 0116829188
cftorino@cftorino.it www.cftorino.it

CF TORINO