Piastra di spessore e supporto

Shim plate backing plate

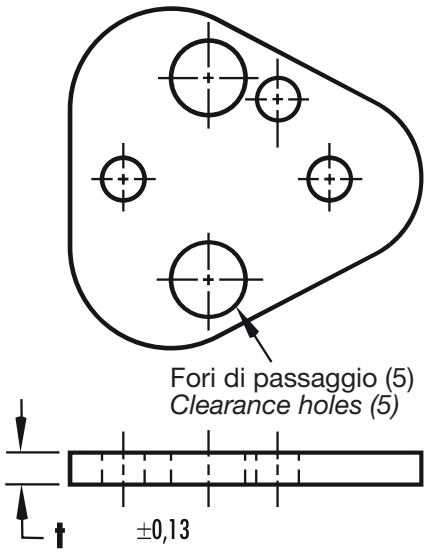

D	Piastra di spessore *Shim Plate* T=1.8	Piastra di supporto *Backing Plate* T=4.8
10	CURSP 1018	CURBP 1048
13	CURSP 1318	CURBP 1348
16	CURSP 1618	CURBP 1648
20	CURSP 2018	CURBP 2048
25	CURSP 2518	CURBP 2548
32	CURSP 3218	CURBP 3248

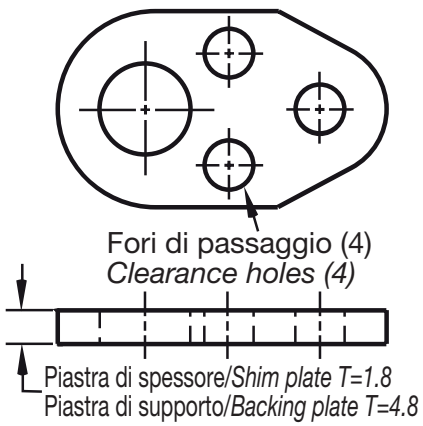

D	Piastra di spessore *Shim Plate* T=1.8 (soft)	Piastra di supporto *Backing Plate* T=4.8 (HR C55)
10	CORSP 1018	CORBP 1048
13	CORSP 1318	CORBP 1348
16	CORSP 1618	CORBP 1648
20	CORSP 2018	CORBP 2048
25	CORSP 2518	CORBP 2548
32	CORSP 3218	CORBP 3248

Esempio di ordinazione/*Order example*: CURSP 1018 (codice/*code*)

Via Alba, 25 - 10024 Moncalieri (TO) - Italy
Tel. +39 011641121 - Fax +39 0116829188
cftorino@cftorino.it www.cftorino.it

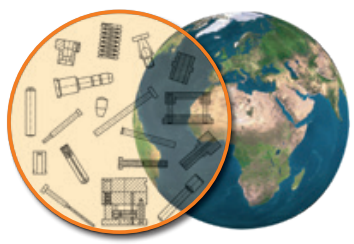

CF TORINO