Ritegni e estrattori in poliuretano

True set stripper retainers

- Mono struttura innovativa
- Sistema brevettato integrale per una migliore tenuta in trancia
- Complementari e intercambiabili con le norme NAAMS (Standard USA)
- Alta precisione tecnica per assicurare perpendicolarità risultante dalla lunga durata del poliuretano
- Adattabile a portapunzoni speciali multi-foro

- Innovative One-Piece construction
- Patented cost savings "Snap in" retention feature
- Interchangeable and complies with NAAMS standards
- Precision machined to assure perpendicularity resulting in prolonged Urethane life
- Adaptable to special multi-hole Retainers

CTR PIASTRINA DI ASSEMBLAGGIO TIPO MTR
MTR STYLE STRIPPER RETAINER

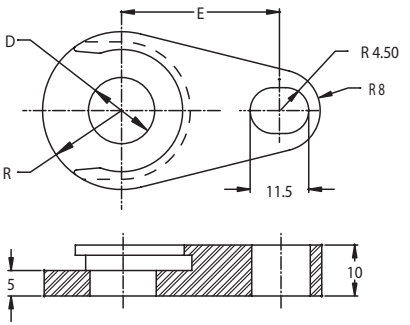

CODICE/*CODE*	D	R	E
CTR 10	10	13	28
CTR 13	13	15.5	31
CTR 16	16	18	32.9
CTR 20	20	20.5	34.8
CTR 25	25	24	39.8
CTR 32	32	31	41.3
CTR 40	40	36	45

CTP PIASTRINA DI ASSEMBLAGGIO TIPO MTP
MTP STYLE STRIPPER RETAINER

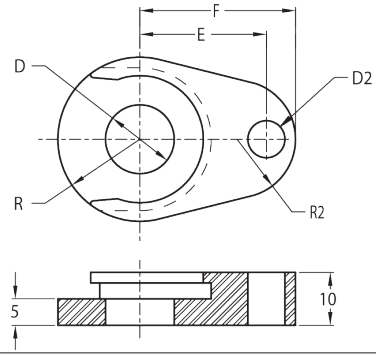

CODICE/*CODE*	D	R	E	F	D2	R2
CTP 10	10	13.0	21.0	26.5	7	10.0
CTP 13	13	15.5	23.9	29.4	7	11.0
CTP 16	16	18.0	24.5	30.0	7	12.8
CTP 20	20	20.5	29.0	36.0	9	11.8
CTP 25	25	24.0	33.5	40.5	9	12.9
CTP 32	32	31.0	40.6	49.3	9	8.0
CTP 40	40	36.0	44.0	53.0	9	8.0

CTM PIASTRINA DI ASSEMBLAGGIO TIPO MTM
MTM STYLE STRIPPER RETAINER

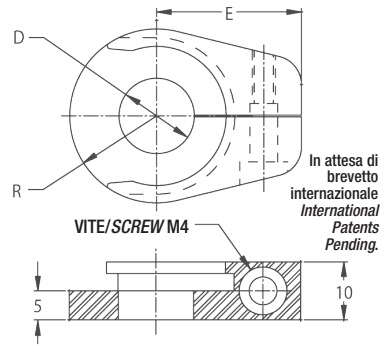

CODICE/*CODE*	D	R	E
CTC 10	10	13	22.5
CTC 13	13	15.5	25
CTC 16	16	18	27.5
CTC 20	20	20.5	30
CTC 25	25	24	35.5
CTC 32	32	31	37.5
CTC 40	40	36	42.3

Esempio di ordinazione/*Order example*: CTR 10 (codice/*code*)

Via Alba, 25 - 10024 Moncalieri (TO) - Italy
Tel. +39 011641121 - Fax +39 0116829188
cftorino@cftorino.it www.cftorino.it