COMPONENTI TECNICI

Technical components

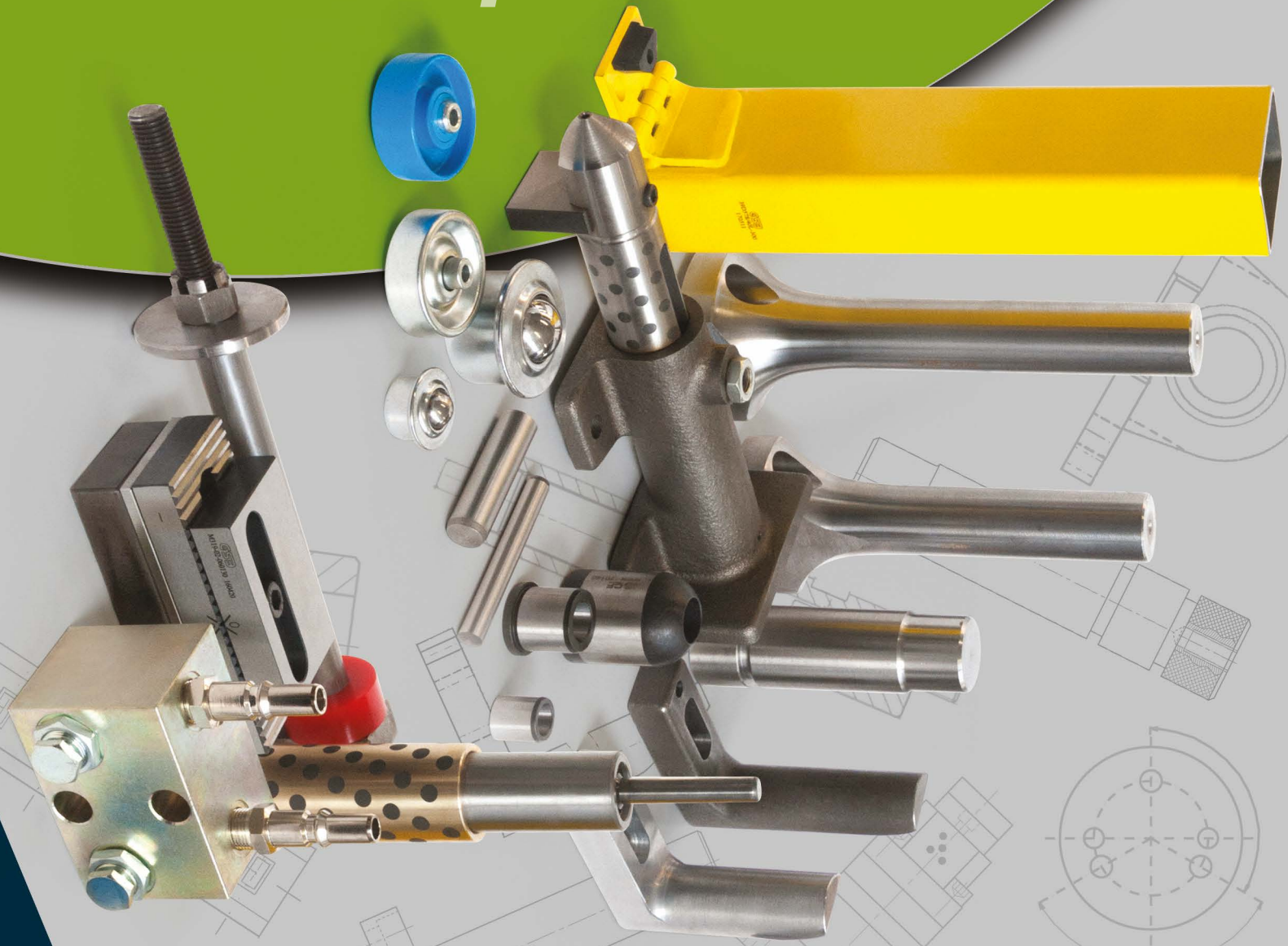

2

CF TORINO

Componenti tecnici

Technical components

309 / 310	311 / 312	370 / 371 / 372 / 373	700	701	702 - 704 - 705 - 706	707
	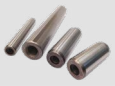					
Spine cilindriche *Dowel pins plain*	Spine cilindriche foro filettato *Dowel pins tapped*	Bussole per mascheraggio *Plain Jig Bushes* *Headed Jig Bushes*	Tasselli di centraggio Locating pins	Tasselli di centraggio Locating pins	Riferimenti a "L" *Gage L*	Riferimenti a "L" *Gage L*
pag. 2.3	pag. 2.4	pag. 2.5	pag. 2.6	pag. 2.6	pag. 2.6	pag. 2.7

708	720T	721T	721W	722T	740T	M312-03
						
Supporto sensore *Gage for Sensor*	Candela *Air pin*	Candela *Air pin*	Candela *Air pin*	Candela *Air pin*	Gruppo tirante *Retainer bolt*	Gruppo tirante *Retainer bolt*
pag. 2.7	pag. 2.7	pag. 2.7	pag. 2.8	pag. 2.8	pag. 2.8	pag. 2.8

M312-08	745S	750	751	752	753	780
						
Gruppo tirante *Retainer bolt*	Supporto innesti rapidi *Air coupling bracket*	Arresto slitta *Slide stop block*	Arresto slitta *Slide stop block*	Arresto slitta (antirimbalzo) *Slide stop block (anti-rebound)*	Arresto slitta *Slide stop block*	Tassello di compensazione con piastra di regolazione *Spacer plates, toothed with adjusting plate*
pag. 2.9	pag. 2.9	pag. 2.9	pag. 2.9	pag. 2.10	pag. 2.10	pag. 2.10

785	798	799	730	731	PRSM	M112
						
Gancio di sicurezza *Positive return plate*	Distanziale *Spacing bar*	Distanziale *Spacing bar*	Perni di arresto VDI 3365 *Pad retainer pins VDI 3365*	Perni di arresto VDI 3365 *Pad retainer pins VDI 3365*	Perni di arresto *Pad retainer pins*	Punzone di visualizzazione fine corsa *Visual locator*
pag. 2.11	pag. 2.11	pag. 2.11	pag. 2.12	pag. 2.12	pag. 2.12	pag. 2.13

M120	M123	760	761	762	M122	758
		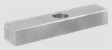	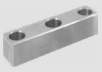			
Perni di arresto *Pad retainer pins*	Tasselli di compensazione *Compensation blocks*	Chiavetta *Key*	Chiavetta *Key*	Chiavetta *Key*	Chiavetta *Key*	Distanziale tondo *Round balance block*
pag. 2.13	pag. 2.13	pag. 2.14	pag. 2.14	pag. 2.14	pag. 2.15	pag. 2.16

759	M107	CFCCP	230.GSG.70.01	M108	D995 / D972 / D956	SMV5
	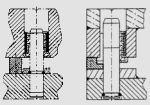					
Distanziale rettangolare *Rectangular balance block*	Distanziali *Balance block*	Cono di centraggio *Locating cone*	Tubetto sfogo aria *Air relief tubing*	Cono di centraggio *Locating cone*	Gruppo completo di: canotto, cilindro azoto e bussola autolubrificante *Set complete with: gas spring, sleeve and bush, self-lubricating*	Sflangiatore *Flange lifter*
pag. 2.16	pag. 2.17	pag. 2.18	pag. 2.18	pag. 2.19	pag. 2.20	pag. 2.21

SMH5	SFGU	SFGY	732	10063	88 SCRUL	S20 GF	Ku15B / Ku30B
Sflangiatore *Flange lifter*	Sflangiatore *Flange lifter*	Sflangiatore con cilindro ad azoto *Nitrogen flange lifter*	Sflangiatore con cilindro ad azoto *Nitrogen flange lifter*	Valvola di regolazione flusso unidirezionale per stampi *Flux control*	Gabbia piana a rulli *Roller group*	Sfera di azzeramento *Locator ball*	Sfera portante *Ball carriers (transfer)*
pag. 2.21	pag. 2.22	pag. 2.23	pag. 2.23	pag. 2.24	pag. 2.24	pag. 2.25	pag. 2.25

565.785049	703	204.203561/71	599.203641/51	NP 206/NP 208	20111339 20115421 203401	NRS	NRR
Rotella metallica *Steel roller*	Tassello di compensazione *Componsation block*	Forcella a snodo e supporto per barre espulsori a parallelogramma *Toggle fork and support for ejector bar to parallelogram*	Forcella a snodo e supporto per barre espulsori a parallelogramma *Toggle fork and support for ejector bar to parallelogram*	Supporto *Support*	Morsetto per comando barre (espulsori a parallelogramma) *Clamp*	Nitro roller *Nitro roller*	Nitro roller *Nitro roller*
pag. 2.25	pag. 2.25	pag. 2.26	pag. 2.26	pag. 2.27	pag. 2.27	pag. 2.28	pag. 2.29

CF Torino - È vietata la riproduzione, anche parziale, del presente catalogo.

Via Alba, 25 - 10024 Moncalieri (TO) - Italy
Tel. +39 011641121 - Fax +39 0116829188
cftorino@cftorino.it www.cftorino.it

Spine cilindriche

Dowel pins plain

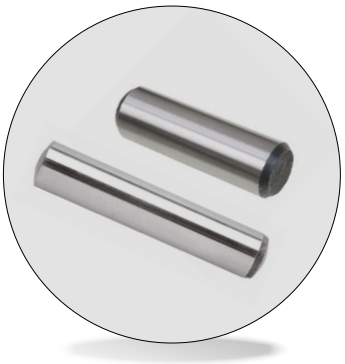

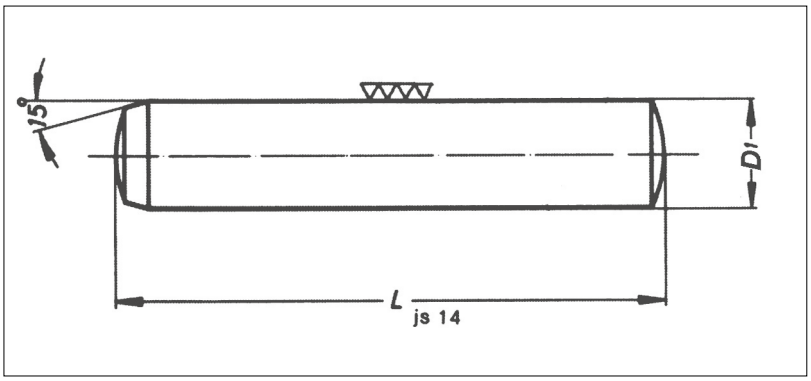

Codice	Tipo	Materiale	Esecuzione
Cod. **310** m 6 Cod. **309** h 6 (su ordinazione)	DIN 6325	1.3505 HRC 60÷62	Temprate Rinvenute Rettificate Lucidate

Articolo venduto solo in confezioni. Quantità per confezione.
Items sold only in pack. *Q.ty per pack*

50 30 20 10 1

L	D1 TOLLERANZA m6/h6											
	2	3	4	5	6	8	10	12	14	16	18	20
10	•	•	•	•	•							
12	•	•	•	•	•							
14	•	•	•	•	•							
16	•	•	•	•	•	•	•					
18	•	•	•	•	•	•	•					
20	•	•	•	•	•	•	•	•				
24	•	•	•	•	•	•	•	•	•			
28	•	•	•	•	•	•	•	•	•			
30	•	•	•	•	•	•	•	•	•	•		
32	o	•	•	•	•	•	•	•	•	•		
36	o	o	•	•	•	•	•	•	•	•	•	
40	o	o	•	•	•	•	•	•	•	•	•	•
45		o	•	•	•	•	•	•	•	•	•	•
50		o	•	•	•	•	•	•	•	•	•	•
60		o	•	•	•	•	•	•	•	•	•	•
70		o	o	•	•	•	•	•	•	•	•	•
80			o	•	•	•	•	•	•	•	•	•
90					•	•	•	•	•	•	•	•
100					•	•	•	•	•	•	•	•
120						o	•	•	•	•	•	•
130						o	•	•	•	•	•	•
140							•	•	•	•	•	•
150							•	•	•	•	•	•

Esempio di ordinazione/*Order example*: 310 - 10x90 (Cod. + D1 x L)

o Misure ad esaurimento

CF Torino - È vietata la riproduzione, anche parziale, del presente catalogo.

Via Alba, 25 - 10024 Moncalieri (TO) - Italy
Tel. +39 011641121 - Fax +39 0116829188
cftorino@cftorino.it www.cftorino.it

Spine cilindriche foro filettato

Dowel pins tapped

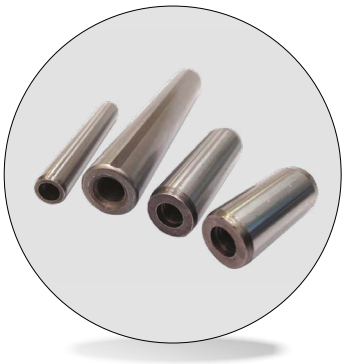

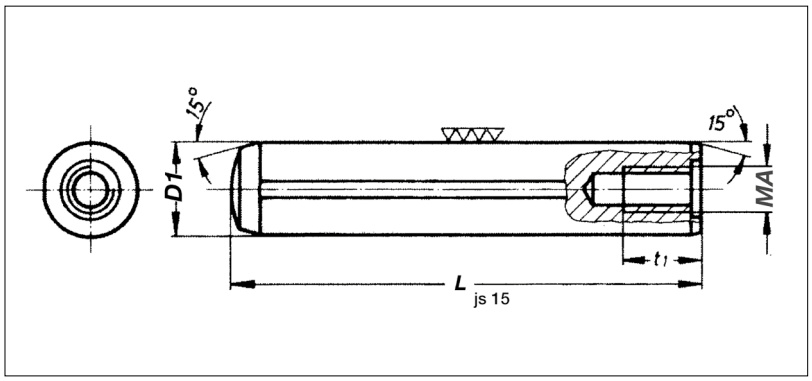

Codice	Tipo	Materiale	Esecuzione
Cod. **311** h 6 Cod. **312** m 6 (su richiesta)	DIN 7979	1.3505 HRC 60÷62	Temprate Rinvenute Rettificate Lucidate

Articolo venduto solo in confezioni. Quantità per confezione.
Items sold only in pack. *Q.ty per pack.*

50 30 20 10 1

L	D1 TOLLERANZA m6/h6							
	6x4 MA	8x5 MA	10x6 MA	12x6 MA	14x8 MA	16x8 MA	18x10 MA	20x10 MA
20	•	•	•	•				
24	•	•	•	•				
28	•	•	•	•				
30	•	•	•	•	•			
32	•	•	•	•	•	•		
36	•	•	•	•	•	•		
40	•	•	•	•	•	•	•	•
45	•	•	•	•	•	•	•	•
50	•	•	•	•	•	•	•	•
55	•	•	•	•	•	•	•	•
60	•	•	•	•	•	•	•	•
70	•	•	•	•	•	•	•	•
80	•	•	•	•	•	•	•	•
90	•	•	•	•	•	•	•	•
100	•	•	•	•	•	•	•	•
120		•	•	•	•	•	•	•
130			•	•	•	•	•	•
140			•	•	•	•	•	•
150			•	•	•	•	•	•
160				•	•	•	•	•

- Dal Ø 12 al Ø 20 fino a lunghezza 200 su richiesta
- Ø 4 e Ø 5 (fil. M3) su richiesta

Esempio di ordinazione/*Order example*: 311 - 16x130 (cod. + D1 x L)

CF Torino - È vietata la riproduzione, anche parziale, del presente catalogo.

Via Alba, 25 - 10024 Moncalieri (TO) - Italy
Tel. +39 011641121 - Fax +39 0116829188
cftorino@cftorino.it www.cftorino.it

Bussole per mascheraggio

Plain Jig Bushes / Headed Jig Bushes



Cod. **370**
Cod. **371**



Cod. **372**
Cod. **373**

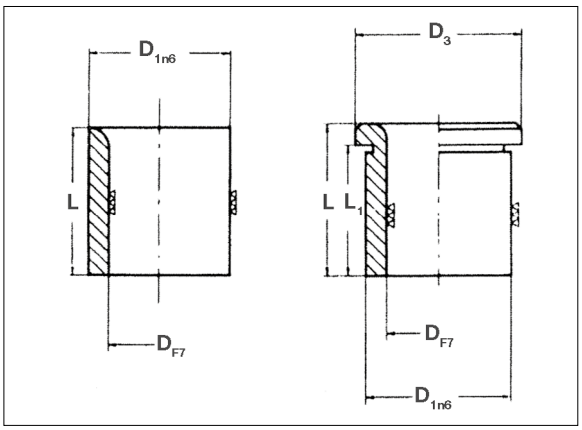

Codice	Materiale	Trattamento	Durezza
Cod. **370** Liscia serie corta DIN 179	16CrNi4	cmt-tmp	HRC 60±2
Cod. **371** Liscia serie lunga DIN 179			
Cod. **372** Collare serie corta DIN 172			
Cod. **373** Collare serie lunga DIN 172			

D	D1	D3	Serie corta		Serie lunga		Serie corta			Serie lunga		
			L	370	L	371	L	L1	372	L	L1	373
0,9 - 1,0	3	6	6		9		6	4		9	7	
1,1 - 1,8	4	7	6		9		6	4		9	7	
1,9 - 2,6	5	8	6		9		6	4		9	7	
2,7-3,3	6	9	8		12		8	5,5		12	9,5	
3,4-4	7	10	8		12		8	5,5		12	9,5	
4,1-5	8	11	8		12		8	5,5		12	9,5	
5,1-6	10	13	10		16		10	7		16	13	
6,1-8	12	15	10		16		10	7		16	13	
8,1-10	15	18	12		20		12	9		20	17	
10,1-12	18	22	12		20		12	8		20	16	
12,1-15	22	26	16		28		16	12		28	24	
15,25-18	26	30	16		28		16	12		28	24	
18,25-22	30	34	20		36		20	15		36	31	
22,25-26	35	39	20		36		20	15		36	31	
26,25-30	42	46	20		36		20	15		36	31	
30,25-35	48	52	25		45		25	20		45	40	
35,5-42	55	59	25		45		25	20		45	40	
42,5-48	62	66	30		56		30	24		56	50	
48,5-55	70	74	30		56		30	24		56	50	
56-63	78	82	35		72		35	29		72	66	

Progressione:
- 0,1 da Ø 0,9 a Ø 1,8
- 0,1 e 0,25 da Ø 1,9 a Ø 15
- 0,25 da Ø 15,25 a Ø 35
- 0,5 da Ø 35,5 a Ø 55
- 1,0 da Ø 56 a Ø 63

Esempio di ordinazione/*Order example* = 370 - 6,3 (cod. + D)

CF Torino - È vietata la riproduzione, anche parziale, del presente catalogo.

Via Alba, 25 - 10024 Moncalieri (TO) - Italy
Tel. +39 011641121 - Fax +39 0116829188
cftorino@cftorino.it www.cftorino.it

Tasselli di centraggio *Locating pins*



Codice	Materiale	Trattamento
Cod. **700**	16MnCr5	HRC 58-60

Codice	d1 h6	d2 -0,05	l1	l2	l3	M
700-22-45	22	22	45	16	35	M8
700-22-55	22	22	55	16	45	M8
700-32-50	32	32	50	20	37,5	M10
700-40-55	40	40	55	20	35	M10
700-40-65	40	40	65	20	45	M10
700-40-85	40	40	85	20	65	M10
700-50-55	50	50	55	20	41,25	M10
700-56-80	56	56	80	20	60	M10

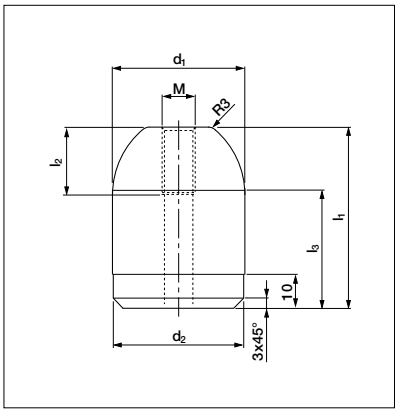

Esempio di ordinazione/*Order example* = 700-22-45 (Codice)

Tasselli di centraggio *Locating pins*



Codice	Materiale	Trattamento
Cod. **701**	16MnCr5	HRC 58-60

Codice	D	H	M	L	L1	L2	F
701-22	22	45	10	37,5	12,5	8	14
701-32	32	50	12	40	20	10	18
701-40	40	55	12	40	20	10	18
701-50	50	55	12	40	20	10	18

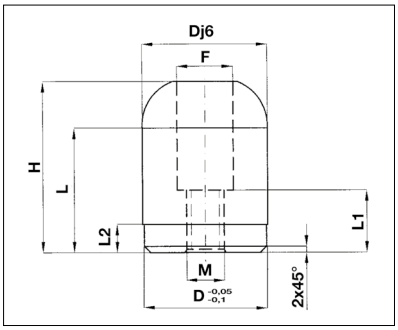

Esempio di ordinazione/*Order example* = 701-32 (Codice)

Riferimenti a "L" *Gage L*

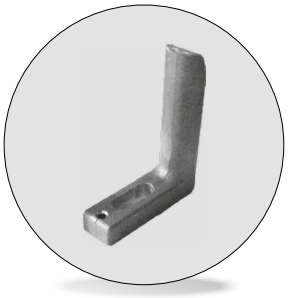

Codice	Materiale	Trattamento	Larghezza*
Cod. **702-...**	CK60	–	30
Cod. **705-...**	CK60	indurito HRC 56-60	30
Cod. **706-...**	CK60	indurito HRC 56-60 rettificato	29,5 f7
Cod. **704-...**	CK45	–	20

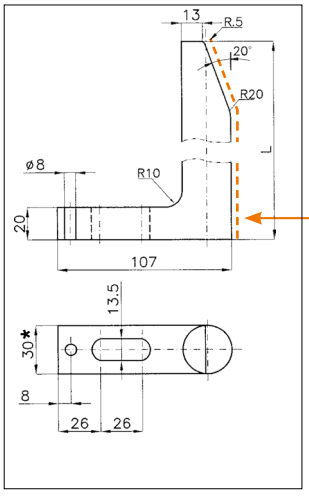

Codice	Codice	Codice	L
702-1	705-1	706-1	specificare all'ordine
702-2	705-2	706-2	65
702-3	705-3	706-3	90
702-4	705-4	706-4	120
702-5	705-5	706-5	150
702-6	705-6	706-6	180
702-7	705-7	706-7	250
702-8	705-8	706-8	300
702-9	705-9	706-9	350

Ordinando come cod. **705-.../706-...**
la superficie tratteggiata sarà indurita – HRC 56-60.
By ordering cod. **705-.../706-...** *this area is hardened – HRC 56-60.*

Codice	L
704-1	55
704-2	65
704-3	90
704-4	95
704-5	120

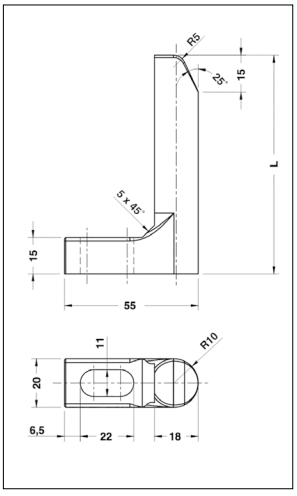

Esempio di ordinazione/*Order example* = 702-4 (Codice)

CF Torino - È vietata la riproduzione, anche parziale, del presente catalogo.

Via Alba, 25 - 10024 Moncalieri (TO) - Italy
Tel. +39 011641121 - Fax +39 0116829188
cftorino@cftorino.it www.cftorino.it

Riferimenti a "L" *Gage L*

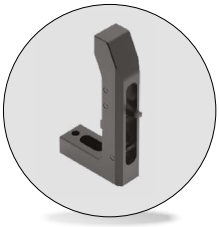

Codice	Cod. **707**
Materiale	CK45
Trattamento	tmp HRC 58÷60

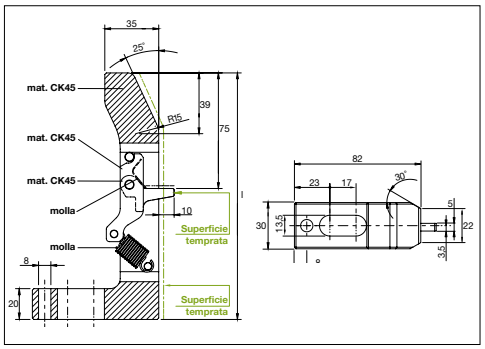

Codice	L
707160	160
707170	170

Codice	L
707180	180
707190	190

Codice	L
707200	200

Esempio di ordinazione/*Order example*: 707160 (codice)

Supporto sensore *Gage for Sensor*

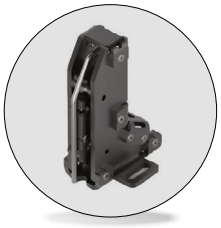

Codice	Cod. **708**	
Materiale	1 - S635	2 - 1.4021 Indurito HRC 40-45
	3 - Molla DIN 2098	4 - M6 DIN 934
	5 - Vite M6x12 ISO 4762	6 - Rivetto Ø4x14 DIN 7337

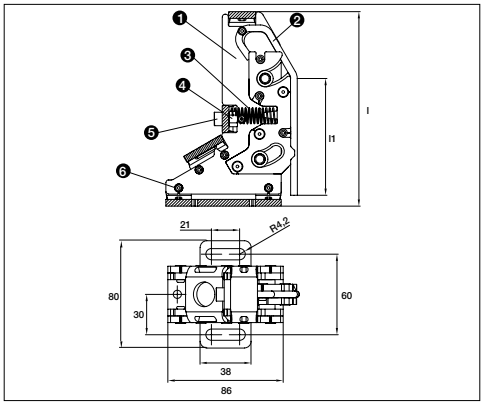

Codice	l1	l
708/145	87	145
708/185	127	185
708/225	167	225

Esempio di ordinazione/*Order example*: 708/145 (Codice)

Candela *Air pin*



Codice	Cod. **720T**
Materiale	CK45 800 ÷ 1000 N/mm²
Lunghezza max	360 mm

* **L** da indicare in fase di ordinazione.
* ***L** indicate when ordering.*

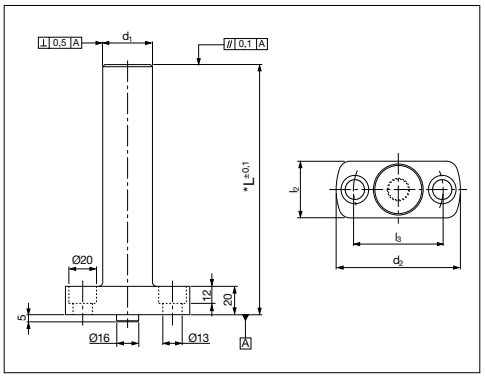

Codice	d1	d2	l2	l3	L	Carico max kN
720T-036 + L	36	90	40	65	???	50
720T-045 + L	45	100	50	75	???	70

Esempio di ordinazione/*Order example*: 720T-036+L (cod. + d1 x L)

Candela *Air pin*



Codice	Cod. **721T**
Materiale	42CrMo4 800 ÷ 1000 N/mm²
Lunghezza max	440 mm

* **L** da indicare in fase di ordinazione.
* ***L** indicate when ordering.*

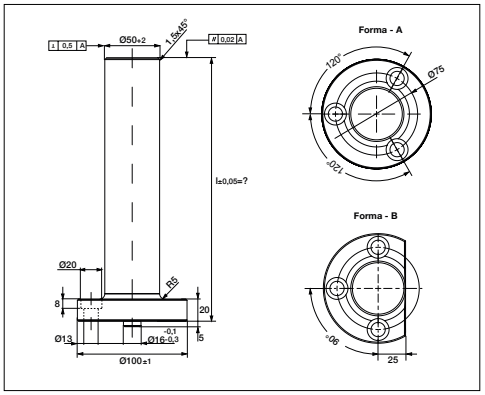

Codice	Forma	L	Carico max kN
721T-00 + L	A	???	80
721T-01 + L	B	???	80

Esempio di ordinazione/*Order example*: 721T-00+L (cod.+L)

CF Torino - È vietata la riproduzione, anche parziale, del presente catalogo.

Via Alba, 25 - 10024 Moncalieri (TO) - Italy
Tel. +39 011641121 - Fax +39 0116829188
cftorino@cftorino.it www.cftorino.it

Normalizzati per stampi

Standard parts for Die and Mold

Candela *Air pin*



Codice	Cod. **721W**
Materiale	1.7227 (42CrMoS4+QT)

* **L** da indicare in fase di ordinazione.
* ***L*** *indicate when ordering.*

Codice	L	Carico max
721W	???	80

Esempio di ordinazione/*Order example*: 721W+L (cod.+L)

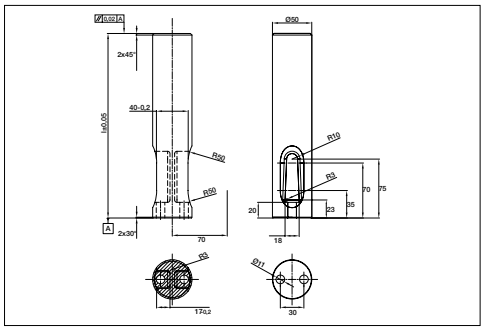

Candela *Air pin* — VDI 3002



Codice	Cod. **722T**
Materiale	42CrMo4 800 ÷ 1000 N/mm²
Lunghezza max	360 mm

* **L** da indicare in fase di ordinazione.
* ***L*** *indicate when ordering.*

Codice	Forma	L	Carico max kN
722T-00 + L	A	???	50
722T-01 + L	B	???	50
722T-02 + L	C	???	50

Esempio di ordinazione/*Order example*: 722T-00+L (cod.+L)

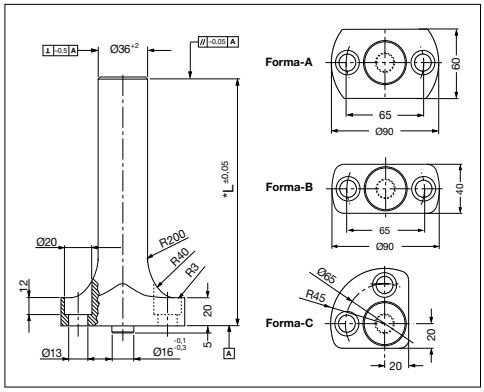

Gruppo tirante *Retainer bolt*

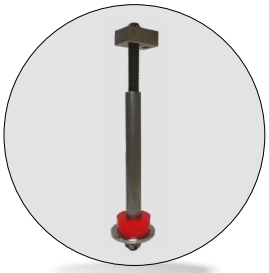

Codice	Materiale
Cod. **740T**	① ③ : St 37 ② ⑥ : acciaio classe 8.8 ④ : elastometro 92 Sh ⑤ : C45

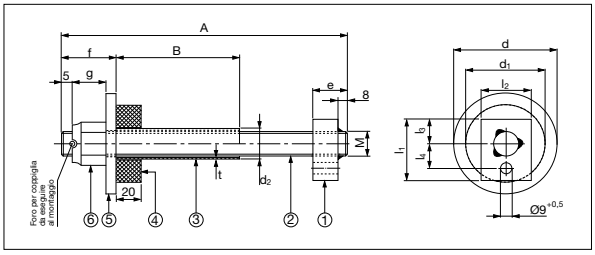

Code	M	d	d1	d2	e	f	g	l1	l2	l3	l4 ±0,5	t	Carico max (Kg)
740T-16AAABBB	M16	65	50	22	28	30	19	50	35	20	20	2	250
740T-20AAABBB	M20	82	63	25	28	35	22	50	40	20	20	2	450
740T-24AAABBB	M24	105	80	30	28	42	27	50	45	20	20	2,5	750
740T-30AAABBB	M30	130	100	38	33	50	33	63	50	28	26	3,5	1250

Esempio di ordinazione/*Order example* =
740T-16AAABBB (codice compreso dim. A e B)

A e **B** da indicare in fase di ordinazione.
Rispettare il carico max.

A *and* ***B*** *indicate when ordering.*
Respect the max load.

Gruppo tirante *Retainer bolt*



Codice	Materiale
Cod. **M312-03**	Acciaio Vite DIN 912 8.8

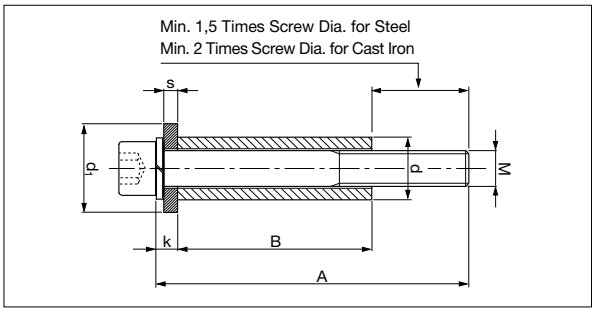

Code	d	d1	k	M	s	Carico max (Kg)
M312-03-10AAABBB	16x2,5	25	6,5	M10	4	100
M312-03-12AAABBB	20x3,5	30	8,5	M12	6	150
M312-03-16AAABBB	28x5,5	40	9,5	M16	6	250

Esempio di ordinazione/*Order example* = M312-03-10AAABBB (Cod. compreso dim. A e B)

A e **B** da indicare in fase di ordinazione.
A *and* ***B*** *indicate when ordering.*

CF Torino - È vietata la riproduzione, anche parziale, del presente catalogo.

Via Alba, 25 - 10024 Moncalieri (TO) - Italy
Tel. +39 011641121 - Fax +39 0116829188
cftorino@cftorino.it www.cftorino.it

Gruppo tirante *Retainer bolt*

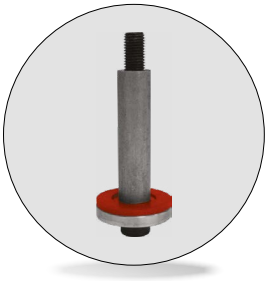

Codice	Materiale
Cod. **M312-08**	Vite DIN 912 8.8 Acciaio e Elastomer 92 Sh

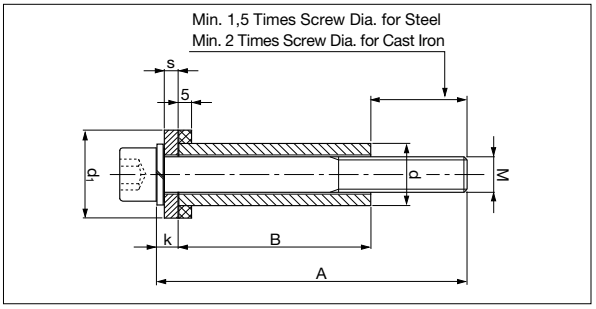

Code	d	d1	k	M	s	Carico max (Kg)
M312-08-10AAABBB	16x2,5	32	6,5	M10	4	100
M312-08-12AAABBB	20x3,5	36	8,5	M12	6	150
M312-08-16AAABBB	28x5,5	45	9,5	M16	6	250

A e **B** da indicare in fase di ordinazione.
A *and* ***B*** *indicate when ordering.*

Esempio di ordinazione/*Order example* = M312-08-10AAABBB (Cod. compreso dim. A e B)

Supporto innesti rapidi *Air coupling bracket*

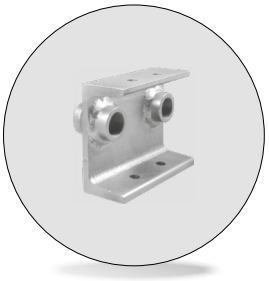

Codice	Materiale
Cod. **745S**	St 37

Codice	Forma	d
745S-080070	A	G 3/8”
745S-080135	B	G 1/4”

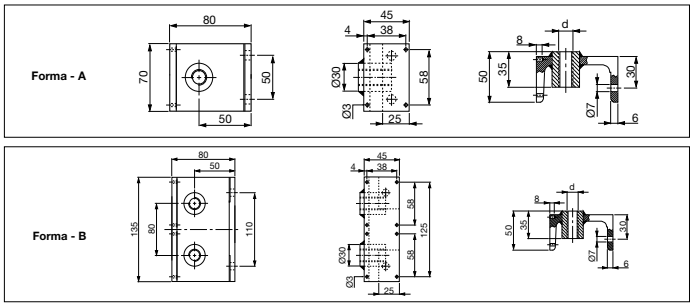

Esempio di ordinazione/*Order example* = 745S-080070 (codice)

Arresto slitta *Slide stop block*

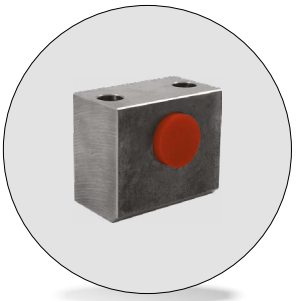

Codice	Cod. **750**
Materiale	CK45 Elastomer 92 Sh

Codice	D	L	L1
750-04008024	24	21	44
750-04008032	32	26	46

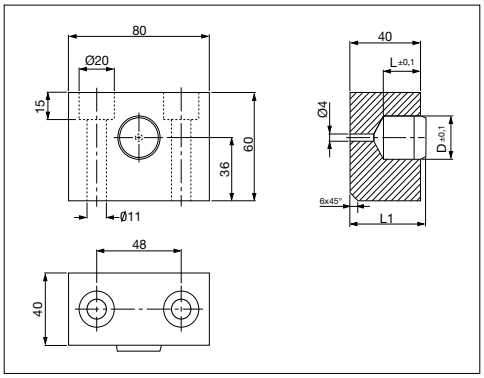

Esempio di ordinazione/*Order example*: 750-04008024 (Codice)

Arresto slitta *Slide stop block*

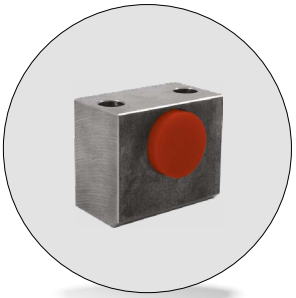

Codice	Cod. **751**
Materiale	CK45 Elastomer 92 Sh

Codice	a	b	d1	d2	d3	d4	l	l1	Forza max molla
751-040065	60	40	35	30	34	27	65	45	5200 N
751-040075	70	45	45	40	44	36	75	55	9800 N

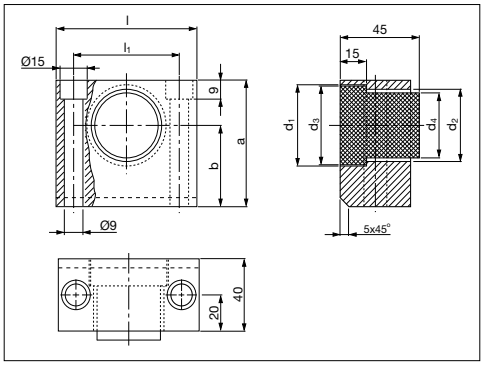

Esempio di ordinazione/*Order example*: 751-040065 (Codice)

CF Torino - È vietata la riproduzione, anche parziale, del presente catalogo.

Via Alba, 25 - 10024 Moncalieri (TO) - Italy
Tel. +39 011641121 - Fax +39 0116829188
cftorino@cftorino.it www.cftorino.it

Arresto slitta (antirimbalzo) *Slide stop block (anti-rebound)*

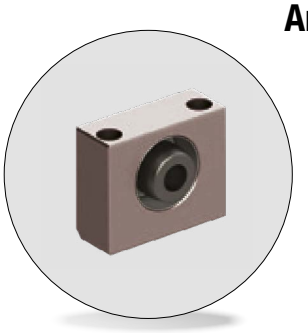

Codice	Materiale
Cod. **752**	CK45 Co-Polyester elastomer

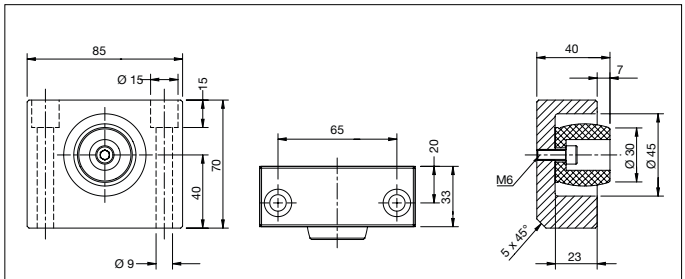

Esempio di ordinazione/*Order example*: 752 (Codice)

Arresto slitta *Slide stop block*



Codice	Materiale
Cod. **753**	1/2/3 - S355
	4 - S355/DC01
	5 - Co-Polyester elastomer

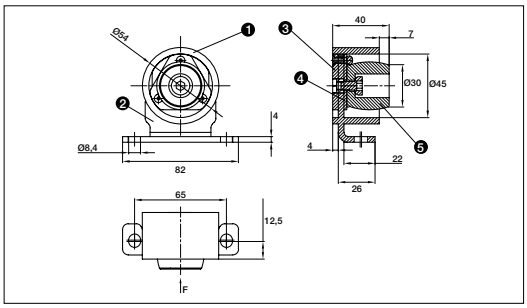

Esempio di ordinazione/*Order example*: 753 (Codice)

Tassello di compensazione con piastra di regolazione *Spacer plates, toothed with adjusting plate*

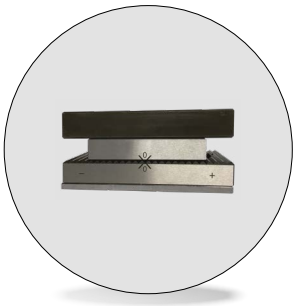

Codice	Cod. **780**
Materiale	90MnCrV8 HRC 58 ÷ 60

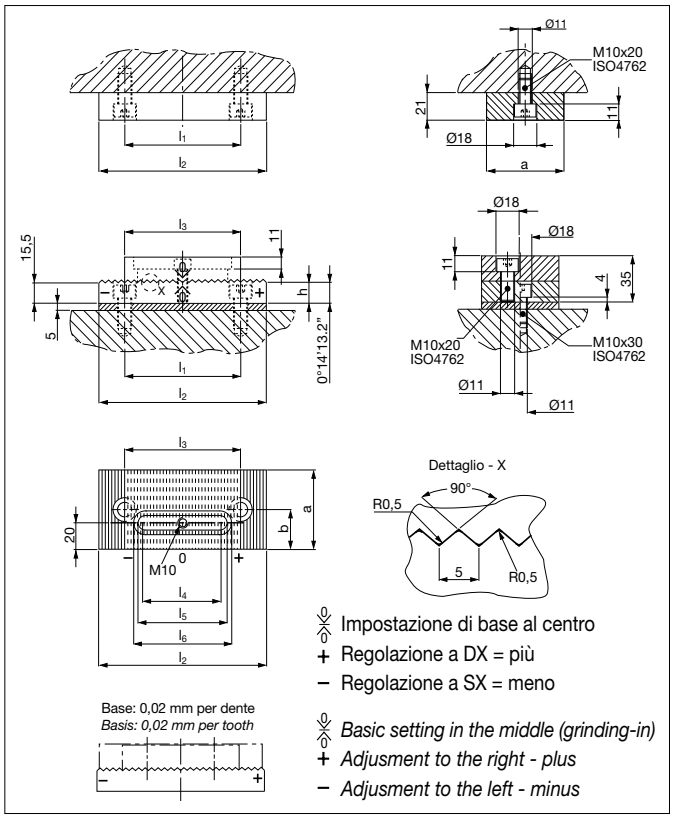

CAMPO DI REGOLAZIONE:
- 12 incrementi, ciascuno di 0,02 mm, significa un campo di regolazione di 0,24 mm con una superficie minima di supporto di 60x80 mm.
- 14 incrementi, ciascuno di 0,02 mm, significa un campo di regolazione di 0,28 mm con una superficie minima di supporto di 100x80 mm.

ADJUSMENT RANGE
- 12 increments each of 0,02 mm means an adjusting range of 0,24 mm with a minimum support area of 60 x 80 mm
- 14 increments each of 0,02 mm means an adjusting range of 0,28 mm with a minimum support area of 100 x 80 mm

Codice	a	b	l1	l2	l3	l4	l5	l6	h
780-060130	60	30	90	130	90	61	72	79	16,04
780-080160	80	40	120	160	110	71	82	89	16,16

Esempio di ordinazione/*Order example*: 780-060130 (Codice)

Viti non incluse

CF Torino - È vietata la riproduzione, anche parziale, del presente catalogo.

Via Alba, 25 - 10024 Moncalieri (TO) - Italy
Tel. +39 011641121 - Fax +39 0116829188
cftorino@cftorino.it www.cftorino.it

Gancio di sicurezza *Positive return plate*

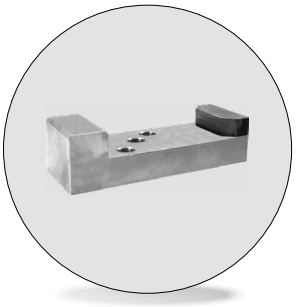

Codice	Materiale
Cod. **785**	K45 HRC 52 ÷ 54

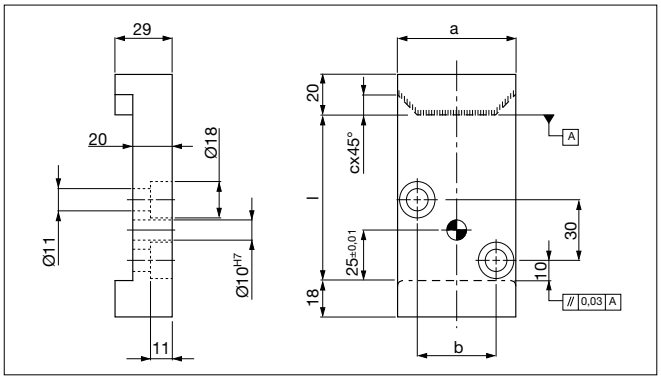

Codice	d1	d2	l2
785-035???	35	15	7
785-060???	60	40	10

Esempio di ordinazione/*Order example*: 785-035??? (cod. compresa quota l)

l da indicare in fase di ordinazione.
***l** indicate when ordering.*

Distanziale *Spacing bar*

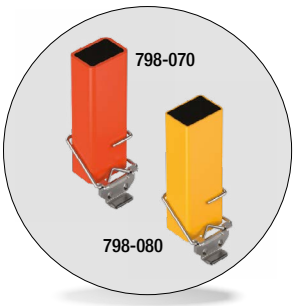

Codice	Cod. **798**
Materiale	1 - S235JR
	2 - 1.4310
	3 e 4 - S235/DC01
	5 - Soft-PVC
	6 - M6 DIN 934
	7 - Rivetto Ø5x14 DIN 7337
Lungh max	350 mm, oltre fornibili su richiesta. *Over on request.*

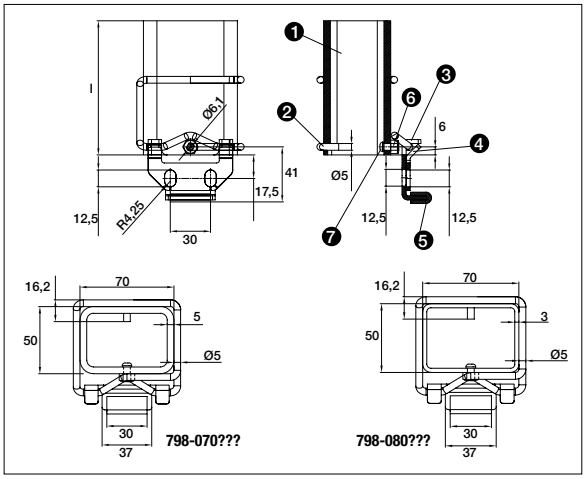

Codice	a	b	l	t
798-070???	70	50	???	5
798-080???	70	50	???	3

Esempio di ordinazione/*Order example*: 798-070??? (cod. compresa quota l)

l da indicare in fase di ordinazione.
***l** indicate when ordering.*

Distanziale *Spacing bar*

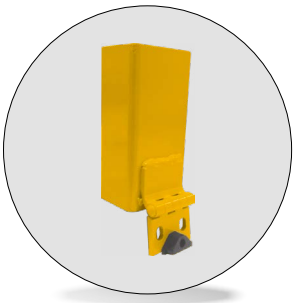

Codice	Cod. **799**
Materiale	St 37 - Cerniera AHA Poliuretano 68 Sh.
Lunghezza max	350 mm, oltre fornibili su richiesta. *Over on request.*

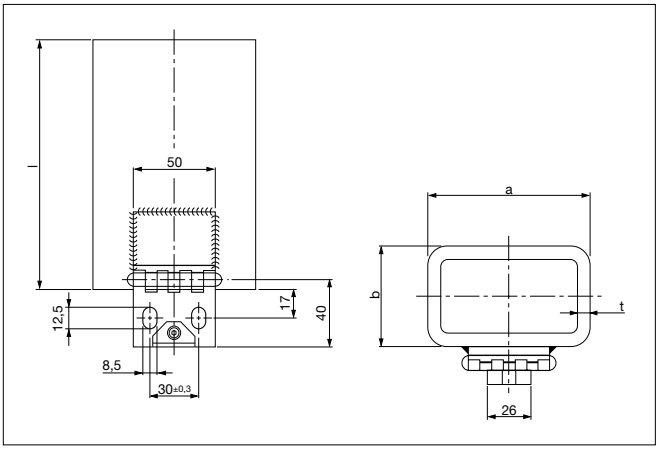

Codice	a	b	l	t	Carico max (Kg)
799-070???	70	50	???	3	10.000
799-100???	100	60	???	7-8	30.000

Esempio di ordinazione/*Order example*: 799-070??? (cod. compresa quota l)

l da indicare in fase di ordinazione.
***l** indicate when ordering.*

CF Torino - È vietata la riproduzione, anche parziale, del presente catalogo.

Via Alba, 25 - 10024 Moncalieri (TO) - Italy
Tel. +39 011641121 - Fax +39 0116829188
cftorino@cftorino.it www.cftorino.it

Perni di arresto VDI 3365 *Pad retainer pins VDI 3365*



Codice	Cod. **730**
Materiale	42CrMo4 800 ÷ 1000 N/mm²

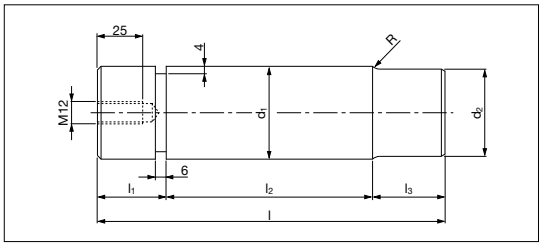

Codice	d1 e8	d2 0,05	l	l1	l2	l3	r	Carico dinamico Kg
730-032105	32	29	105	22	58	25	4	500
730-032122	32	29	122	22	75	25	4	500
730-040139	40	37	139	32	75	32	5	750
730-040159	40	37	159	32	95	32	5	750
730-050167	50	47	167	32	95	40	6	1250
730-050192	50	47	192	32	120	40	6	1250
730-063202	63	60	202	32	120	50	6	2500
730-063237	63	60	237	32	155	50	6	2500

Esempio di ordinazione/*Order example*: 730-032105 (Codice)

Perni di arresto VDI 3365 *Pad retainer pins VDI 3365*



Codice	Cod. **731**
Materiale	42CrMo4 800 ÷ 1000 N/mm²

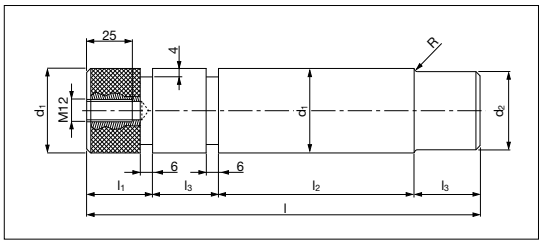

Codice	d1 e8	d2 0,05	l	l1	l2	l3	r	Carico dinamico Kg
731-032130	32	29	130	22	58	25	4	500
731-032147	32	29	147	22	75	25	4	500
731-040171	40	37	171	32	75	32	5	750
731-040191	40	37	191	32	95	32	5	750
731-050207	50	47	207	32	95	40	6	1250
731-050232	50	47	232	32	120	40	6	1250
731-063252	63	60	252	32	120	50	6	2500
731-063287	63	60	287	32	155	50	6	2500

Esempio di ordinazione/*Order example*: 731-032130 (Codice)

Perni di arresto *Pad retainer pins*

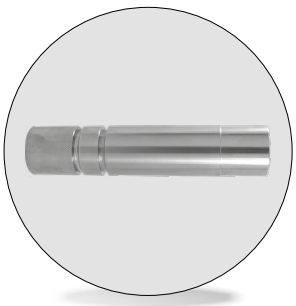

Codice	Cod. **PRSM**
Materiale	CK45 800 ÷ 1000 N/mm²

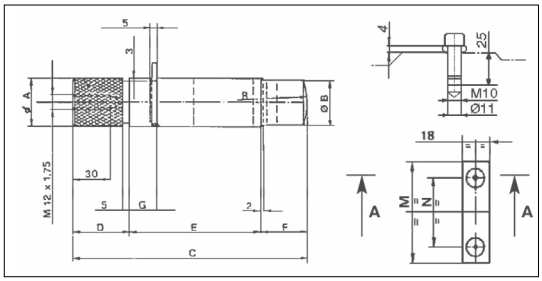

Codice	A Ø	B Ø	C	D	E	F	G	M	N	R
*PRSM-02	30	29	155	35	87	33	19	50	35	96
*PRSM-03	40	39	193	45	109	39	21	65	45	122
*PRSM-04	50	49	229	55	131	43	23	70	50	146
PRSM-05	40	39	172	45	88	39	-	65	45	122
PRSM-06	50	49	206	55	108	43	-	70	50	146

Esempio di ordinazione/*Order example*: PRSM-02 (Codice)

* Solo su richiesta. *Only on request.*

CF Torino - È vietata la riproduzione, anche parziale, del presente catalogo.

Via Alba, 25 - 10024 Moncalieri (TO) - Italy
Tel. +39 011641121 - Fax +39 0116829188
cftorino@cftorino.it www.cftorino.it

Normalizzati per stampi

Standard parts for die and mold

Punzone di visualizzazione fine corsa *Visual locator*



Codice	Cod. **M112**
Materiale	X205Cr12KU HRC 58-60

PSA PEUGEOT CITROËN

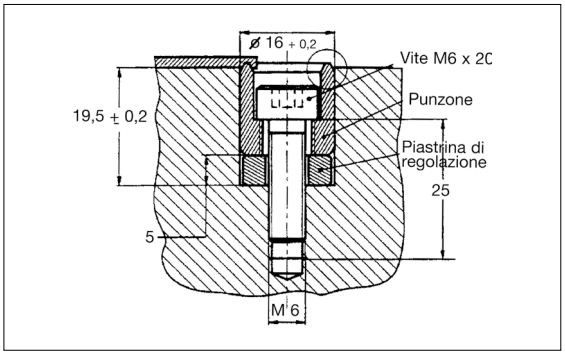

Esempio di ordinazione/*Order example* = M112 (codice)

Perni di arresto *Retainer pin*



Codice	Cod. **M120**
Materiale	CK45

PSA PEUGEOT CITROËN

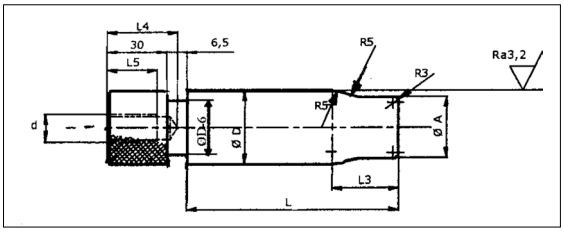

ØA	Ø D h11	L3	L	Ød	L4	L5
18	20	19	81	M8	25	15
23	25	19	81			
			98			
30	32	26	103			
			148			
38	40	33	132	M 10	32	20
			192			
48	50	41	165			
			220			
61	63	51	210	M 12	40	25
			250			
78	80	51	210	M12	40	25

Esempio di ordinazione/*Order example* = M120.18.20.081 (cod. + A + D + L)

Tasselli di compensazione *Compensation blocks*

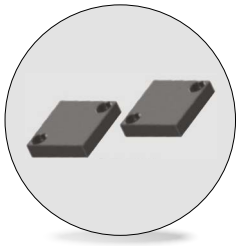

Codice	Cod. **M123**
Materiale	Acciaio 38 CD4 / T3
Durezza	240-300 HB

PSA PEUGEOT CITROËN

Codice **M123.080.080**

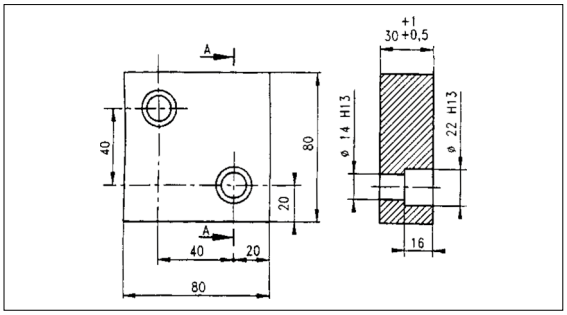

Codice **M123.150.090**

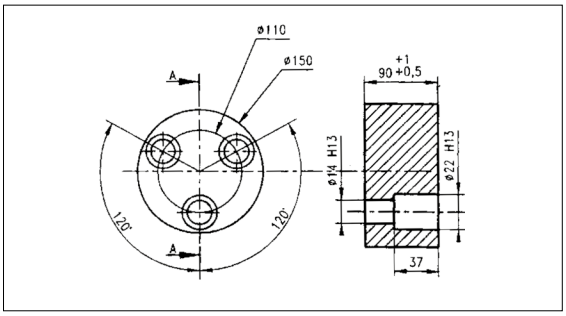

Esempio di ordinazione/*Order example* = M123.080.080 (codice)

Codice **M123.050.025**

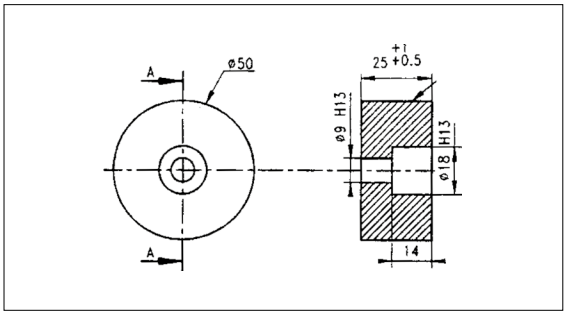

CF Torino - È vietata la riproduzione, anche parziale, del presente catalogo.

Via Alba, 25 - 10024 Moncalieri (TO) - Italy
Tel. +39 011641121 - Fax +39 0116829188
cftorino@cftorino.it www.cftorino.it

Chiavetta *Key*

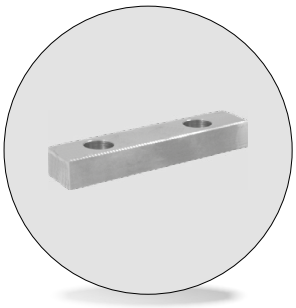

Codice	Cod. **760**
Materiale	CK45

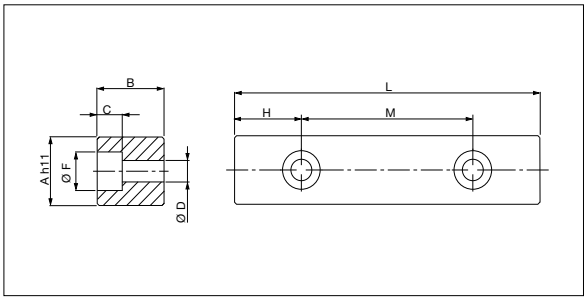

Codice	A	B	C	D	F	H	L	M
760-2525080	25	25	12	11	18	40	80	–
760-2525125	25	25	11	11	18	62,5	125	–
760-2525180	25	25	11	11	18	25	180	130

Codice	A	B	C	D	F	H	L	M
760-3030080	30	30	12	11	18	40	80	–
760-3030125	30	30	13	13,5	20	62,5	125	–
760-3030180	30	30	13	13,5	20	30	180	120

Esempio di ordinazione/*Order example*: 760-2525080 (Codice)

Chiavetta *Key*

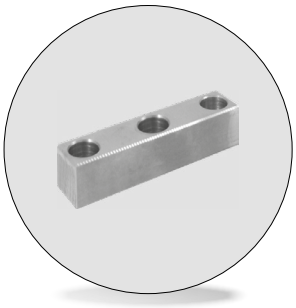

Codice	Cod. **761**
Materiale	CK45

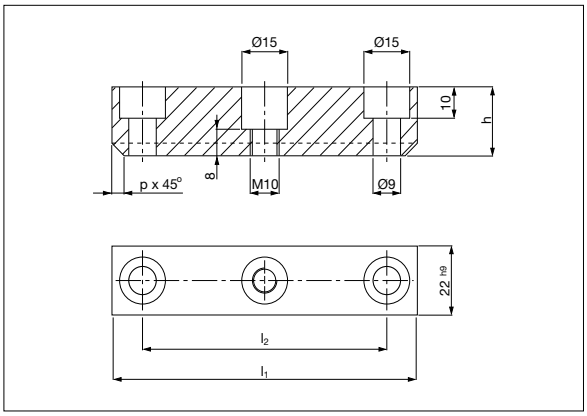

Codice	l1	l2	h	p
761-014050	50	32	14	-
761-014080	80	50	14	-
761-014100	100	80	14	-
761-014125	125	100	14	-
761-022050	50	32	22	4
761-022080	80	50	22	4

Codice	l1	l2	h	p
761-022100	100	80	22	4
761-022125	125	100	22	4
761-040050	50	32	40	4
761-040080	80	50	40	4
761-040100	100	80	40	4
761-040125	125	100	40	4

Esempio di ordinazione/*Order example*: 761-014050 (Codice)

Chiavetta *Key*

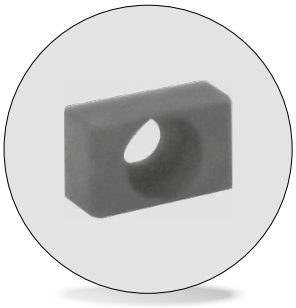

Codice	Cod. **762**
Materiale	CK45

Codice	Forma
762-012016	A
762-012020	B
762-016020	C

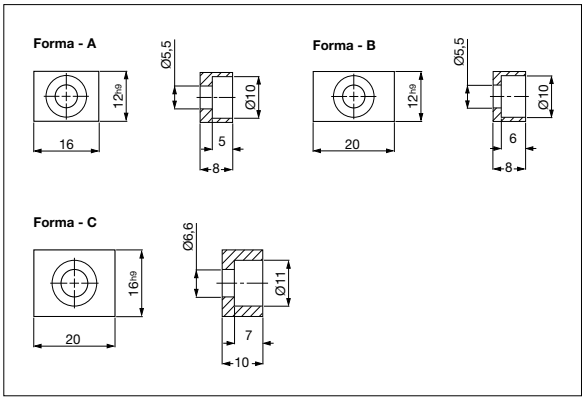

Esempio di ordinazione/*Order example*: 762 (Codice)

CF Torino - È vietata la riproduzione, anche parziale, del presente catalogo.

Via Alba, 25 - 10024 Moncalieri (TO) - Italy
Tel. +39 011641121 - Fax +39 0116829188
cftorino@cftorino.it www.cftorino.it

Chiavette

Keys



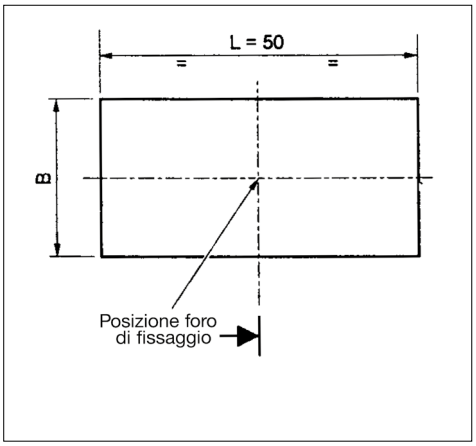

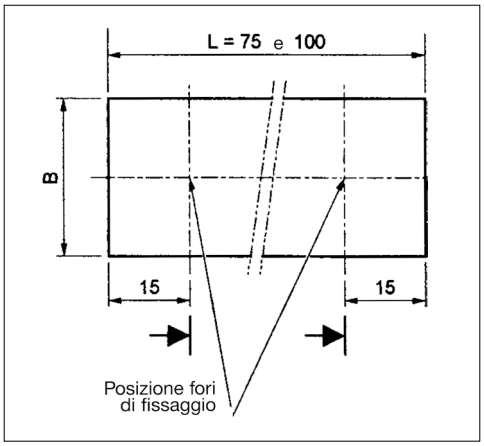

Codice	Cod. **M122**
Materiale	CK45

CODICE	TIPOLOGIA	Dimensioni B	Dimensioni H	Dimensioni L	Fori di fissaggio	Codice PSA
M.122.A.20.20.050	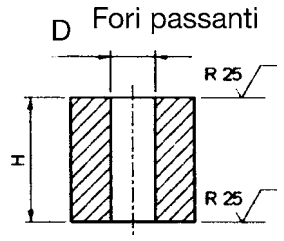	20	20	50	N°1 D9	X 548 292 170
M.122.A.25.25.050		25	25	50	N°1 D9	J 859 623 008
M.122.B.32.32.100		32	32	100	N°2 D11	X 548 299 870
M.122.C.25.25.050	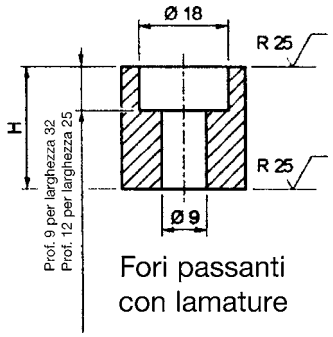	25	25	50	N°1 D 9L	J 859 623 003
M.122.D.25.25.075		25	25	75	N°2 D 9L	J 859 623 004
M.122.C.32.32.050		32	32	50	N°1 D 9L	J 859 623 013
M.122.D.32.32.075		32	32	75	N°2 D 9L	J 859 623 014
M.122.E.25.25.050.08	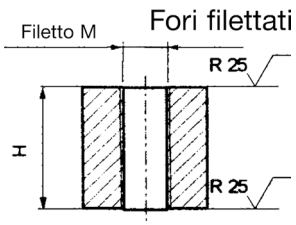	25	25	50	N°1 M 8	J 859 623 001
M.122.F.25.25.075.08		25	25	75	N°2 M 8	J 859 623 002
M.122.E.25.25.050.10		25	25	50	N°1 M 10	J 859 623 006
M.122.F.25.25.075.10		25	25	75	N°2 M 10	J 859 623 007
M.122.E.32.32.050.08		32	32	50	N°1 M 8	J 859 623 011
M.122.F.32.32.075.08		32	32	75	N°2 M 8	J 859 623 012
M.122.E.32.32.050.10		32	32	50	N°1 M 10	J 859 623 016
M.122.E.32.32.075.10		32	32	75	N°2 M 10	J 859 623 017

Esempio di ordinazione */Order example* = M122.A.20.20.050 (codice)

CF Torino - È vietata la riproduzione, anche parziale, del presente catalogo.

Via Alba, 25 - 10024 Moncalieri (TO) - Italy
Tel. +39 011641121 - Fax +39 0116829188
cftorino@cftorino.it www.cftorino.it

Distanziale tondo *Round balance block*



Codice	Cod. **758**
Materiale	CK45

Rispettare il carico max. *Respect the max load.*

Ø D	Ø D1	Ø D2	H*	H1*	Carico Max (t)
25	9	15	20 ÷ 60	10 ÷ 28	3,5
30	9	15	20 ÷ 60	10 ÷ 28	8
40	9	15	20 ÷ 60	10 ÷ 28	20
50	9	15	20 ÷ 60	10 ÷ 28	35
60	14	20	25 ÷ 160	12 ÷ 122	55
80	14	20	25 ÷ 160	11 ÷ 116	100
100	18	26	40 ÷ 160	20 ÷ 116	170
120	22	33	40 ÷ 160	15 ÷ 110	250
150	22	33	40 ÷ 160	15 ÷ 110	400

Esempio di ordinazione/*Order example*: 758+25+20+10 (cod.+D+H+H1)

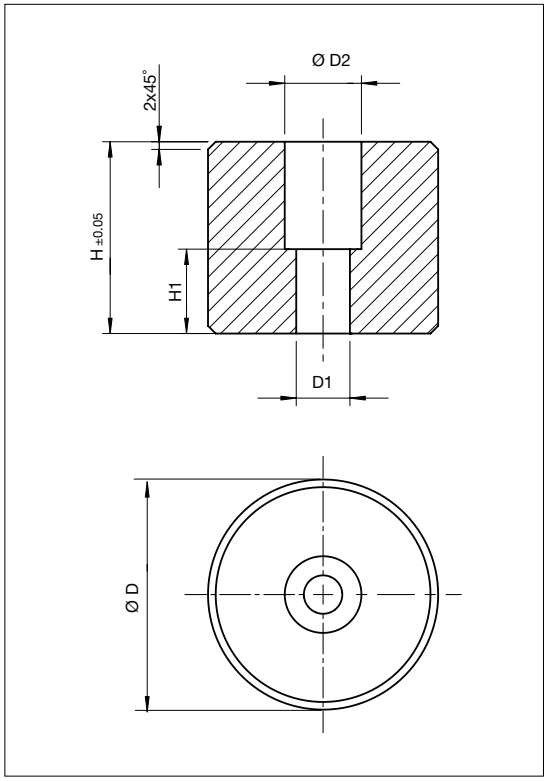

H e **H1** da indicare in fase di ordinazione.
H *and* ***H1*** *indicate when ordering.*

Distanziale rettangolare *Rectangular balance block*

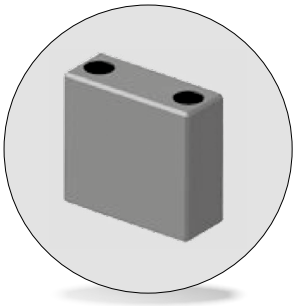

Codice	Cod. **759**
Materiale	CK45

Rispettare il carico max. *Respect the max load.*

A	B	C	D	D1	H*	H1*	Carico Max (t)
60	40	40	9	15	20 ÷ 160	10 ÷ 68	50
80	40	56	11	18	20 ÷ 160	8 ÷ 105	65
100	40	71	14	20	20 ÷ 160	6 ÷ 122	85
100	50	76	14	20	20 ÷ 160	6 ÷ 122	110
120	60	93	14	20	20 ÷ 160	6 ÷ 122	160
150	80	120	18	26	40 ÷ 160	18 ÷ 118	270
160	100	130	18	26	40 ÷ 160	18 ÷ 118	380

Esempio di ordinazione/*Order example*: 759+60+40+20+10 (cod.+A+B+H+H1)

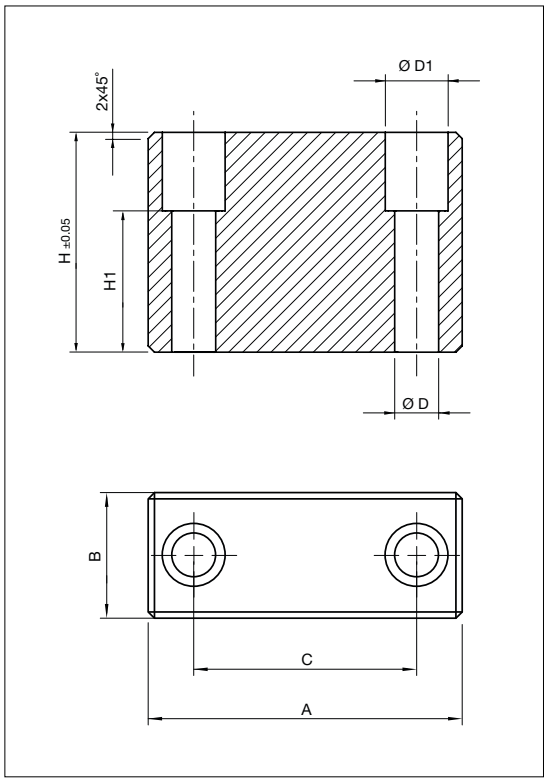

H e **H1** da indicare in fase di ordinazione.
H *and* ***H1*** *indicate when ordering.*

CF Torino - È vietata la riproduzione, anche parziale, del presente catalogo.

Via Alba, 25 - 10024 Moncalieri (TO) - Italy
Tel. +39 011641121 - Fax +39 0116829188
cftorino@cftorino.it www.cftorino.it

Distanziali

Balance block

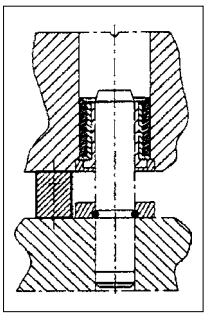

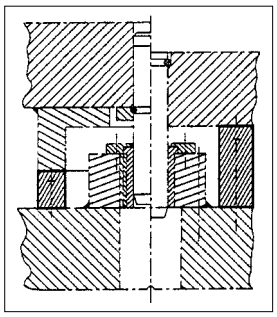

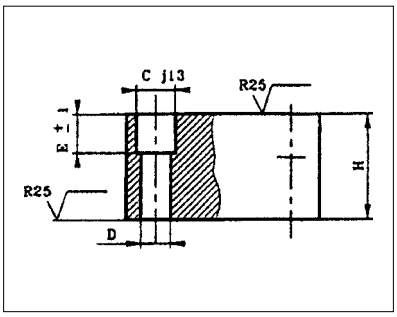

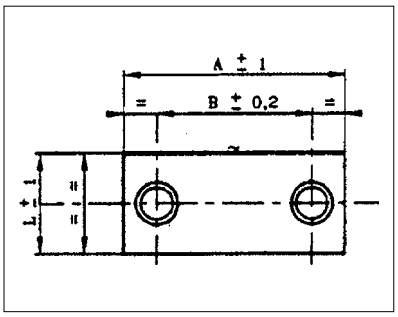

Codice	Cod. **M 107**
Materiale	CK45

PSA PEUGEOT CITROËN

Codice	A	L	H	B	C	D	E
M107.08030055	80	30	55	55	18	9	20
M107.08040055	80	40	55	55	18	9	20
M107.10040055	100	40	55	70	20	11	20
M107.11040055	110	40	55	80	22	14	20
M107.07030062	70	30	62	50	13	7	54
M107.08035101	80	35	101	55	18	9	57
M107.10050137	100	50	137	60	22	13	55
M107.12550137	125	50	137	85	22	13	55
M107.10040138	100	40	138	55	22	14	43
M107.12060138	120	60	138	80	22	14	43

Esempio di ordinazione/*Order example* = M107.08030055 (codice)

	Codice
Sup.	**M107.032.063**
Inf.	**M107.032.024**
Materiale	AF55c35

PSA PEUGEOT CITROËN

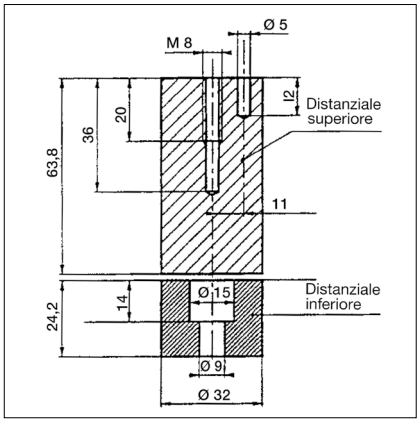

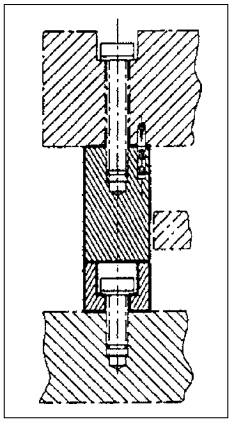

Esempio di ordinazione/*Order example* = M107.032063 (codice)

Codice	Cod. **A699200604**
Materiale	AF55c35-T2

PSA PEUGEOT CITROËN

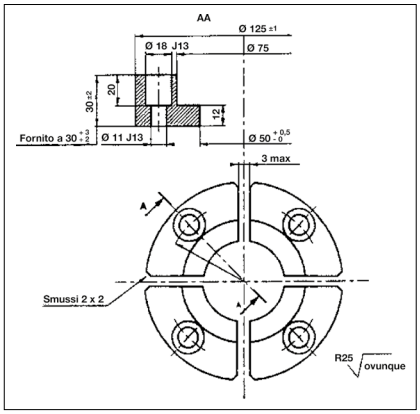

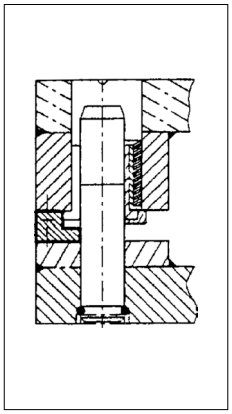

Esempio di ordinazione/*Order example* = A699200604 (codice)

CF Torino - È vietata la riproduzione, anche parziale, del presente catalogo.

Via Alba, 25 - 10024 Moncalieri (TO) - Italy
Tel. +39 011641121 - Fax +39 0116829188
cftorino@cftorino.it www.cftorino.it

Cono di centraggio *Locating cone*



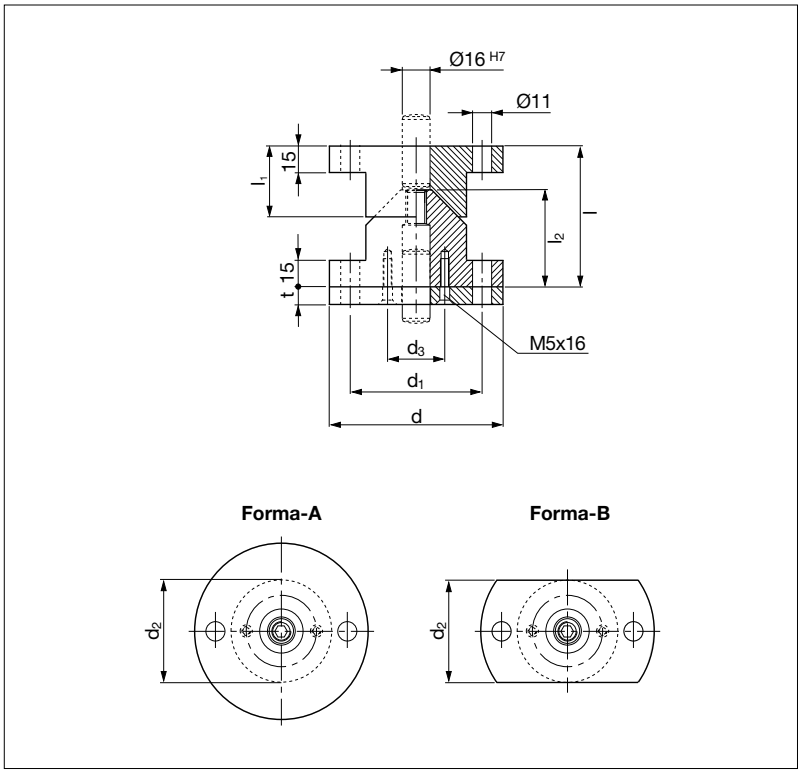

Codice	Cod. **CFCCP**
Materiale	cono = 16MnCr5 piastrina = CK45 viti non comprese

Codice	Forma	d	d1	d2	d3	l ±0,05	l2	t
CFCCP10	A	100	76	58	40,5	80	55	10,5
CFCCP10F	B	100	76	58	40,5	80	55	10,5
CFCCP12	A	120	96	78	50,5	90	65	10,5
CFCCP12F	B	120	96	78	50,5	90	65	10,5

Esempio di ordinazione/*Order example* = CFCCP10 (codice)

Tubetto sfogo aria *Air relief tubing*

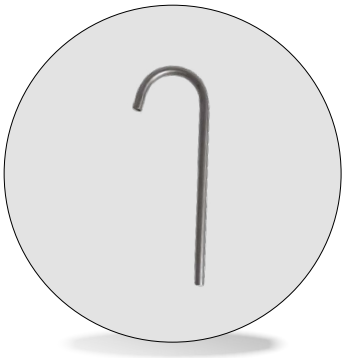

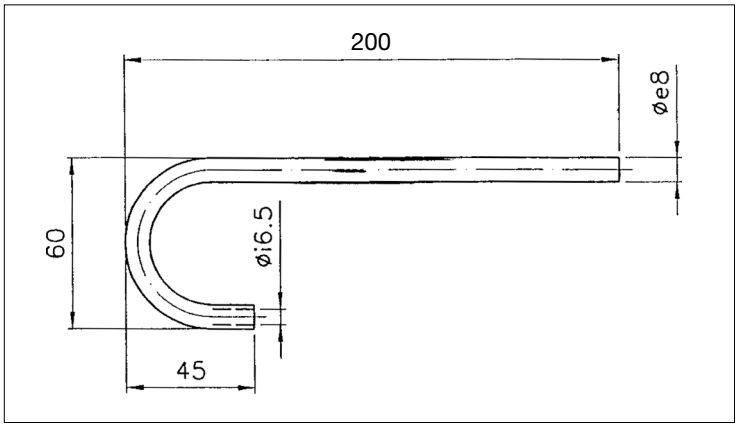

Codice	Materiale
Cod. **230.GSG.70.01**	acciaio

Esempio di ordinazione/*Order example* = 230.GSG.70.01 (codice)

NB: su richiesta forniamo qualsiasi lunghezza.
On request we can supply any lenght.

CF Torino - È vietata la riproduzione, anche parziale, del presente catalogo.

Via Alba, 25 - 10024 Moncalieri (TO) - Italy
Tel. +39 011641121 - Fax +39 0116829188
cftorino@cftorino.it www.cftorino.it

Cono di centraggio

Locating cone



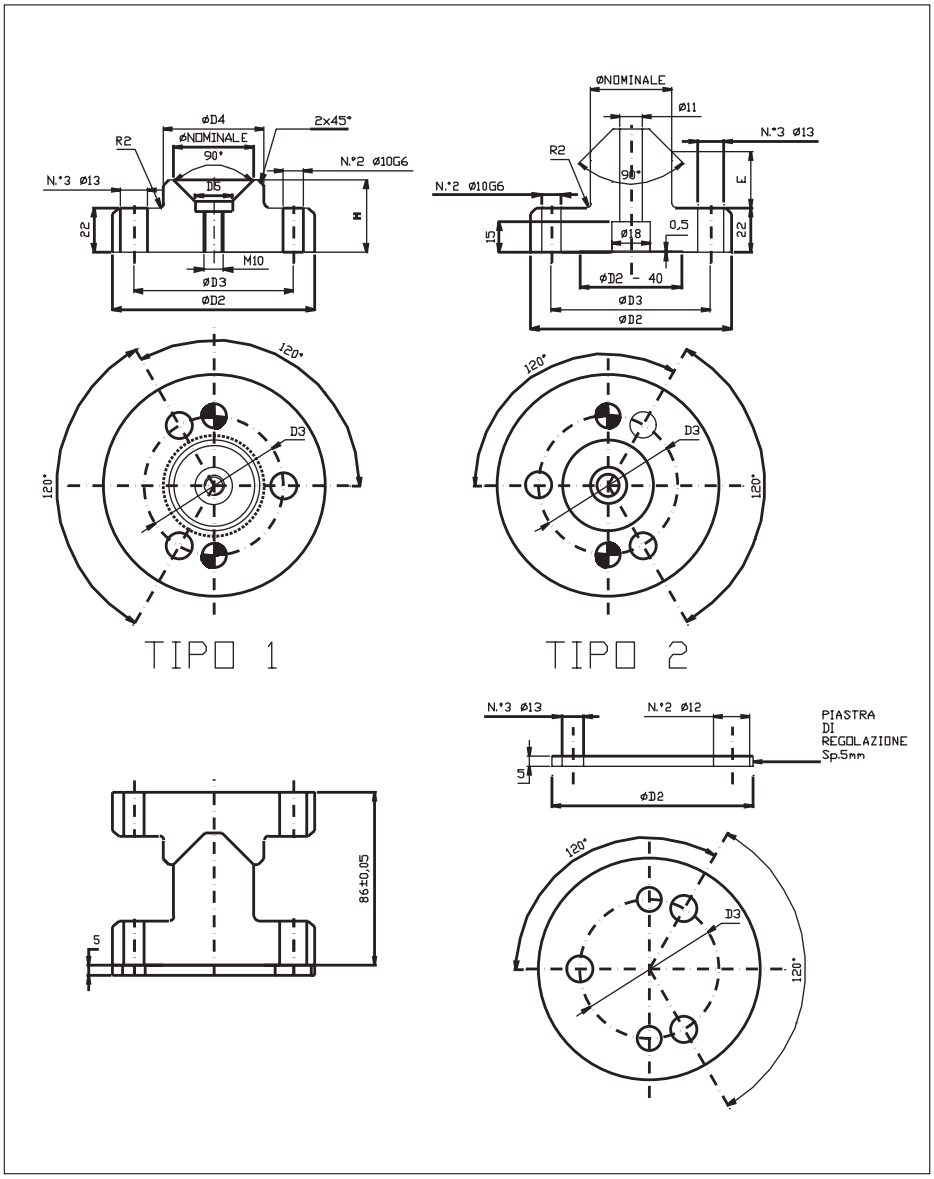

Codice	Materiale
Cod. **M108**	cono = X155CrMoV12-T6 (HRC 56-58) piastrina = 100Cr6

Quote senza tolleranze = ± 0,25

Cod. Ord	D Nominale		D2	D3	D4	D5	E	H
M108.040	40	TIPO 1	90	69	45	18.5	..	36
		TIPO 2		67	..	..	28	61
M108.060	60	TIPO 1	110	89	65	18.5	..	46
		TIPO 2			..	..	18	61

N.B PER IL FISSAGGIO UTILIZZARE N.°3 VITI TCEI M12x40 + N.°2 SPINE Ø10x40 (NON FORNITE)

Esempio di ordinazione/*Order example* = M 108.040 (cod. + D nominale)

PSA PEUGEOT CITROËN

CF Torino - È vietata la riproduzione, anche parziale, del presente catalogo.

Via Alba, 25 - 10024 Moncalieri (TO) - Italy
Tel. +39 011641121 - Fax +39 0116829188
cftorino@cftorino.it www.cftorino.it

Gruppo sollevatore

Lifter unit

Gruppo completo di: canotto, cilindro azoto e bussola autolubrificante

Set complete with: gas spring, sleeve and bush, self-lubricating

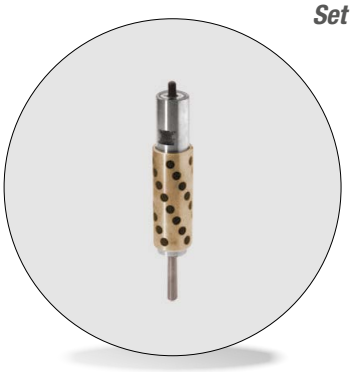

Codice
Cod. **D995**
Gruppo completo
Set complete

GRUPPO SOLLEVATORE COMPLETO / *LIFTER UNIT COMPLETE*

Codice	Tipo	Corsa utile	L1	L2	Cilindro azoto standard
D995-1	1	50	182	118	D.25 C=63
D995-2	2	65	200	135	D.25 C=80
D995-3	3	80	220	155	D.25 C=100

Esempio di ordinazione/*Order example* = D995-1-blu (codice-caricamento/colore)

CANOTTO CON RONDELLA
SLEEVE + WASHER

Cod. **D972**

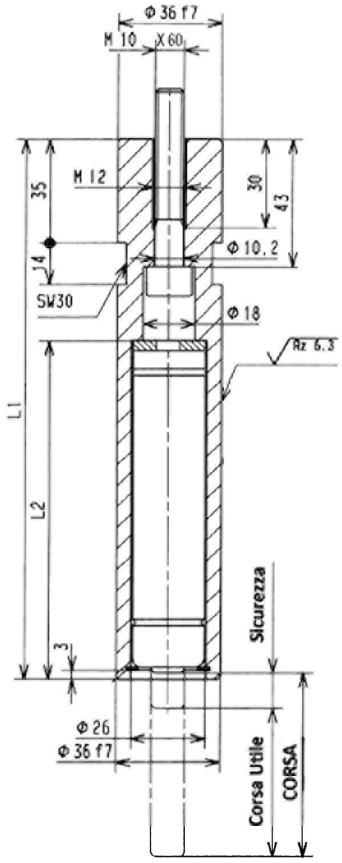

Codice	Tipo	L
D972-1	1	182
D972-2	2	200
D972-3	3	220

Materiali:
- CK 45 (HRC 58-62)
- 90MNCRV8 (HRC 58-62)

NB: fornito con gruppo cod. D995.
Se ordinato separatamente come ricambio:

Esempio di ordinazione/*Order example* = D972-1 (codice)

CILIDRI AZOTO D.25
(Cod. M200 SPECIAL SPRINGS CILINDRO AZOTO)

fornito con gruppo D995

Tipo	Corsa	Forza iniz. daN	Forza fin. daN	Caricam. daN	Colore
1	63	50	68	50	verde
		100	136	100	blu*
		150	204	150	rosso
		200	272	200	giallo
2	80	50	68	50	verde
		100	136	100	blu*
		150	204	150	rosso
		200	272	200	giallo
3	100	50	68	50	verde
		100	136	100	blu*
		150	204	150	rosso
		200	272	200	giallo

* Caricamento indicato da norma VW (100 daN)
Se ordinato separatamente come ricambio:

Esempio di ordinazione/*Order example* = M 200-063-blu (cod.+corsa+colore)

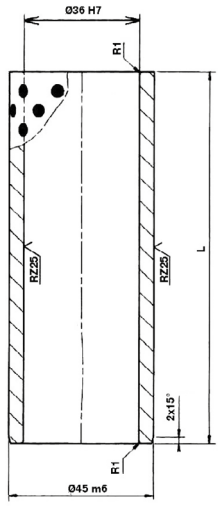

Codice
Cod. **D956**

BUSSOLA AUTOLUBRIFICANTE
GUIDE BUSH

Codice	Tipo	L
D956-1	1	115
D956-2	2	145
D956-3	3	170

Nota bene: fornita con gruppo D995
Se ordinata separatamente come ricambio

Esempio di ordinazione/*Order example* = D956-1 (codice)

Materiale:
bronzo - grafite HB ≥ 190

CF Torino - È vietata la riproduzione, anche parziale, del presente catalogo.

Via Alba, 25 - 10024 Moncalieri (TO) - Italy
Tel. +39 011641121 - Fax +39 0116829188
cftorino@cftorino.it www.cftorino.it

Sflangiatore *Flange lifter*



Codice	Cod. **SMV5**
Serie	BSOV50

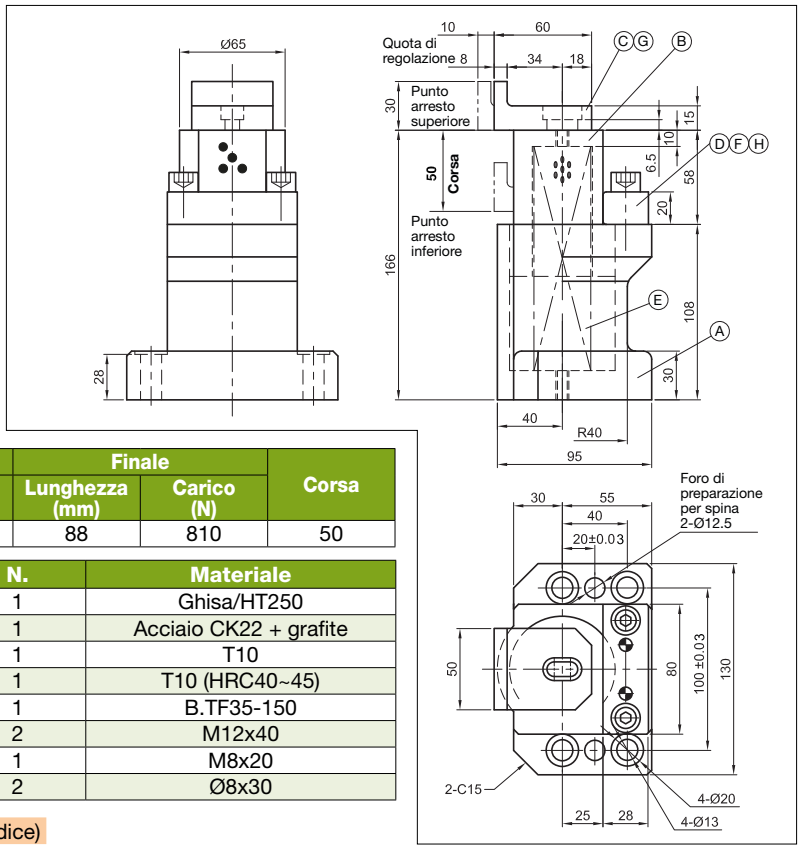

Molla		Iniziale		Finale		Corsa
Ø esterno (mm)	Lunghezza libera (mm)	Lunghezza (mm)	Carico (N)	Lunghezza (mm)	Carico (N)	
35	150	138	160	88	810	50

Rif.	Desrizione	N.	Materiale
A	Corpo	1	Ghisa/HT250
B	Perno scorrevole	1	Acciaio CK22 + grafite
C	Blocco sollevatore	1	T10
D	Fermo	1	T10 (HRC40~45)
E	Molla	1	B.TF35-150
F	Vite	2	M12x40
G	Vite	1	M8x20
H	Spina	2	Ø8x30

Esempio di ordinazione/*Order example* = SMV5 (Codice)

Sflangiatore *Flange lifter*



Codice	Cod. **SMV8**
Serie	BSOV80

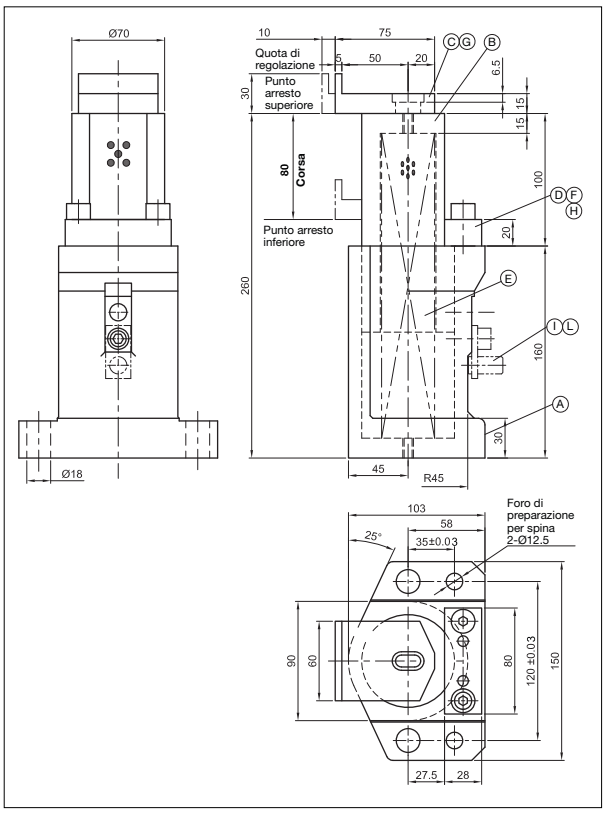

Molla		Iniziale		Finale		Corsa
Ø esterno (mm)	Lungh. libera (mm)	Lungh. (mm)	Carico (N)	Lungh. (mm)	Carico (N)	
40	250	230	200	150	1020	80

Rif.	Desrizione	N.	Materiale
A	Corpo	1	Ghisa/HT250
B	Perno scorrevole	1	Acciaio CK22 + grafite
C	Blocco sollevatore	1	T10
D	Fermo	1	T10 (HRC40~45)
E	Molla	1	B.TF40-250
F	Vite	2	M12x40
G	Vite	1	M8x20
H	Spina	2	Ø8x40
I	Perno di bloccaggio	1	Q235
L	Brugola	1	M10x16

Esempio di ordinazione/*Order example* = SMV8 (Codice)

CF Torino - È vietata la riproduzione, anche parziale, del presente catalogo.

Via Alba, 25 - 10024 Moncalieri (TO) - Italy
Tel. +39 011641121 - Fax +39 0116829188
cftorino@cftorino.it www.cftorino.it

Sflangiatore *Flange lifter*



Codice	Cod. **SMH5**
Serie	BSOH50

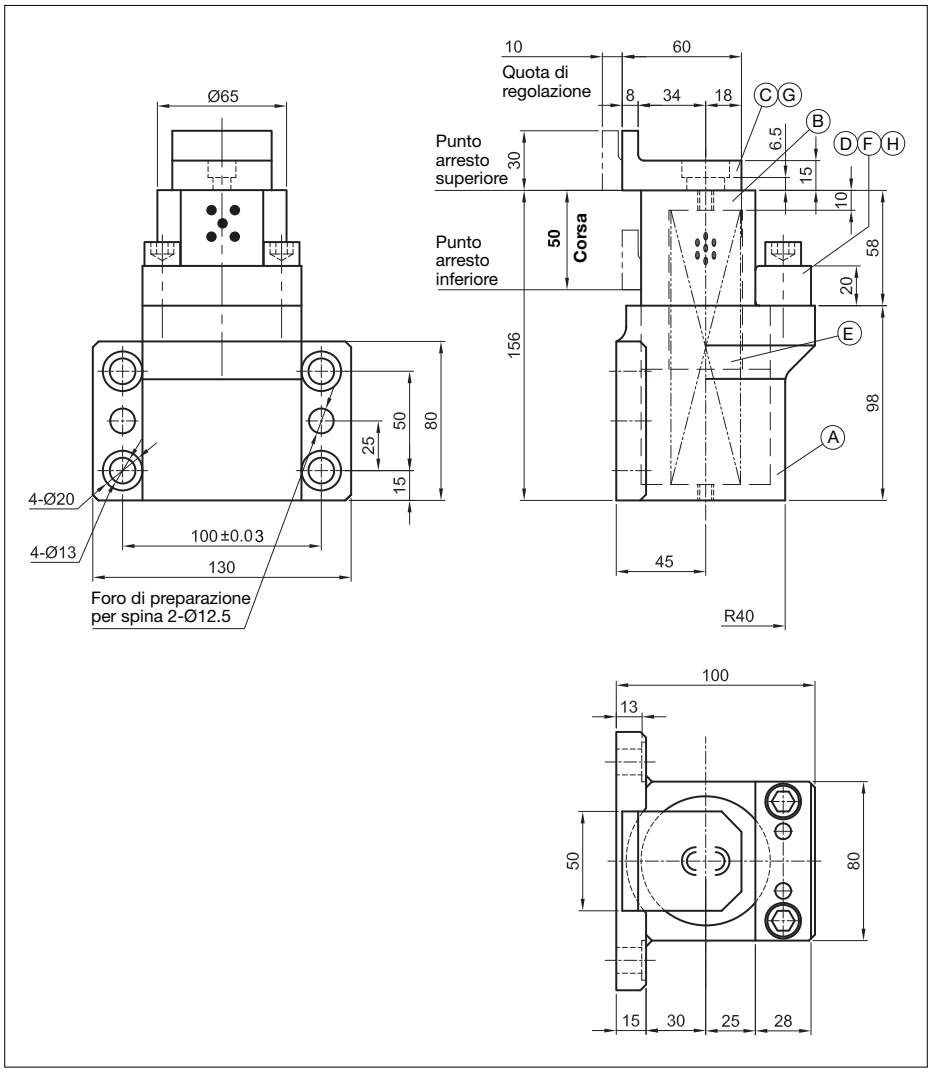

Molla		Iniziale		Finale		Corsa
Ø esterno (mm)	Lunghezza libera (mm)	Lunghezza (mm)	Carico (N)	Lunghezza (mm)	Carico (N)	
35	150	138	160	88	810	50

Rif.	Desrizione	N.	Materiale
A	Corpo	1	Ghisa/HT250
B	Perno scorrevole	1	Acciaio CK22 + grafite
C	Blocco sollevatore	1	T10
D	Fermo	1	T10 (HRC40~45)
E	Molla	1	B.TF35-150
F	Vite	2	M12x40
G	Vite	1	M8x20
H	Spina	2	Ø8x30

Esempio di ordinazione/*Order example* = SMH5 (Codice)

CF Torino - È vietata la riproduzione, anche parziale, del presente catalogo.

Via Alba, 25 - 10024 Moncalieri (TO) - Italy
Tel. +39 011641121 - Fax +39 0116829188
cftorino@cftorino.it www.cftorino.it

Sflangiatore con cilindro ad azoto *Nitrogen flange lifter*



Codice
Cod. **SFGU**

Codice	A corsa	Iniziale (daN)	Finale (daN)	B	C	D
SFGU-050-050	50	50	65	196	101	24
SFGU-050-100		100	135			
SFGU-050-150		150	200			
SFGU-050-200		200	260			
SFGU-080-050	80	50	65	256	131	
SFGU-080-100		100	135			
SFGU-080-150		150	200			
SFGU-080-200		200	260			
SFGU-100-050	100	50	65	296	151	
SFGU-100-100		100	135			
SFGU-100-150		150	200			
SFGU-100-200		200	260			

Esempio di ordinazione/*Order example* = SFGU-050-050 (Codice)

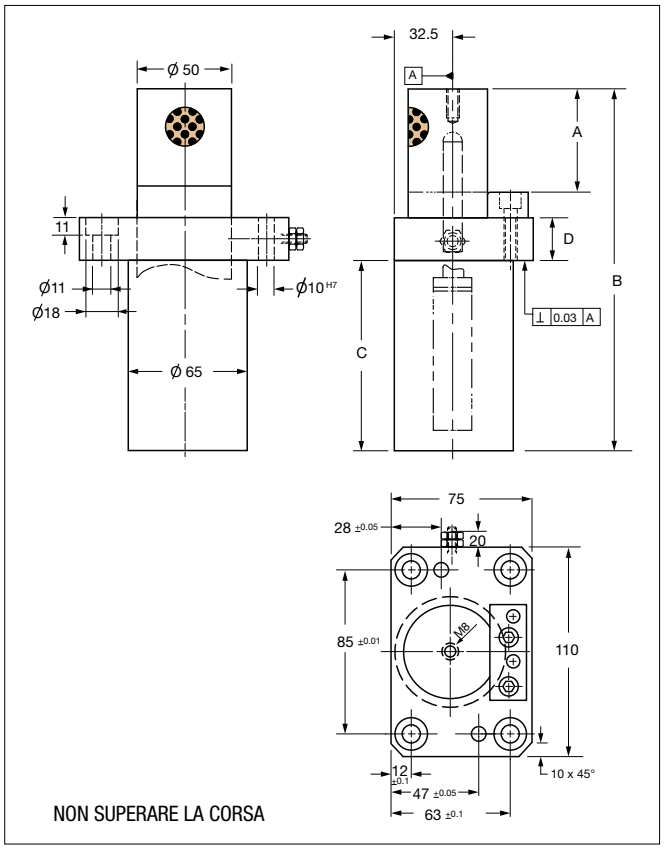

Sflangiatore con cilindro ad azoto *Nitrogen flange lifter*



Codice
Cod. **SFGY**

Codice	A corsa	Iniziale (daN)	Finale (daN)	B	C	D	E
SFGY-050-050	50	50	65	196	125	80	100
SFGY-050-100		100	135				
SFGY-050-150		150	200				
SFGY-050-200		200	260				
SFGY-080-050	80	50	65	256	155	110	130
SFGY-080-100		100	135				
SFGY-080-150		150	200				
SFGY-080-200		200	260				
SFGY-100-050	100	50	65	296	175	130	150
SFGY-100-100		100	135				
SFGY-100-150		150	200				
SFGY-100-200		200	260				

Esempio di ordinazione/*Order example* = SFGY-050-050 (Codice)

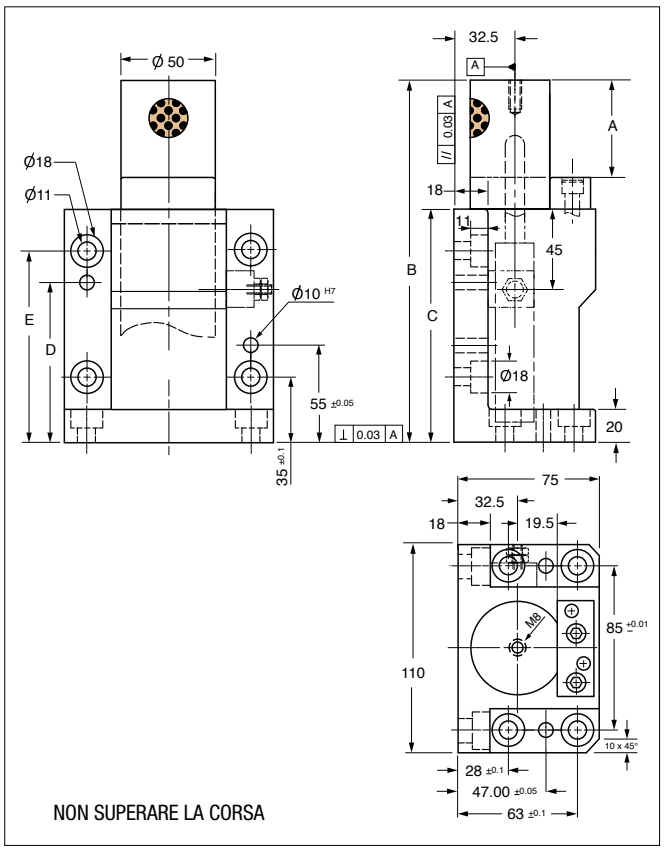

CF Torino - È vietata la riproduzione, anche parziale, del presente catalogo.

Via Alba, 25 - 10024 Moncalieri (TO) - Italy
Tel. +39 011641121 - Fax +39 0116829188
cftorino@cftorino.it www.cftorino.it

Valvola di regolazione flusso unidirezionale per stampi *Flux control*

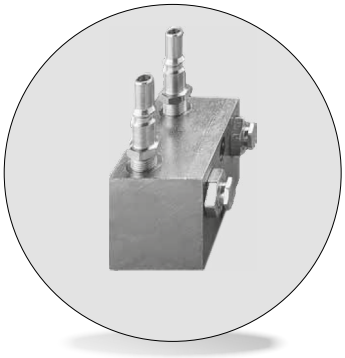

Codice	Materiale
Cod. **10063**	CK45

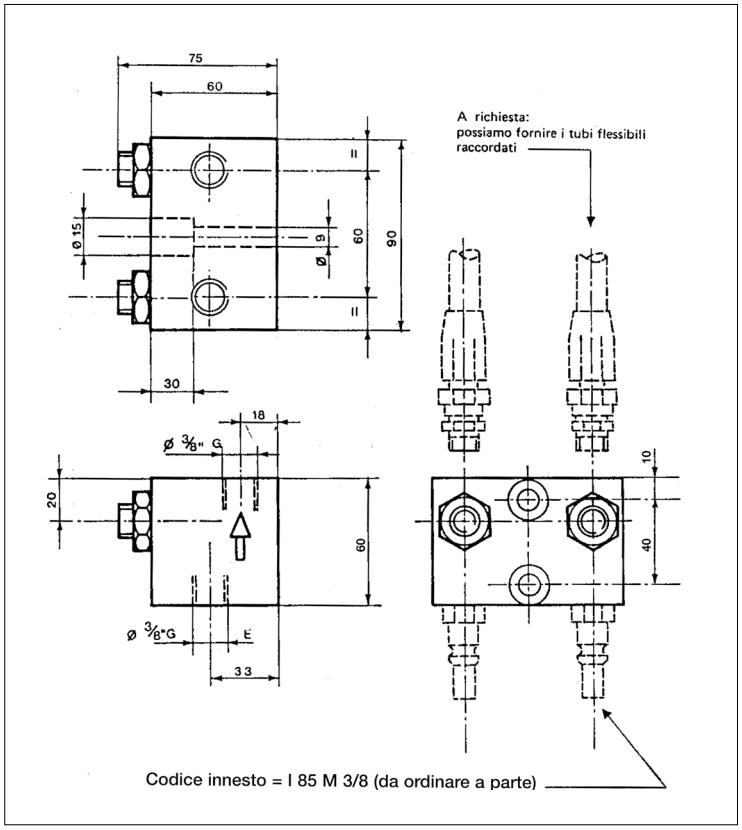

Valvola di regolazione flusso unidirezionale doppia per stampi, con regolazione da 0 a passaggio max. equivalente al Ø 7.
La regolazione viene effettuata agendo sul perno filettato (con chiave per esagono incassato) bloccabile con controdado per evitare sregolazioni spontanee in opere come vibrazioni, manomissioni, ecc.
Le caratteristiche di questa valvola la rendono particolarmente adatta per impieghi gravosi e soprattutto su stampi per lavorazione lamiera.
Nel senso (by-pass) il flusso libero è ndicato dalla freccia stampigliata sul corpo della valvola.

Esempio di ordinazione/*Order example* = 10063 (codice)

Gabbia piana a rulli *Roller group*

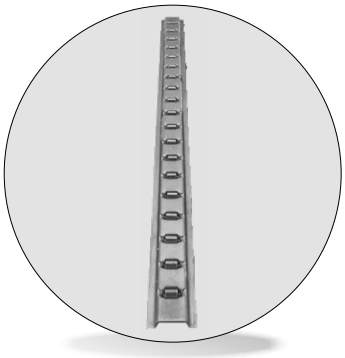

Codice
Cod. **88 SCRUL**

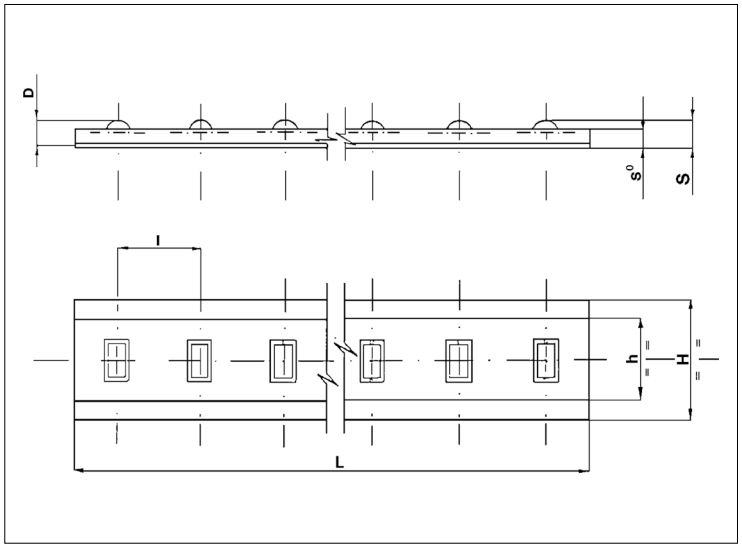

CODICE	D	H	h	L	I	S	s°
88SCRUL	8	35	24	750	25,4	8,5	6

Esempio di ordinazione/*Order example* = 88 SCRUL (codice)

CF Torino - È vietata la riproduzione, anche parziale, del presente catalogo.

Via Alba, 25 - 10024 Moncalieri (TO) - Italy
Tel. +39 011641121 - Fax +39 0116829188
cftorino@cftorino.it www.cftorino.it

Normalizzati per stampi

Standard parts for Die and Mold

Sfera di azzeramento *Locator ball*



Codice
Cod. **S20 GF**

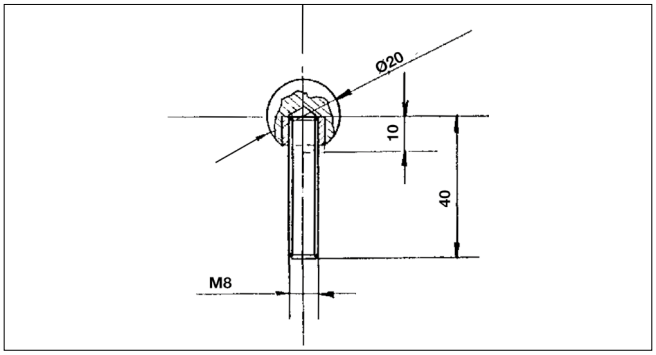

Esempio di ordinazione/*Order example* = S20 GF (codice)

Sfera portante *Ball carriers (transfer)*



Codice
Cod. **Ku15B**
Cod. **Ku30B**

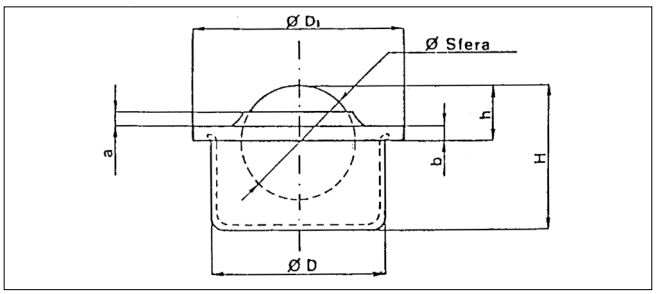

CODICE	PORTATA	a	b	h	H	D1	D	ø SFERA
KU15B	Kg. 50	3,5	2,8	$9,5^{\pm 0,2}$	21,5	31	$24^{\pm 0,065}$	15
KU30B	Kg. 250	4,3	4,0	$13,8^{\pm 0,3}$	37,5	55	$45^{\pm 0,080}$	30

Esempio di ordinazione/*Order example* = Ku30B (codice)

Rotella metallica *Steel roller*



Codice
Cod. **565.785049**

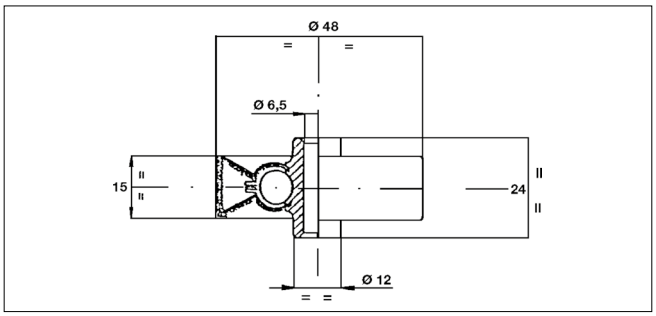

Esempio di ordinazione/*Order example* = 565.785049 (codice)

Tassello di compensazione *Componsation block*



CODICE	+D	H
703.1	100	25
703.2	100	30
703.3	80	25
703.4	80	30
703.5	120	25
703.6	120	30

Codice	Cod. **703**
Materiale	42CrMo4-HRC 46-48

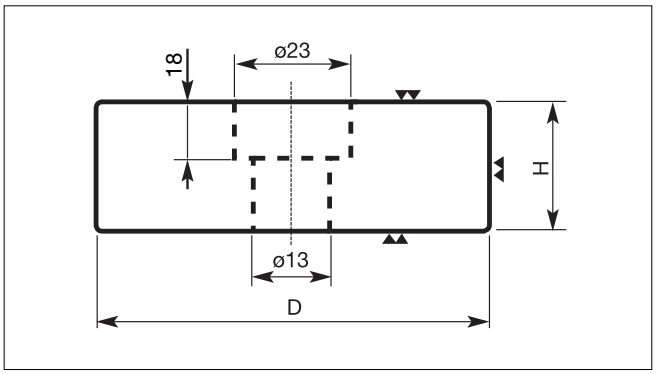

Esempio di ordinazione/*Order example* = 703.1 (codice)

CF Torino - È vietata la riproduzione, anche parziale, del presente catalogo.

Via Alba, 25 - 10024 Moncalieri (TO) - Italy
Tel. +39 011641121 - Fax +39 0116829188
cftorino@cftorino.it www.cftorino.it

Forcella a snodo e supporto per barre espulsori a parallelogramma

Toggle fork and support for ejector bar to parallelogram

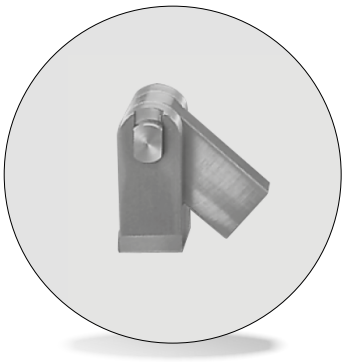

Codice	Materiale
Cod. **204.203561**	Acciaio
Cod. **204.203571**	

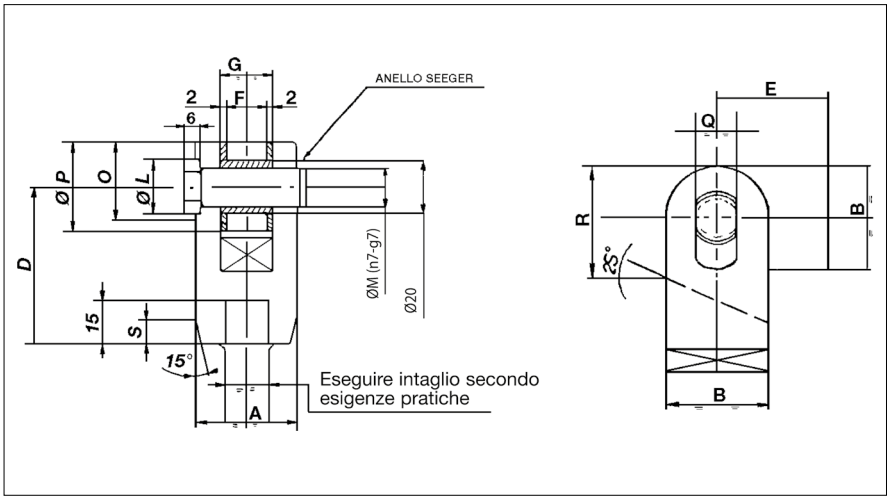

TIPO	DIMENSIONI FORCELLA																	CODICE (FIAT)
	A	B	C	D	E	F	G	H	I	L	M	N	O	P	Q	R	S	
1	40	35	/	62.5	70	16	20	38,5	48	20	14	13,3	30	35	16	40	10	204.203561
2	45	45	/	67,5	90	20	24	43,5	53	22	16	15,1	35	45	18	50	15	204.203571

Esempio di ordinazione/*Order example* = 204.203561 (codice)

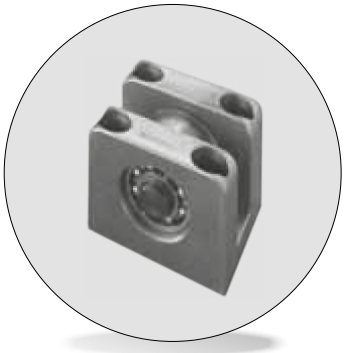

Codice	Materiale
Cod. **599.203641**	Acciaio
Cod. **599.203651**	

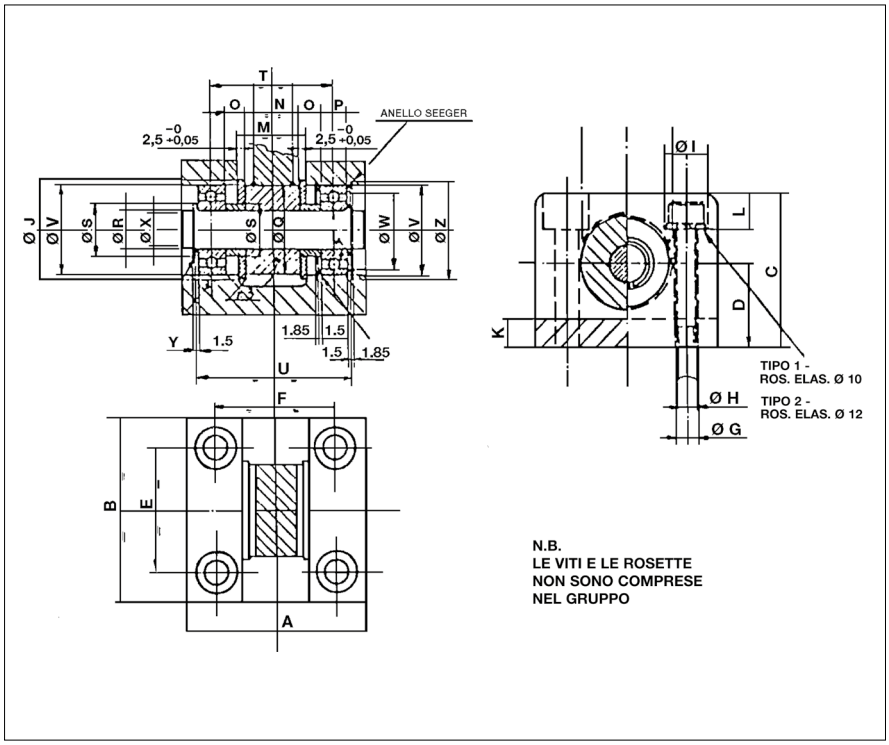

TIPO	DIMENSIONI SUPPORTO																									CODICE (FIAT)
	A	B	C	D	E	F	G	H	I	L	M	N	O	P	Q	R	S	T	U	V	W	X	Y	Z	K	J	
1	80	80	65	35	56	56	10,5	M10	20	15	30	25	9,5	12	40	17	22	56	71	40	35	16,1	1,1	42,5	12	44	599.203641
2	90	95	90	50	66	62	12,5	M12	22	20	35	30	9	14	50	20	26	62	79	47	41	19	1,3	49, 5	20	54	599.203651

Esempio di ordinazione/*Order example* = 599.203641 (codice)

CF Torino - È vietata la riproduzione, anche parziale, del presente catalogo.

Via Alba, 25 - 10024 Moncalieri (TO) - Italy
Tel. +39 011641121 - Fax +39 0116829188
cftorino@cftorino.it www.cftorino.it

Supporto *Support*

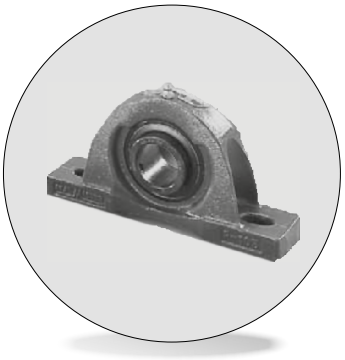

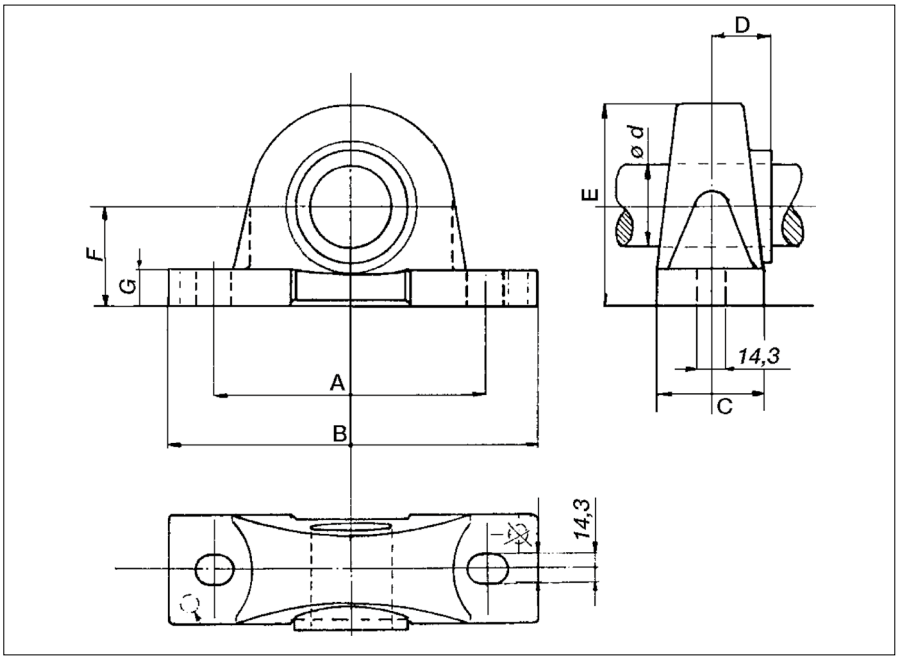

Codice
Cod. **NP 206**

Codice
Cod. **NP 208**

CODICE	ø d	A	B	C	D	E	F	G
NP 206	30	120.6	165	47.6	22.2	86	42.86	14.3
NP 208	40	136.5	184	54	30.1	100	49.21	17.5

Esempio di ordinazione/*Order example* = NP206 (codice)

Morsetto per comando barre (espulsori a parallelogramma) *Clamp*

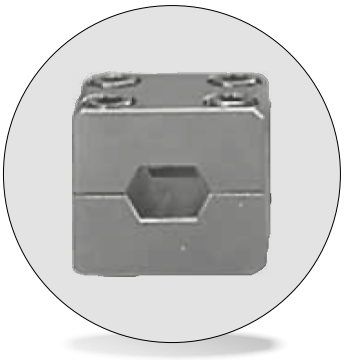

Codice
Cod. **20111339**
Cod. **20115421**
Cod. **203401**

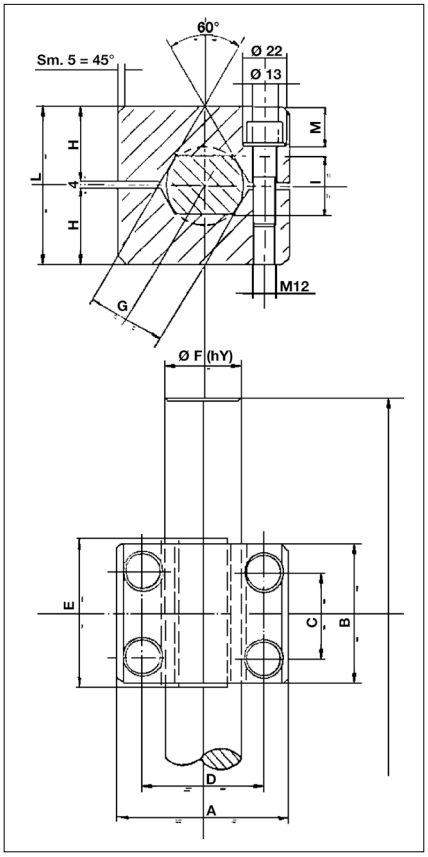

CODICE	ø ALBERO	DIMENSIONE										
		A	B	C	D	E	ø F	G	E	I	L	X
20111339	30	75	55	30	48	65	30	30,5	33	24	70	15
20115421	30	75	70	44	48	80	30	30,5	33	24	70	15,8
203401	40	90	70	44	64	80	40	40,5	38	30	80	20

Esempio di ordinazione/*Order example* = 20111339 (codice)

CF Torino - È vietata la riproduzione, anche parziale, del presente catalogo.

Via Alba, 25 - 10024 Moncalieri (TO) - Italy
Tel. +39 011641121 - Fax +39 0116829188
cftorino@cftorino.it www.cftorino.it

Nitro roller

Nitro roller



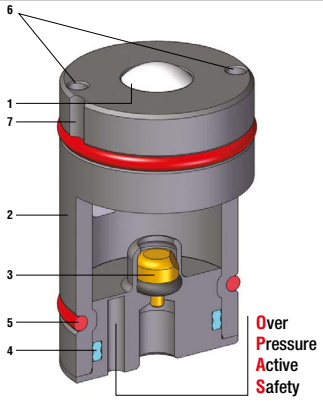

1	Ball
2	Body
3	Valve
4	Dual ring seal
5	Force color code
6	Extraction holes (not on NRS115 - NRS175)
7	Orientation grooves

Codice	Cod. **NRS**

ACTIVE SAFETY
Not on NRR115

OPAS

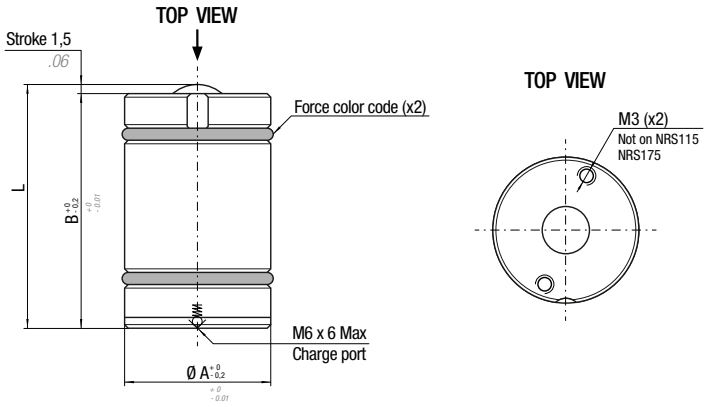

Codice *Code*	A		L		B		Colore forza *Force color*	Pressione *Pressure*		Forza *Force*			
	mm	*inch*	mm	*inch*	mm	*inch*		Bar	psl	daN	lb	~Kg	*lb*
NRS 115 -...	16	*0.63*	27,5	*1.08*	26	*1.02*	GR (GREEN)	25	*363*	30	*67*	0,03	*0.07*
							BU (BLUE)	50	725	55	124		
							RD (RED)	75	1088	85	191		
							YW (YELLOW)	100	1450	115	259		
							BK (BLACK)	25 ÷ 100	363 ÷ 1450	30 ÷ 115	67 ÷ 259		
NRS 175 -...	20	*0.79*	31,5	*1.24*	30	*1.18*	GR (GREEN)	25	*363*	45	*101*	0,06	*0.13*
							BU (BLUE)	50	*725*	90	*202*		
							RD (RED)	75	*1088*	135	*303*		
							YW (YELLOW)	100	*1450*	175	*393*		
							BK (BLACK)	25 ÷ 100	*363 ÷ 1450*	45 ÷ 175	*101 ÷ 393*		
NRS 285-...	24	*0.94*	39,5	*1.56*	38	*1.50*	GR (GREEN)	25	*363*	70	*157*	0,09	*0.20*
							BU (BLUE)	50	*725*	140	*315*		
							RD (RED)	75	*1088*	215	*483*		
							YW (YELLOW)	100	*1450*	285	*641*		
							BK (BLACK)	25 ÷ 100	*363 ÷ 1450*	70 ÷ 285	*157 ÷ 641*		
NRS 490 -...	30	*1.18*	45,5	*1.79*	44	*1.73*	GR (GREEN)	25	*363*	125	*281*	0,18	*0.40*
							BU (BLUE)	50	*725*	245	*551*		
							RD (RED)	75	*1088*	370	*832*		
							YW (YELLOW)	100	*1450*	490	*1102*		
							BK (BLACK)	25 ÷ 100	*363 ÷ 1450*	125 ÷ 490	*281 ÷ 1102*		
NRS 960 -...	40	*1.57*	54,5	*2.15*	53	*2.09*	GR (GREEN)	25	*363*	240	*540*	0,36	*0.79*
							BU (BLUE)	50	*725*	480	*1079*		
							RD (RED)	75	*1088*	720	*1619*		
							YW (YELLOW)	100	*1450*	960	*2158*		
							BK (BLACK)	25 ÷ 100	*363 ÷ 1450*	240 ÷ 960	*540 ÷ 2158*		

Esempio di ordinazione/*Order example* = NRS 115 - RD (Codice/*code* + colore forza/*force color*)

CF Torino - È vietata la riproduzione, anche parziale, del presente catalogo.

Via Alba, 25 - 10024 Moncalieri (TO) - Italy
Tel. +39 011641121 - Fax +39 0116829188
cftorino@cftorino.it www.cftorino.it

Nitro roller

Nitro roller



Codice	Cod. NRR

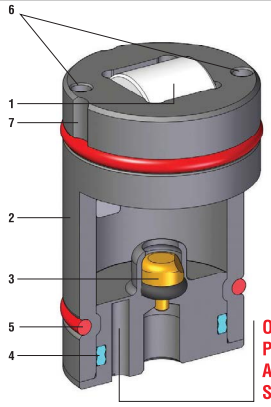

1	Roller
2	Body
3	Valve
4	Dual ring seal
5	Force color code
6	Extraction holes (not on NRR115 - NRR175)
7	Orientation grooves

ACTIVE SAFETY
Not on NRR115

OPAS

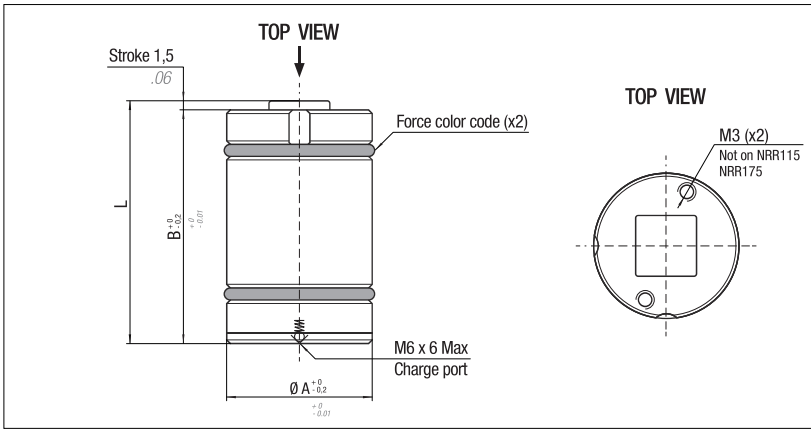

Codice *Code*	A		L		B		Colore forza *Force color*	Pressione *Pressure*		Forza *Force*			
	mm	*inch*	mm	*inch*	mm	*inch*		Bar	psl	daN	lb	~Kg	*lb*
NRR 115 -...	16	*0.63*	27,5	*1.08*	26	*1.02*	GR (GREEN)	25	*363*	30	*67*	0,03	*0.07*
							BU (BLUE)	50	*725*	55	*124*		
							RD (RED)	75	*1088*	85	*191*		
							YW (YELLOW)	100	*1450*	115	*259*		
							BK (BLACK)	25 ÷ 100	*363 ÷ 1450*	30 ÷ 115	*67 ÷ 259*		
NRR 175 -...	20	*0.79*	31,5	*1.24*	30	*1.18*	GR (GREEN)	25	*363*	45	*101*	0,06	*0.13*
							BU (BLUE)	50	*725*	90	*202*		
							RD (RED)	75	*1088*	135	*303*		
							YW (YELLOW)	100	*1450*	175	*393*		
							BK (BLACK)	25 ÷ 100	*363 ÷ 1450*	45 ÷ 175	*101 ÷ 393*		
NRR 285 -...	24	*0.94*	39,5	*1.56*	38	*1.50*	GR (GREEN)	25	*363*	70	*157*	0,09	*0.20*
							BU (BLUE)	50	*725*	140	*315*		
							RD (RED)	75	*1088*	215	*483*		
							YW (YELLOW)	100	*1450*	285	*641*		
							BK (BLACK)	25 ÷ 100	*363 ÷ 1450*	70 ÷ 285	*157 ÷ 641*		
NRR 490 -...	30	*1.18*	45,5	*1.79*	44	*1.73*	GR (GREEN)	25	*363*	125	*281*	0,18	*0.40*
							BU (BLUE)	50	*725*	245	*551*		
							RD (RED)	75	*1088*	370	*832*		
							YW (YELLOW)	100	*1450*	490	*1102*		
							BK (BLACK)	25 ÷ 100	*363 ÷ 1450*	125 ÷ 490	*281 ÷ 1102*		
NRR 960 -...	40	*1.57*	54,5	*2.15*	53	*2.09*	GR (GREEN)	25	*363*	240	*540*	0,36	*0.79*
							BU (BLUE)	50	*725*	480	*1079*		
							RD (RED)	75	*1088*	720	*1619*		
							YW (YELLOW)	100	*1450*	960	*2158*		
							BK (BLACK)	25 ÷ 100	*363 ÷ 1450*	240 ÷ 960	*540 ÷ 2158*		

Esempio di ordinazione/*Order example* = NRR 115 - RD (Codice/*code* + colore forza /*force color*)

CF Torino - È vietata la riproduzione, anche parziale, del presente catalogo.

Via Alba, 25 - 10024 Moncalieri (TO) - Italy
Tel. +39 011641121 - Fax +39 0116829188
cftorino@cftorino.it www.cftorino.it