# AUTOMOTIVE
## Normalizzati per stampi per automotive
*Automotive standard parts for die*






CF Torino - È vietata la riproduzione, anche parziale, del presente catalogo.

Via Alba, 25 - 10024 Moncalieri (TO) - Italy
Tel. +39 011641121 - Fax +39 0116829188
cftorino@cftorino.it www.cftorino.it

| 010.90.05 | 010.90.05 | 010.90.10 | 010.90.50 | 010.90.55 | 010.90.60 | 017.90.05 / 017.90.10 / 017.90.15 |
|---|---|---|---|---|---|---|
|  |  |  |  |  |  |  |
| Elementi di marcaggio porta punzoni<br>*Stamp retainer* | Piastrina di contrapposizione<br>*Backing plate* | Marcatore marchio emblematico<br>*Stamp logo* | Marcatore fine corsa<br>*Bottoming marker* | Piastra di regolazione<br>*Adjustment plate* | Chiavetta standard<br>*Standard keys* | Cono di centraggio<br>*Locating cone* |
| pag. 7.FC.4 | pag. 7.FC.4 | pag. 7.FC.4 | pag. 7.FC.4 | pag. 7.FC.4 | pag. 7.FC.5 | pag. 7.FC.5 |

| 025.90.05 | 025.90.10 | 025.90.35 | 025.90.40 | 025.90.45 | 025.90.55 | 025.90.60 |
|---|---|---|---|---|---|---|
|  |  |  | 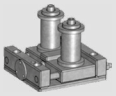 | 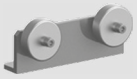 |  |  |
| Sfera portante<br>*Ball carriers* | Gruppo guida traliccio<br>*Rack guidance assembly* | Guida nastro fisso<br>*Fixed strip guide* | Guida nastro mobile<br>*Mobile strip guide* | Gruppo rullini<br>*Roller group* | Rotella metallica<br>*Steel roller* | Gruppo molla<br>*Spring group* |
| pag. 7.FC.5 | pag. 7.FC.5 | pag. 7.FC.6 | pag. 7.FC.6 | pag. 7.FC.6 | pag. 7.FC.7 | pag. 7.FC.7 |

| 025.90.65 | 025.90.70 | 025.90.75 | 025.90.80 | 025.90.85 | 025.90.90 | 025.90.95 |
|---|---|---|---|---|---|---|
|  |  |  | 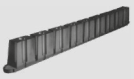 |  |  |  |
| Gruppo molla<br>*Spring group* | Gruppo arresto traliccio<br>*Lifter reaction with stop assembly* | Gruppo molla<br>*Spring group* | Estrattore in elastomero<br>*Elastomer stripper* | Rullino sollevamento nastro<br>*Roller stock lifter* | Gruppo molla in elastomero<br>*Spring group-elastomer* | Gruppo di arresto<br>*Pad retainer* |
| pag. 7.FC.7 | pag. 7.FC.7 | pag. 7.FC.7 | pag. 7.FC.8 | pag. 7.FC.8 | pag. 7.FC.8 | pag. 7.FC.8 |

| 025.90.95 | 025.90.105 | 025.90.135 | 025.90.135 | 025.90.145 | 025.90.150 | 025.90.155 |
|---|---|---|---|---|---|---|
|  |  |  | 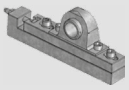 | 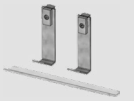 |  |  |
| Gruppo di arresto<br>*Pad retainer* | Gruppo rullo di evacuazione<br>*Evacuation roller assembly* | Gruppo seal-master<br>*Seal master assembly* | Gruppo seal-master<br>*Seal master assembly* | Gruppo riparo cinghia<br>*Covering belt* | Gruppo supporto per pista magnetica<br>*Support* | Gruppo colonna<br>*Guide post group* |
| pag. 7.FC.8 | pag. 7.FC.9 | pag. 7.FC.9 | pag. 7.FC.9 | pag. 7.FC.9 | pag. 7.FC.10 | pag. 7.FC.10 |

| 025.90.160 | 030.90.05 | 030.90.10 | 030.90.15 | 030.90.20 | 030.90.25 | 030.90.40 030.90.41 |
|---|---|---|---|---|---|---|
|  | 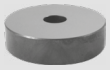 |  |  |  |  |  |
| Gruppo molla<br>*Guide post group* | Tassello di compensazione<br>*Compensation block* | Tassello di compensazione<br>*Spacer plates, toothed with adjustable plate* | Piastra di precentraggio<br>*Pre-centering plate* | Candela<br>*Air pin* | Boccola in acciaio<br>*Bush steel* | Riferimento L<br>*Gage L* |
| pag. 7.FC.10 | pag. 7.FC.10 | pag. 7.FC.11 | pag. 7.FC.11 | pag. 7.FC.11 | pag. 7.FC.12 | pag. 7.FC.12 |

| 030.90.45 | 030.90.165 | 030.90.180 | 045.90.90 | 050.90.65 | 050.90.70 | 050.90.75 |
|---|---|---|---|---|---|---|
|  |  |  |  |  |  |  |
| Riferimento L per sensore<br>*Gage L for sensor* | Tubo sfogo aria<br>*Air relief tubing* | Gancio<br>*Lower binder dutchman* | Chiavette per matrici<br>*Button keys* | Piastre di spessoramento per piastre di scorrimento<br>*Shim plate for wear plate* | Piastre guida autolubrificanti VDI 3357<br>*Wear plate self lubricating VDI 3357* | Piastra in acciaio<br>*Wear plate steel* |
| pag. 7.FC.12 | pag. 7.FC.12 | pag. 7.FC.13 | pag. 7.FC.13 | pag. 7.FC.13 | pag. 7.FC.13 | pag. 7.FC.14 |

| 050.90.80 | 050.90.85 | 050.90.90 | 050.90.95 | 050.90.100 / 050.90.101 | 050.90.105 | 050.90.110 |
|---|---|---|---|---|---|---|
|  |  |  |  |  |  |  |
| Piastre guida VDI 3357<br>*Gib plates VDI 3357* | Piastre guida VDI 3357<br>*Gib plates VDI 3357* | Piastra guida in acciaio<br>*Wear plate steel* | Piastra guida in acciaio<br>*Wear plate steel* | Guida a v con piastre di scorrimento intercambiabili e ritorno di sicurezza<br>*"V" driver sets with replacable inserts with positive return* | Guida V acciaio VDI 3357<br>*"V" driver steel VDI 3357* | Guida a V autolubrificante VDI 3357<br>*"V" driver self-lubricating VDI 3357* |
| pag. 7.FC.14 | pag. 7.FC.14 | pag. 7.FC.15 | pag. 7.FC.15 | pag. 7.FC.15 | pag. 7.FC.16 | pag. 7.FC.16 |

| 050.90.115 | 050.90.120 | 050.90.125 | 050.90.130 | 050.90.131 | 050.90.135 | 050.90.140 / 050.90.145 |
|---|---|---|---|---|---|---|
|  |  |  |  |  |  |  |
| Piastra di spessoramento per guide a V<br>*Shim plate for V driver* | Guida di scorrimento a "L" autolubrificante<br>*Wear plates "L" self-lubricating* | Cuneo autolubrificante e in acciaio VDI 3357<br>*Cam dwell, self-lubricating and steel VDI 335* | Cuneo autolubrificante e in acciaio<br>*Cam dwell, self-lubricating and steel* | Piastre di spessoramento<br>*Shim plate* | Piastra di aggiustaggio<br>*Adjustment plate* | Cuneo<br>*Cam dwel wear plate* |
| pag. 7.FC.16 | pag. 7.FC.17 | pag. 7.FC.17 | pag. 7.FC.18 | pag. 7.FC.18 | pag. 7.FC.19 | pag. 7.FC.19 |

AUTOMOTIVE

CF Torino - È vietata la riproduzione, anche parziale, del presente catalogo.

Via Alba, 25 - 10024 Moncalieri (TO) - Italy
Tel. +39 011641121 - Fax +39 0116829188
cftorino@cftorino.it www.cftorino.it

# AUTOMOTIVE
# Normalizzati per stampi per automotive
*Automotive standard parts for die*



| | | | | | | |
|---|---|---|---|---|---|---|
| **050.90.150**<br><br>Forcella nottolino<br>*Fork pawl*<br>pag. 7.FC.19 | **050.90.177**<br><br>Gancio di sicurezza<br>*Positive return plate, steel*<br>pag. 7.FC.20 | **050.90.195**<br><br>Arresto slitta<br>*Slide stop block*<br>pag. 7.FC.20 | **050.90.200**<br><br>Arresto<br>*Stop block*<br>pag. 7.FC.20 | **050.90.205**<br><br>Arresto slitta<br>*Slide stop block*<br>pag. 7.FC.20 | **065.90.05**<br><br>Gruppo tirante di sicurezza<br>*Guide pin pad retainer assembly*<br>pag. 7.FC.21 | **065.90.30 / 065.90.35**<br>**065.90.40 / 065.90.45**<br><br>Gruppo tirante di sicurezza<br>*Retainer bolt assembly*<br>pag. 7.FC.21 |
| **065.90.65**<br><br>Ammortizzatore<br>*Shock absorber*<br>pag. 7.FC.22 | **065.90.70**<br><br>Colonna guida DIN 9833<br>*Guide post DIN 9833*<br>pag. 7.FC.22 | **065.90.75**<br><br>Colonna guida<br>*Guide post*<br>pag. 7.FC.23 | **065.90.80**<br><br>Colonna guida<br>*Guide post*<br>pag. 7.FC.23 | **065.90.85**<br><br>Boccola guida autolubrificante DIN 9834<br>*Guide bush, self-lubricating DIN 9834*<br>pag. 7.FC.23 | **065.90.90**<br><br>Staffette<br>*Toe clamp*<br>pag. 7.FC.24 | **065.90.95**<br><br>Boccola autolubrificante<br>*Bush self-lubricating*<br>pag. 7.FC.24 |
| **065.90.100**<br><br>Staffetta<br>*Toe clamp*<br>pag. 7.FC.24 | **065.90.105**<br><br>Boccola guida per premilamiera<br>*Bushing for slide blankholder*<br>pag. 7.FC.24 | **065.90.120**<br><br>Piastre guida VDI 3357<br>*Wear plates VDI 3357*<br>pag. 7.FC.25 | **065.90.125**<br><br>Distanziale per piastre<br>*Distance plates for wear plates*<br>pag. 7.FC.26 | **065.90.130**<br><br>Perno di arresto<br>*Pad retainer pin*<br>pag. 7.FC.26 | **065.90.190**<br><br>Centraggio<br>*Locating pin*<br>pag. 7.FC.26 | **065.90.195**<br><br>Distanziale<br>*Balance block*<br>pag. 7.FC.26 |
| **065.90.200**<br><br>Piastrina di ritegno per colonne guida<br>*Guide pin retainer plate*<br>pag. 7.FC.27 | **075.90.45**<br><br>Espulsore a molla<br>*Spring plunger*<br>pag. 7.FC.27 | **075.90.110**<br><br>Piastra di reazione<br>*Pressure plate*<br>pag. 7.FC.27 | **075.90.115**<br><br>Piastra di reazione<br>*Pressure plate*<br>pag. 7.FC.28 | **075.90.120**<br>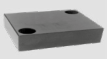<br>Piastra di reazione<br>*Pressure plate*<br>pag. 7.FC.28 | **080.90.40**<br><br>Guide angolari L autolubrificanti<br>*Angular guide self-lubricating*<br>pag. 7.FC.28 | **080.90.60**<br><br>Morsetto<br>*Clamp*<br>pag. 7.FC.28 |
| **080.90.75**<br>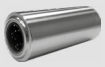<br>Canotto guida<br>*Ball bearing guide sleeve for lifter*<br>pag. 7.FC.28 | **080.90.80**<br><br>Colonna per traliccio<br>*Lifter guide pin*<br>pag. 7.FC.29 | **080.90.90**<br><br>Puntalino in elastomero<br>*Elastomer CAP*<br>pag. 7.FC.29 | **085.90.135**<br><br>Aggancio nottolino<br>*Compling plate*<br>pag. 7.FC.29 | **085.90.140**<br><br>Nottolino<br>*Coupling plate*<br>pag. 7.FC.29 | **095.90.10**<br><br>Inserto filettato per fusioni<br>*Cast -in threaded inserts*<br>pag. 7.FC.30 | **095.90.20**<br><br>Molla in elastomero<br>*Elastomer spring*<br>pag. 7.FC.30 |
| **095.90.25**<br><br>Perno per molle in elastomero<br>*Pin for elastomer springs*<br>pag. 7.FC.30 | **095.90.30**<br><br>Perno di sollevamento<br>*Lifting pin*<br>pag. 7.FC.30 | **095.90.30 095.90.35**<br><br>Perno di sollevamento<br>*Lifting pin*<br>pag. 7.FC.31 | **095.90.40**<br><br>Boccole per perni di sollevamento<br>*Bush for lifting pins*<br>pag. 7.FC.31 | **095.90.71**<br><br>Staffa di sollevamento completa di perno e centraggio<br>*Lifting brackets with pin and locating pins*<br>pag. 7.FC.31 | **095.90.60 / 65/ 70**<br><br>Staffa di sollevamento completa di perno<br>*Lifting brackets with pin*<br>pag. 7.FC.32 | **095.90.75**<br><br>Perno di ricambio per staffe di sollevamento<br>*Replacement lifting pin for bracket*<br>pag. 7.FC.33 |
| **STQ 40005**<br><br>Staffe per clamps<br>*Bracket for clamps*<br>pag. 7.FC.33 | **STQ 40005**<br><br>Piastrina per staffe<br>*Plate for bracket*<br>pag. 7.FC.33 | **STQ 40005**<br><br>Piastrina per staffe<br>*Plate for bracket*<br>pag. 7.FC.33 | **STQ 40005**<br><br>Piastrina per staffe<br>*Plate for bracket*<br>pag. 7.FC.34 | **STQ 40005**<br><br>Piastrina per staffe<br>*Plate for bracket*<br>pag. 7.FC.34 | **STQ 40007**<br><br>Marcatore fine corsa<br>*Bottoming marker*<br>pag. 7.FC.34 | **STQ 40010**<br><br>Centraggio stampo<br>*Locating*<br>pag. 7.FC.34 |
| **STQ 40011**<br><br>Fine corsa diritto e a V<br>*Stop-block*<br>pag. 7.FC.34 | | | | | | |

CF Torino - È vietata la riproduzione, anche parziale, del presente catalogo.

Via Alba, 25 - 10024 Moncalieri (TO) - Italy
Tel. +39 011641121 - Fax +39 0116829188
cftorino@cftorino.it www.cftorino.it

## Elementi di marcaggio porta punzoni *Stamp retainer*



| Codice | Materiale |
|---|---|
| Cod. **010.90.05** | CK45 |

| ex code | c |
|---|---|
| GRLO_3P_123045 | 45 |
| GRLO_4P_163247 | 47 |
| GRLO_8P_324863 | 63 |

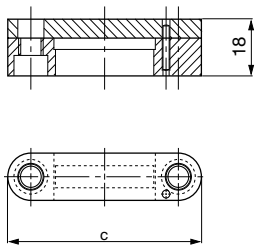


Esempio di ordinazione/*Order example* = GRLO_3P_123045 (ex code)

## Piastrina di contrapposizione *Backing plate*

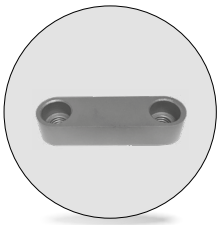

| Codice | Materiale |
|---|---|
| Cod. **010.90.05** | K720 – HRC 56 - 58 |

| ex code | c |
|---|---|
| TCON_3P_123045 | 45 |
| TCON_4P_163247 | 47 |
| TCON_8P_324863 | 63 |

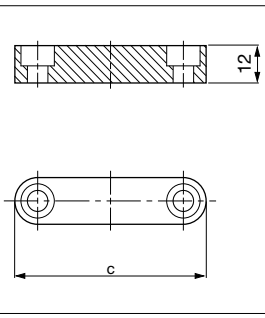


Esempio di ordinazione/*Order example* = TCON_3P_123045 (ex code)

## Marcatore marchio emblematico *Stamp logo*

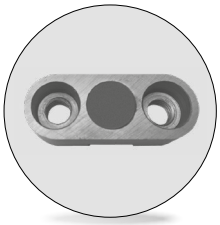

| Codice | Materiale |
|---|---|
| Cod. **010.90.10** | ① = 36CrNi4 HRC 48-50<br>② = 90MnCrV8 HRC 54-56<br>③ = 90MnCrV8 HRC 54-56 |

| ex code | a | c |
|---|---|---|
| GRME_N10044017 | 44 | 17 |
| GRME_N15052022 | 52 | 22 |

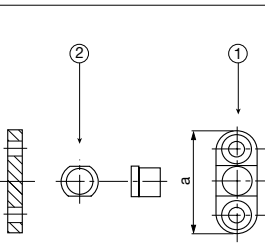


Esempio di ordinazione/*Order example* = GRME_N10044017 (ex code)

In fase di ordinazione specificare il tipo di punzone.
*When ordering, indicate type of punch.*

## Marcatore fine corsa *Bottoming marker* — Cod. **010.90.50**
## Piastra di regolazione *Adjustment plate* — Cod. **010.90.55**



* = Dimensione preferita per part. in alluminio
** = Dimensione preferita per part. in acciaio

| Codice | Materiale |
|---|---|
| Cod. **010.90.50** | X155CrVMo121 HRC 55 ÷ 60 |

| CC number | M | D |
|---|---|---|
| 21-750-0019 | *11,8 | 13 |
| 21-750-0028 | 13 | 15 |
| 21-750-0038 | 16 | 18 |
| 21-750-0048 | **19 | 21 |

| Codice | Materiale |
|---|---|
| Cod. **010.90.55** | 42CrMo4 |

| CC number | T | D |
|---|---|---|
| 19-010-0121 | 3 | 12 |
| 19-010-0119 | 4 | 14 |
| 19-010-0118 | 4 | 17,5 |
| 19-010-0117 | 4 | 20,5 |

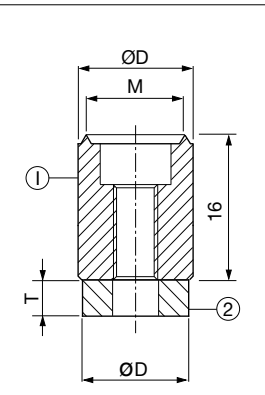


Esempio di ordinazione/*Order example* = 21-750-0019 (CC number) (Piastra di regolazione inclusa)



CF Torino - È vietata la riproduzione, anche parziale, del presente catalogo.

Via Alba, 25 - 10024 Moncalieri (TO) - Italy
Tel. +39 011641121 - Fax +39 0116829188
cftorino@cftorino.it www.cftorino.it

## Chiavetta standard *Standard keys*

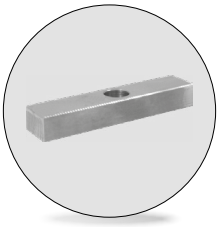

| Codice | Materiale |
|---|---|
| Cod. **010.90.60** | CK45 |

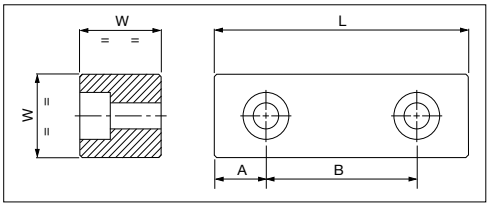


| CC number | W | L | A | B |
|---|---|---|---|---|
| 19-010-0089 | 25 | 80 | 40 | – |
| 19-010-9430 | 25 | 125 | 62,5 | – |
| 19-010-9431 | 25 | 180 | 25 | 130 |
| 19-010-0088 | 30 | 80 | 40 | – |

| CC number | W | L | A | B |
|---|---|---|---|---|
| 19-010-9432 | 30 | 125 | 62,5 | – |
| 19-010-9433 | 30 | 180 | 30 | 120 |
| – | 34x25 | 90 | 45 | – |
| | | | | |

Esempio di ordinazione/*Order example* = 19-010-0089 (CC number)

## Cono di centraggio *Locating cone*



| Codice |
|---|
| Cod. **010.90.85** (F + M + P) |
| Cod. **010.90.90** (F) |
| Cod. **010.90.95** (M + P) |

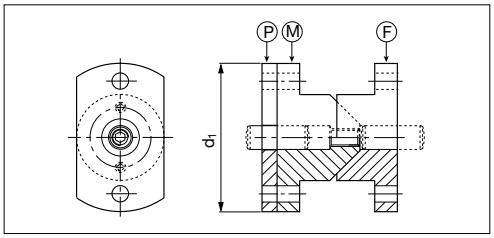


| CC number | ex code | Tipo | d1 |
|---|---|---|---|
| 19-010-0082 | CN_100_B | F+M+P | 100 |
| 19-010-0085 | CN_120_B | F+M+P | 120 |
| 19-010-0084 | – | F | 100 |
| 19-010-0083 | – | F | 120 |

| CC number | ex code | Tipo | d1 |
|---|---|---|---|
| 19-010-0086 | – | M | 100 |
| 19-010-0087 | – | M | 120 |
| 19-010-0091 | – | P | 100 |
| 19-010-0090 | – | P | 120 |

| Materiale |
|---|
| F/M = 16MnCr5 (HRC 60-62) |
| P = CK45 |

Esempio di ordinazione/*Order example* = 19-010-0082 (CC number)

## Sfera portante *Ball carriers*



| Codice | Materiale |
|---|---|
| Cod. **025.90.05** | Acciaio |

| ex code |
|---|
| SF_KU30 |

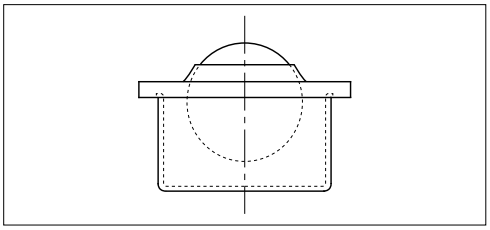

Esempio di ordinazione/*Order example* = SF_KU30 (ex code)

## Gruppo guida traliccio *Rack guidance assembly*

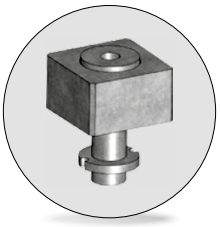

| Codice | Materiale |
|---|---|
| Cod. **025.90.10** | ②④ = CK45<br>③ = Urelast 92Sh<br>① = 16CrNi4 cmt-tmp HRC 58-60 |

| ex code | c |
|---|---|
| GRG_TRA_C15 | 15 |
| GRG_TRA_C25 | 25 |
| GRG_TRA_C30 | 50 |

*Da eseguire dopo assemblaggio con traliccio

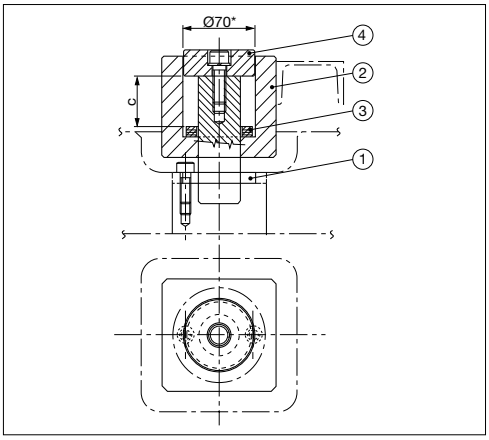


Esempio di ordinazione/*Order example* = GRG_TRA_C15 (ex code)

AUTOMOTIVE

CF Torino - È vietata la riproduzione, anche parziale, del presente catalogo.

Via Alba, 25 - 10024 Moncalieri (TO) - Italy
Tel. +39 011641121 - Fax +39 0116829188
cftorino@cftorino.it www.cftorino.it

## Guida nastro fisso *Fixed strip guide*

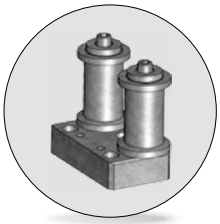

| Codice | Materiale |
|---|---|
| Cod. **025.90.35** | Acciaio |

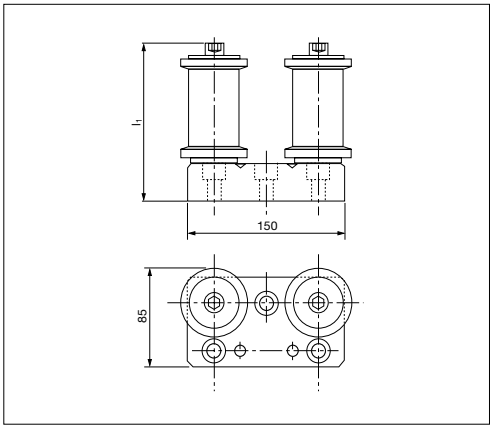


| ex code | L1 | Corsa |
|---|---|---|
| GUN_F_55141 | 141 | 13 - 23 |
| GUN_F_73159 | 159 | 48 |

Esempio di ordinazione/*Order example* = GUN_F_55141 (ex code)

## Guida nastro mobile *Mobile strip guide*

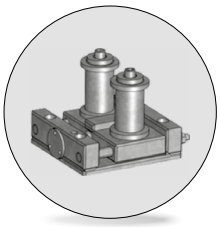

| Codice | Materiale |
|---|---|
| Cod. **025.90.40** | Acciaio |

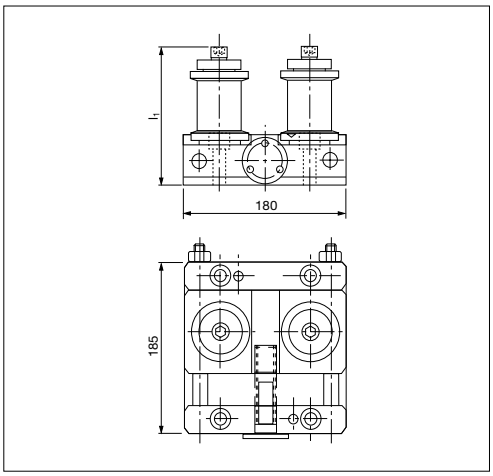


| ex code | L1 | Corsa |
|---|---|---|
| GUN_M_55150 | 150 | 13 - 23 |
| GUN_M_73157 | 157 | 48 |

Esempio di ordinazione/*Order example* = GUN_M_55150 (ex code)

## Gruppo rullini *Roller group*

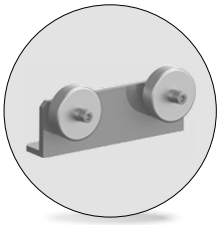

| Codice | Materiale |
|---|---|
| Cod. **025.90.45** | Acciaio |

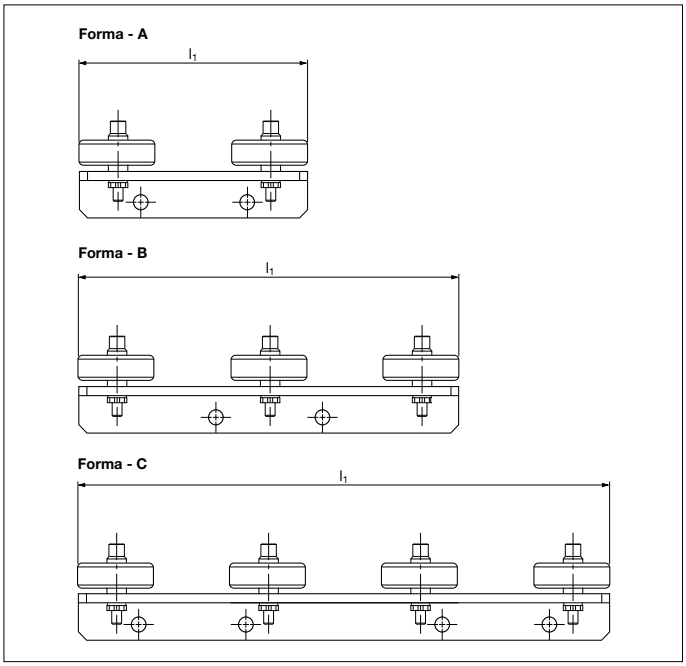


| ex code | Forma | l1 |
|---|---|---|
| SP_R_150 | A | 150 |
| SP_R_250 | B | 250 |
| SP_R_350 | C | 350 |

Esempio di ordinazione/*Order example* = SP_R_150 (ex code)

AUTOMOTIVE

CF Torino - È vietata la riproduzione, anche parziale, del presente catalogo.

Via Alba, 25 - 10024 Moncalieri (TO) - Italy
Tel. +39 011641121 - Fax +39 0116829188
cftorino@cftorino.it www.cftorino.it

## Rotella metallica *Steel roller*

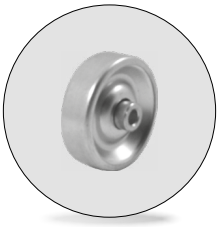

| Codice | Materiale |
|---|---|
| Cod. **025.90.55** | Acciaio |

| ex code |
|---|
| ROT_048015 |

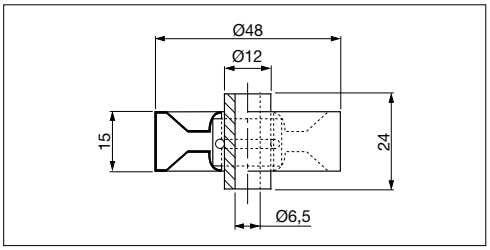


Esempio di ordinazione/*Order example* = ROT_048015 (ex code)

## Gruppo molla *Spring group*

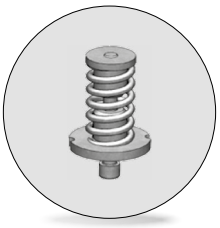

| Codice | Materiale |
|---|---|
| Cod. **025.90.60** | Acciaio |

| ex code | Corsa |
|---|---|
| GR_MTR_C15 | 15 |

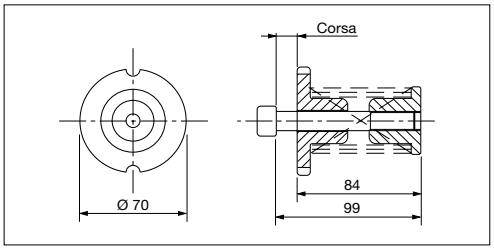


Esempio di ordinazione/*Order example* = GR_MTR_C15 (ex code)

## Gruppo molla *Spring group*

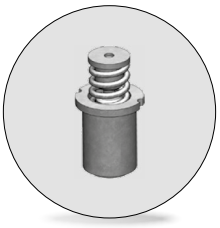

| Codice | Materiale |
|---|---|
| Cod. **025.90.65** | Acciaio |

| ex code | Corsa |
|---|---|
| GR_MO_C25 | 25 |
| GR_MO_C50 | 50 |

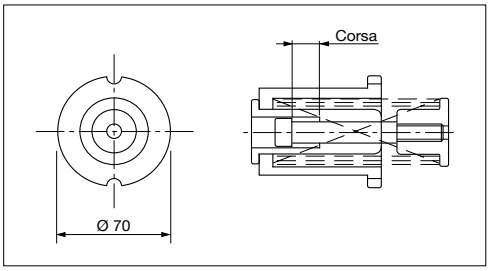


Esempio di ordinazione/*Order example* = GR_MO_C25 (ex code)

## Gruppo arresto traliccio *Lifter reaction with stop assembly*



| Codice | Materiale |
|---|---|
| Cod. **025.90.70** | • C40<br>• Fe320<br>• Poliuretano 90Sh |

| ex code |
|---|
| GRA_TRA1 |

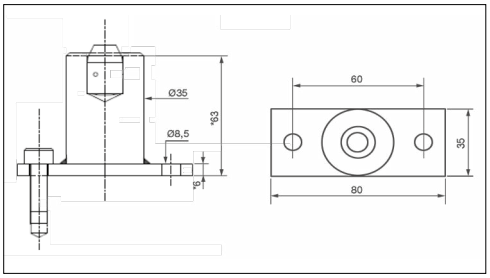


Esempio di ordinazione/*Order example* = GRA_TRA1 (ex code)

*Quote da adattare praticamente

## Gruppo molla *Spring group*

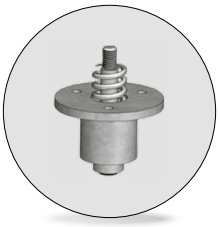

| Codice | Materiale |
|---|---|
| Cod. **025.90.75** | Acciaio |

| ex code | Corsa |
|---|---|
| GR_RIM_TRA1 | 13 |

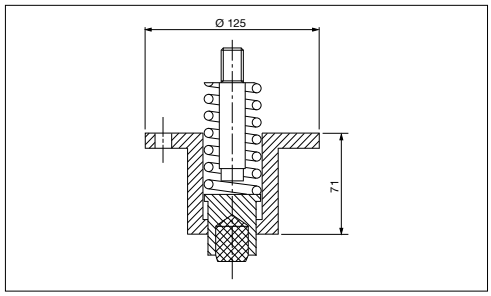


Esempio di ordinazione/*Order example* = GR_RIM_TRA1 (ex code)

CF Torino - È vietata la riproduzione, anche parziale, del presente catalogo.

Via Alba, 25 - 10024 Moncalieri (TO) - Italy
Tel. +39 011641121 - Fax +39 0116829188
cftorino@cftorino.it www.cftorino.it

## Estrattore in elastomero *Elastomer stripper*

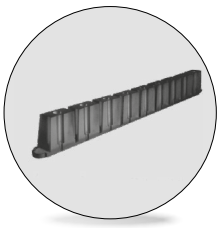

| Codice | Materiale |
|---|---|
| Cod. **025.90.80** | Elastomero 70 Sh |

| ex code |
|---|
| ES_EL_027306 |

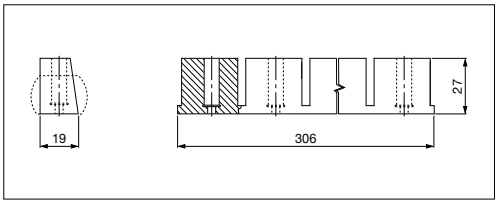


Esempio di ordinazione/*Order example* = ES_EL_027306 (ex code)

## Rullino sollevamento nastro *Roller stock lifter*

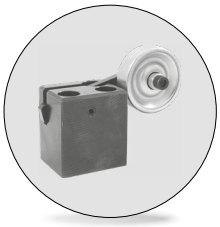

| Codice | Materiale |
|---|---|
| Cod. **025.90.85** | Acciaio |

| ex code |
|---|
| GRRU_SN_040080 |

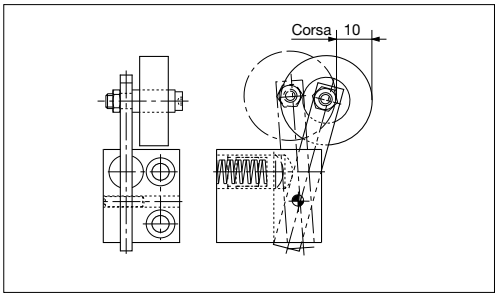


Esempio di ordinazione/*Order example* = GRRU_SN_040080 (ex code)

## Gruppo molla in elastomero *Spring group-elastomer*

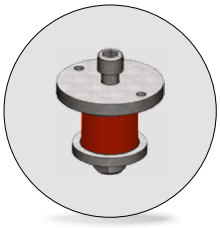

| Codice | Materiale |
|---|---|
| Cod. **025.90.90** | Acciaio<br>Elastomero 92 Sh |

| ex code | Corsa |
|---|---|
| GR_MTR_C12 | 12 |

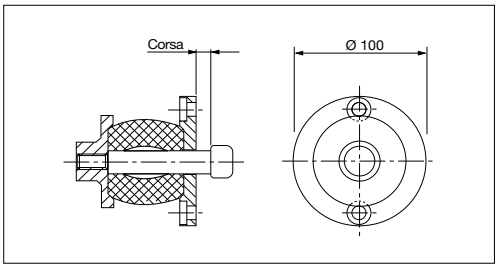


Esempio di ordinazione/*Order example* = GR_MTR_C12 (ex code)

AUTOMOTIVE

## Gruppo di arresto *Pad retainer*

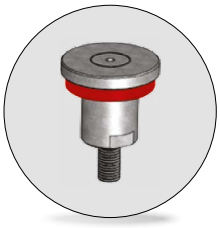

| Codice | Materiale |
|---|---|
| Cod. **025.90.95** | Ck45<br>Elastomero 90Sh<br>36CrNiMo4 |

| ex code |
|---|
| GR_AR_070100 |

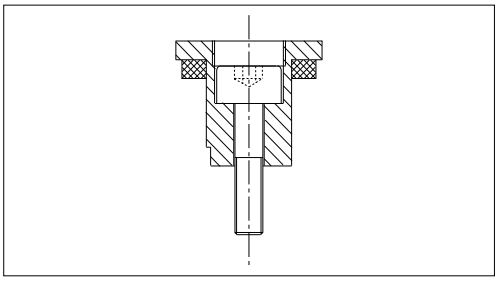

Esempio di ordinazione/*Order example* = GR_AR_070100 (ex code)

## Gruppo di arresto *Pad retainer*

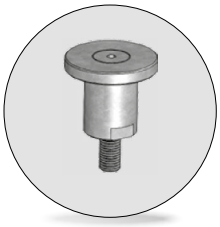

| Codice | Materiale |
|---|---|
| Cod. **025.90.95** | Ck45<br>36CrNiMo4 |

| ex code |
|---|
| GR_SI_070100 |

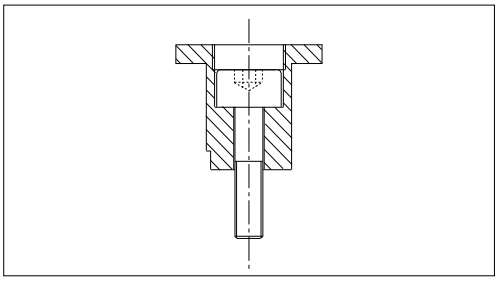

Esempio di ordinazione/*Order example* = GR_SI_070100 (ex code)

CF Torino - È vietata la riproduzione, anche parziale, del presente catalogo.

Via Alba, 25 - 10024 Moncalieri (TO) - Italy
Tel. +39 011641121 - Fax +39 0116829188
cftorino@cftorino.it www.cftorino.it

## Gruppo rullo di evacuazione *Evacuation roller assembly*



| Codice | Materiale |
|---|---|
| Cod. **025.90.105** | Acciaio; nylon |

| ex code |
|---|
| GRRU_EV_070050 |

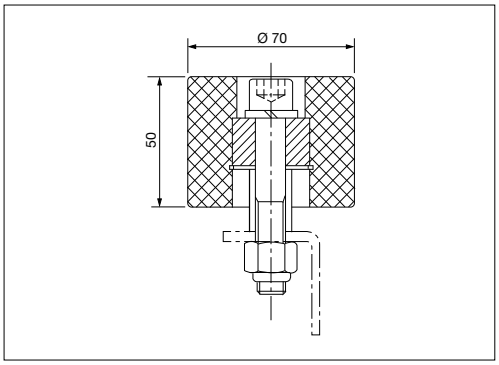


Esempio di ordinazione/*Order example* = GRRU_EV_070050 (ex code)

## Gruppo seal-master *Seal master assembly*

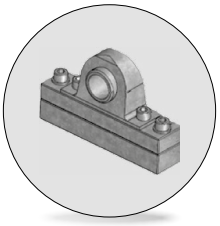

| Codice | Materiale |
|---|---|
| Cod. **025.90.135** | Acciaio |

| ex code |
|---|
| GR_SMF_040175 |

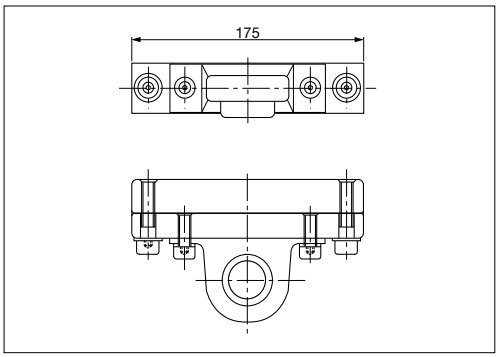


Esempio di ordinazione/*Order example* = GR_SMF_040175 (ex code)

## Gruppo seal-master *Seal master assembly*

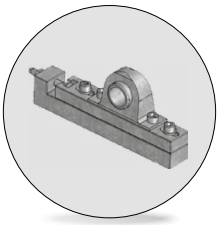

| Codice | Materiale |
|---|---|
| Cod. **025.90.135** | Acciaio |

| ex code |
|---|
| GR_SMR_040260 |

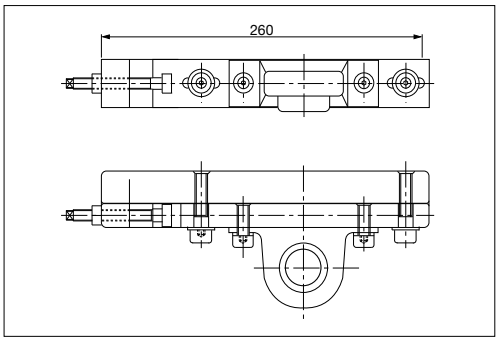


Esempio di ordinazione/*Order example* = GR_SMR_040260 (ex code)

## Gruppo riparo cinghia *Covering belt*



| Codice | Materiale |
|---|---|
| Cod. **025.90.145** | Acciaio |

| ex code | l |
|---|---|
| GRR_CI_420 | 420 |
| GRR_CI_440 | 440 |
| GRR_CI_485 | 485 |
| GRR_CI_620 | 620 |

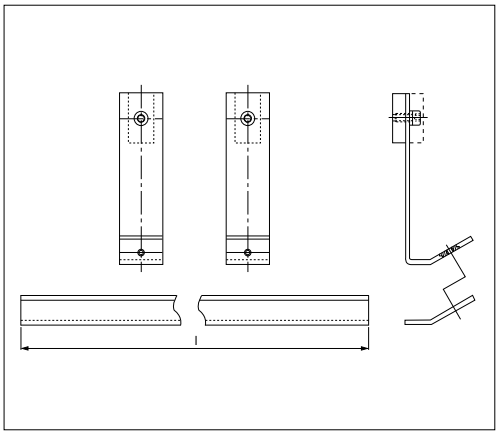

Esempio di ordinazione/*Order example* = GRR_CI_420 (ex code)



CF Torino - È vietata la riproduzione, anche parziale, del presente catalogo.

Via Alba, 25 - 10024 Moncalieri (TO) - Italy
Tel. +39 011641121 - Fax +39 0116829188
cftorino@cftorino.it www.cftorino.it

## Gruppo supporto per pista magnetica *Support*

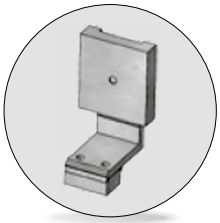

| Codice | Materiale |
|---|---|
| Cod. **025.90.150** | Acciaio |

| ex code | Forma | l |
|---|---|---|
| GRSU_MG_310 | A | 310 |
| GRSU_MG_465 | B | 465 |
| GRSU_MG_600 | B | 600 |
| GRSU_MG_755 | B | 755 |
| GRSU_MG_800 | C | 800 |

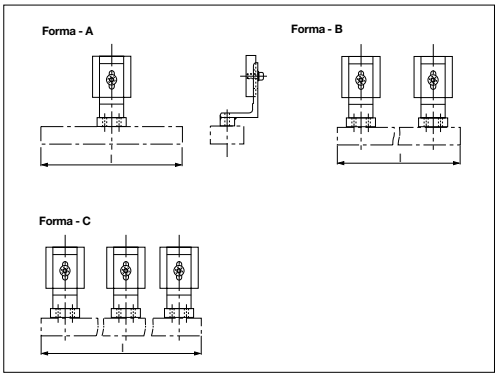


Esempio di ordinazione/*Order example* = GRSU_MG_310 (ex code)

## Gruppo colonna *Guide post group*

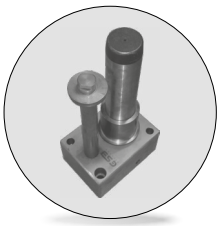

| Codice | Materiali |
|---|---|
| Cod. **025.90.155** | Boccole = Bronzo HB ≥ 190<br>Colonna = 16MnCr5<br>HRC 58-60<br>Blocco = St52<br>Rondella = Elastomero 90 Sh |

| ex code |
|---|
| GRC_AR_D50300 |

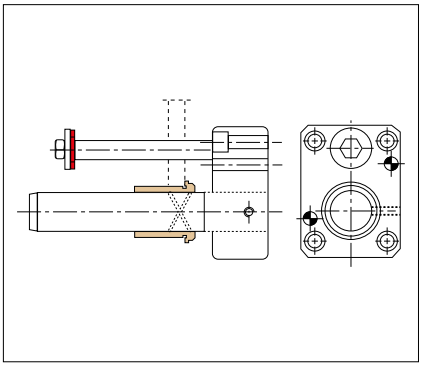

Esempio di ordinazione/*Order example* = GRC_AR_D50300 (ex code)

## Gruppo molla *Spring group*

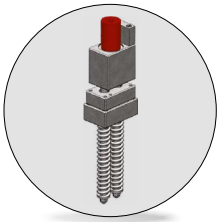

| Codice | Materiale |
|---|---|
| Cod. **025.90.160** | Acciaio |

| ex code | Corsa |
|---|---|
| GR_MTR_C120 | 120 |

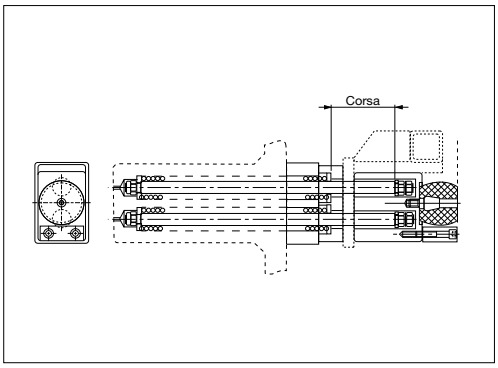


Esempio di ordinazione/*Order example* = GR_MTR_C120 (ex code)

## Tassello di compensazione *Compensation block*



| Codice | Materiale |
|---|---|
| Cod. **030.90.05** | 42CrMo4<br>HRC 46 ÷ 48 |

| CC number | ex code | l |
|---|---|---|
| 19-235-0058 | TC_080030 | 80 |
| 19-235-0057 | TC_100030 | 100 |
| 19-235-0054 | TC_120030 | 120 |

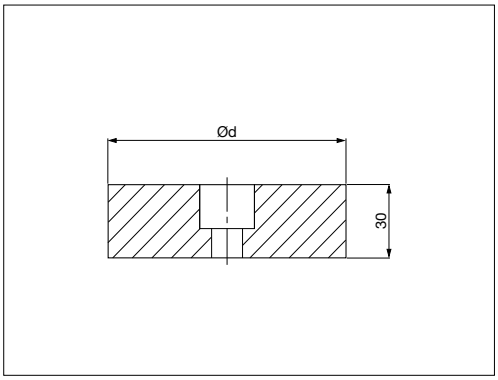


Esempio di ordinazione/*Order example* = 19-235-0058 (CC number)

AUTOMOTIVE

CF Torino - È vietata la riproduzione, anche parziale, del presente catalogo.

Via Alba, 25 - 10024 Moncalieri (TO) - Italy
Tel. +39 011641121 - Fax +39 0116829188
cftorino@cftorino.it www.cftorino.it

## Tassello di compensazione *Spacer plates, toothed with adjustable plate*

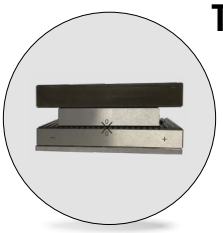

| Codice | Materiale |
|---|---|
| Cod. **030.90.10** | 90MnCrV8<br>HRC 58 ÷ 60 |

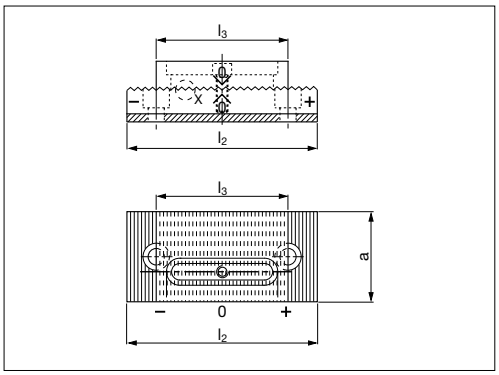


| CC number | ex code | a | l2 | l3 |
|---|---|---|---|---|
| 19-010-0123 | TCRS–13060 | 60 | 130 | 90 |
| 19-010-0122 | TCRS–16080 | 80 | 160 | 110 |

Esempio di ordinazione/*Order example* = 19-010-0123 (CC number)

## Piastra di precentraggio *Pre-centering plate*

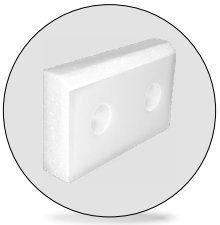

| Codice | Materiale |
|---|---|
| Cod. **030.90.15** | Ertalon |

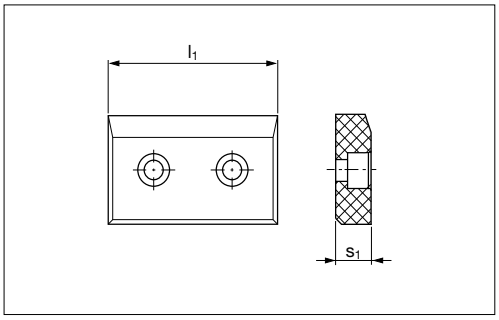


| ex code | l1 | s1 |
|---|---|---|
| PPSP_90SH | 115 | 31 |
| PPSP100_90SH | 100 | 20 |

Esempio di ordinazione/*Order example* = PPSP_90SH (ex code)

## Candela *Air pin*



| Codice | Materiale |
|---|---|
| Cod. **030.90.20** | 39NiCrMo3 HRC 50-52* |

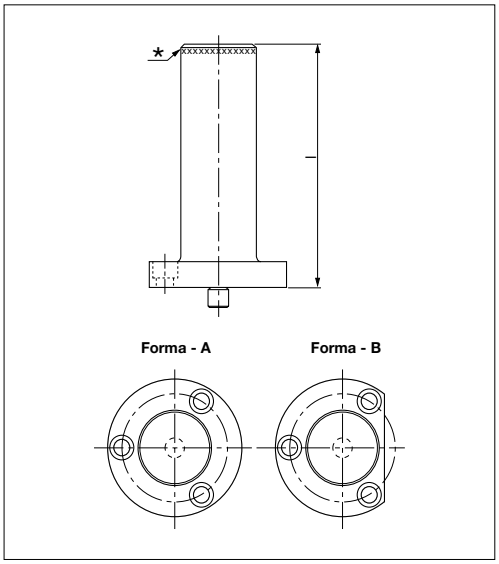


| CC number | ex code | Forma | l |
|---|---|---|---|
| 19-235-0142 | CA_A_25 | A | 25 |
| 19-235-0141 | CA_A_50 | A | 50 |
| 19-235-0140 | CA_A_75 | A | 75 |
| 19-235-0143 | CA_A_100 | A | 100 |
| 19-235-0139 | CA_A_125 | A | 125 |
| 19-235-0138 | CA_A_150 | A | 150 |
| 19-235-0073 | CA_A_175 | A | 175 |
| 19-235-0071 | CA_A_200 | A | 200 |
| 19-235-0070 | CA_A_225 | A | 225 |
| 19-235-0069 | CA_A_250 | A | 250 |
| 19-235-0068 | CA_B_25 | B | 25 |
| 19-235-0067 | CA_B_50 | B | 50 |
| 19-235-0066 | CA_B_75 | B | 75 |
| 19-235-0065 | CA_B_100 | B | 100 |
| 19-235-0064 | CA_B_125 | B | 125 |
| 19-235-0063 | CA_B_150 | B | 150 |
| 19-235-0062 | CA_B_175 | B | 175 |
| 19-235-0061 | CA_B_200 | B | 200 |
| 19-235-0060 | CA_B_225 | B | 225 |
| 19-235-0059 | CA_B_250 | B | 250 |

Esempio di ordinazione/*Order example* = 19-235-0142 (CC number)



CF Torino - È vietata la riproduzione, anche parziale, del presente catalogo.

Via Alba, 25 - 10024 Moncalieri (TO) - Italy
Tel. +39 011641121 - Fax +39 0116829188
cftorino@cftorino.it www.cftorino.it

## Boccola in acciaio *Bush steel*



| Codice | Materiale |
|---|---|
| Cod. **030.90.25** | 16CrN14<br>HRC 58 ÷ 60 |

| ex code |
|---|
| BOCB_060125 |

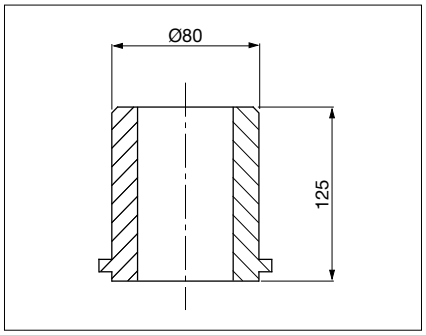


Esempio di ordinazione/*Order example* = BOCB_060125 (ex code)

## Riferimento L *Gage L*



| Codice | Materiale | Trattamento |
|---|---|---|
| Cod. **030.90.40** | CK60 | – |
| Cod. **030.90.41** | CK60 | Indurito HRC 58-60 |

| Codice 030.90.40 | | Codice 030.90.41 | |
|---|---|---|---|
| CC number | ex code | CC number | l |
| 19-010-1706 | RIF_L_065 | 19-010-0208 | 65 |
| 19-010-1709 | RIF_L_090 | 19-010-0209 | 90 |
| 19-010-1712 | RIF_L_120 | 19-010-0210 | 120 |
| 19-010-1715 | RIF_L_150 | 19-010-0211 | 150 |
| 19-010-1718 | RIF_L_180 | 19-010-0212 | 180 |
| 19-010-1725 | RIF_L_250 | 19-010-0213 | 250 |

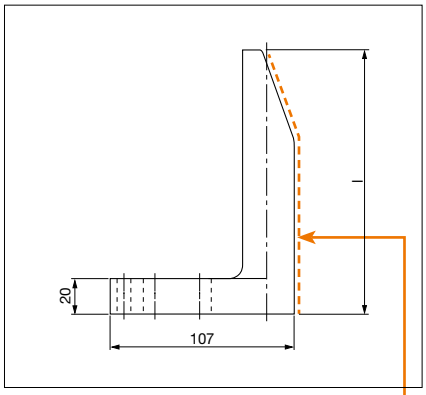


Sul cod. 030.90.41
questa area è indurita HRC 58-60
*On the cod. 030.90.41*
*this area is hardened HRC 58-60*

Esempio di ordinazione/*Order example* = 19-010-1706 (CC number)

## Riferimento L per sensore *Gage L for sensor*

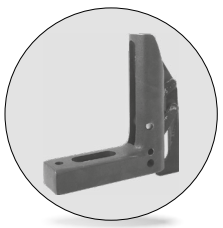

| Codice | Materiale |
|---|---|
| Cod. **030.90.45** | A = CK60<br>B = St 37 - HRC 58 ÷ 60 |

| ex code | l |
|---|---|
| RIF_M12L120 | 120 |
| RIF_M12L150 | 150 |
| RIF_M12L180 | 180 |
| RIF_M12L250 | 250 |

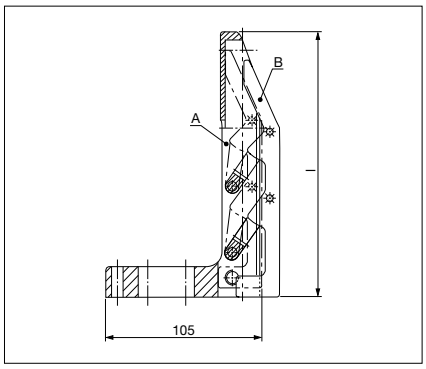


Esempio di ordinazione/*Order example* = RIF_M12L120 (ex code)

## Tubo sfogo aria *Air relief tubing*



| Codice | Materiale |
|---|---|
| Cod. **030.90.165** | Acciaio |

| ex code |
|---|
| TU_08174 |

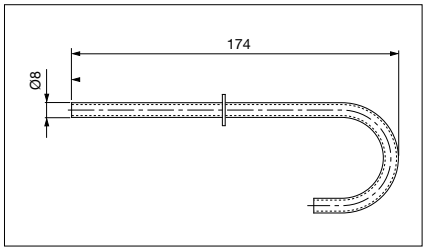


Esempio di ordinazione/*Order example* = TU_08174 (ex code)



CF Torino - È vietata la riproduzione, anche parziale, del presente catalogo.

Via Alba, 25 - 10024 Moncalieri (TO) - Italy
Tel. +39 011641121 - Fax +39 0116829188
cftorino@cftorino.it www.cftorino.it

## Gancio *Lower binder dutchman*

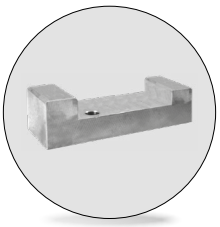

| Codice | Materiale |
|---|---|
| Cod. **030.90.180** | Fe320 |

| CC number | ex code | L |
|---|---|---|
| 19-010-0127 | GAP-180 | 180 |
| 19-010-0128 | GAP-200 | 200 |
| 19-010-0129 | GAP-220 | 220 |
| 19-010-0131 | GAP-240 | 240 |
| 19-010-0138 | GAP-260 | 260 |
| 19-010-0133 | GAP-280 | 280 |

| CC number | ex code | L |
|---|---|---|
| 19-010-0132 | GAP-300 | 300 |
| 19-010-0134 | GAP-320 | 320 |
| 19-010-0137 | GAP-340 | 340 |
| 19-010-0136 | GAP-360 | 360 |
| 19-010-0126 | GAP-380 | 380 |
| 19-010-0124 | GAP-400 | 400 |

Esempio di ordinazione/*Order example* = 19-010-0127 (CC number)

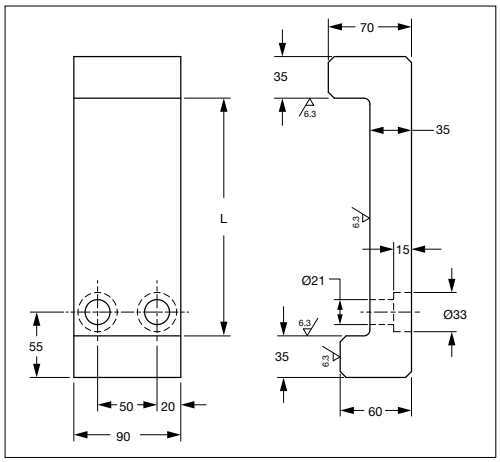


## Chiavette per matrici *Button keys*

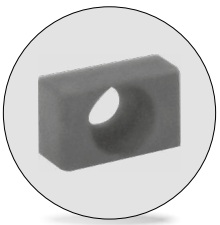

| Codice | Materiale |
|---|---|
| Cod. **045.90.90** | CK45 |

| ex code | Tipo |
|---|---|
| CH_MA_081220 | A |
| CH_MA_101620 | B |

Esempio di ordinazione/*Order example* = CH_MA_081220 (ex code)

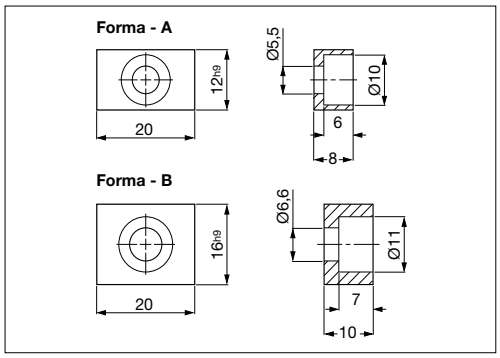


## Piastre di spessoramento per piastre di scorrimento *Shim plate for wear plate*

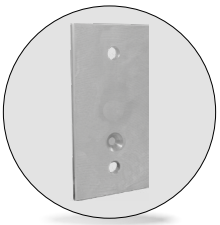

| Codice | Materiale |
|---|---|
| Cod. **050.90.65** | Fe320 |

| CC number | ex code | b |
|---|---|---|
| 19-005-0161 | PSP2S_057006123 | 123 |
| 19-005-0162 | PSP2S_057006158 | 158 |
| 19-005-0163 | PSP2S_057006198 | 198 |
| 19-005-0164 | PSP2S_057006248 | 248 |
| 19-005-0165 | PSP2S_057006318 | 318 |

Esempio di ordinazione/*Order example* = 19-005-0161 (CC number)

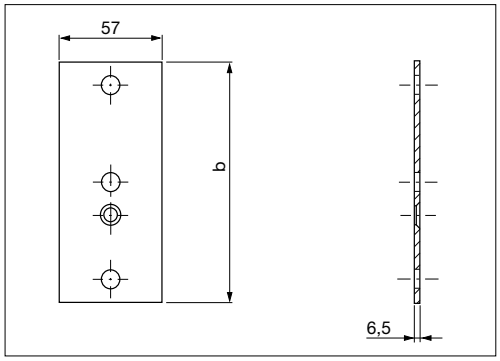


## Piastre guida autolubrificanti VDI 3357 *Wear plate self lubricating VDI 3357*

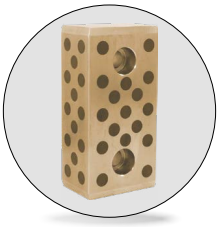

| Codice | Materiale |
|---|---|
| Cod. **050.90.70** | Bronzo + grafite<br>HB ≥ 190 |

| CC number | ex code | N. fori | b |
|---|---|---|---|
| 19-205-0179 | P2S_060040125 | 2 | 125 |
| 19-205-0178 | P2S_060040160 | 2 | 160 |
| 19-205-0177 | P2S_060040200 | 3 | 200 |

Esempio di ordinazione/*Order example* = 19-205-179 (CC number)

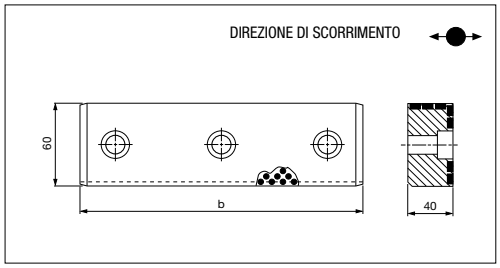




CF Torino - È vietata la riproduzione, anche parziale, del presente catalogo.

Via Alba, 25 - 10024 Moncalieri (TO) - Italy
Tel. +39 011641121 - Fax +39 0116829188
cftorino@cftorino.it www.cftorino.it

## Piastra in acciaio *Wear plate steel*

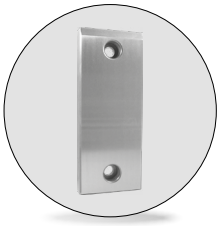

| Codice | Materiale |
|---|---|
| Cod. **050.90.75** | 16MnCr5<br>HRC 58 ÷ 62 |

| CC number | ex code | N. fori | b |
|---|---|---|---|
| 19-205-0176 | PA2S_059020125 | 2 | 125 |
| 19-205-0180 | PA2S_059020160 | 2 | 160 |
| 19-205-0181 | PA2S_059020200 | 3 | 200 |
| 19-205-0182 | PA2S_059020250 | 3 | 250 |
| 19-205-0183 | PA2S_059020320 | 3 | 320 |

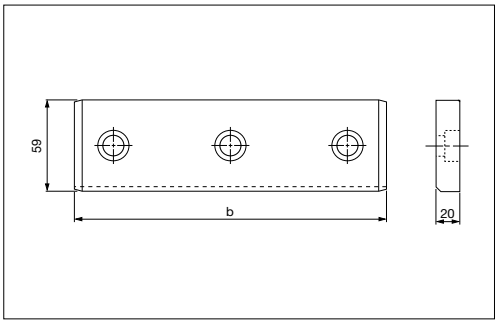


Esempio di ordinazione/*Order example* = 19-205-0176 (CC number)

## Piastre guida VDI 3357 *Gib plates VDI 3357*



Cod. **050.90.80**



Cod. **050.90.85**

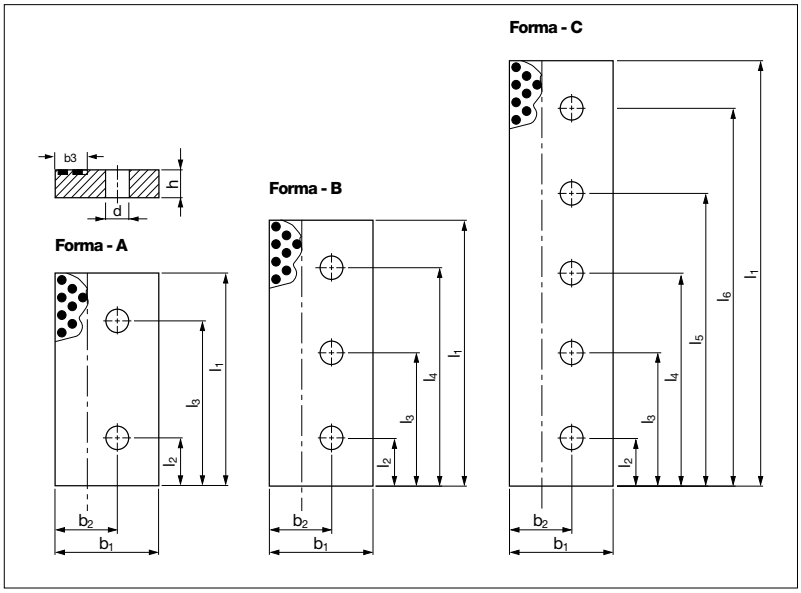


| Codice | Materiale |
|---|---|
| Cod. **050.90.80** | Acciaio<br>HRC 58-62 |
| Cod. **050.90.85** | Acciaio + grafite<br>HRC 58-62 |

| cod. 050.90.80 CC number | cod. 050.90.85 CC number | Forma | b1 | b2 | b3 | d H13 | h | l1 | l2 ±0,2 | l3 ±0,2 | l4 ±0,2 | l5 ±0,2 | l6 ±0,2 |
|---|---|---|---|---|---|---|---|---|---|---|---|---|---|
| 19-205-0142 | 19-205-0138 | A | 55 | 35 | 20 | 17,5 | 15 | 160 | 45 | 115 | - | - | - |
| 19-205-0139 | 19-205-0152 | A | 55 | 35 | 20 | 17,5 | 15 | 200 | 45 | 155 | - | - | - |
| 19-205-0140 | 19-205-0153 | B | 55 | 35 | 20 | 17,5 | 15 | 250 | 45 | 125 | 205 | - | - |
| 19-205-0141 | 19-205-0154 | A | 75 | 40 | 25 | 17,5 | 25 | 160 | 45 | 115 | - | - | - |
| 19-205-0144 | 19-205-0163 | A | 75 | 40 | 25 | 17,5 | 25 | 200 | 45 | 155 | - | - | - |
| 19-205-0143 | 19-205-0155 | B | 75 | 40 | 25 | 17,5 | 25 | 250 | 45 | 125 | 205 | - | - |
| 19-205-0145 | 19-205-0164 | A | 100 | 60 | 30 | 17,5 | 25 | 160 | 45 | 115 | - | - | - |
| 19-205-0146 | 19-205-0160 | A | 100 | 60 | 30 | 17,5 | 25 | 200 | 45 | 155 | - | - | - |
| 19-205-0147 | 19-205-0157 | B | 100 | 60 | 30 | 17,5 | 25 | 250 | 45 | 125 | 205 | - | - |
| 19-205-0148 | 19-205-0158 | C | 100 | 60 | 30 | 17,5 | 25 | 400 | 45 | 125 | 200 | 275 | 355 |
| 19-205-0149 | 19-205-0159 | A | 125* | 75 | 30 | 17,5 | 30 | 160 | 45 | 115 | - | - | - |
| 19-205-0150 | 19-205-0161 | A | 125* | 75 | 30 | 17,5 | 30 | 200 | 45 | 155 | - | - | - |
| 19-205-0156 | 19-205-0162 | B | 125* | 75 | 30 | 17,5 | 30 | 250 | 45 | 125 | 205 | - | - |
| 19-205-0151 | 19-205-0023 | C | 125* | 75 | 30 | 17,5 | 30 | 400 | 45 | 125 | 200 | 275 | 355 |

Esempio di ordinazione/*Order example* = 19-205-0138 (CC number)

*non a norma VDI. *Not in accordance with VDI3357.*



CF Torino - È vietata la riproduzione, anche parziale, del presente catalogo.

Via Alba, 25 - 10024 Moncalieri (TO) - Italy
Tel. +39 011641121 - Fax +39 0116829188
cftorino@cftorino.it www.cftorino.it

## Piastra guida in acciaio *Wear plate steel*

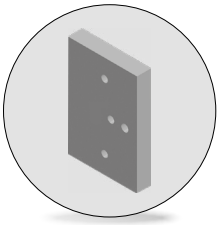

| Codice | Materiale |
|---|---|
| Cod. **050.90.90** | 39NiCrMo3<br>HRC 52-56 |

| ex code | Forma | w | l | s |
|---|---|---|---|---|
| LA_130160_S | A | 130 | 160 | 35 |
| LA_130200_S | A | 130 | 200 | 35 |
| LA_170250_S | B | 170 | 250 | 35 |
| LA_170320_S | B | 170 | 320 | 35 |

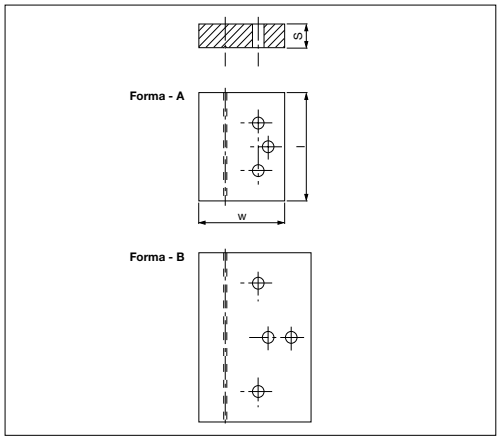


Esempio di ordinazione/*Order example* = LA_130160_S (ex code)

## Piastre guida in acciaio *Wear plate steel*

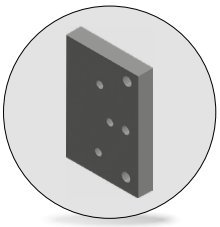

| Codice | Materiale |
|---|---|
| Cod. **050.90.95** | 16MnCr5; HRC 58 ÷ 62 |

| ex code | d | w | l | s |
|---|---|---|---|---|
| LA_170160_C | – | 170 | 160 | 35 |
| LA_170200_C | – | 170 | 200 | 35 |
| LA_170250_C | 30 | 170 | 250 | 35 |
| LA_170320_C | 30 | 170 | 320 | 35 |

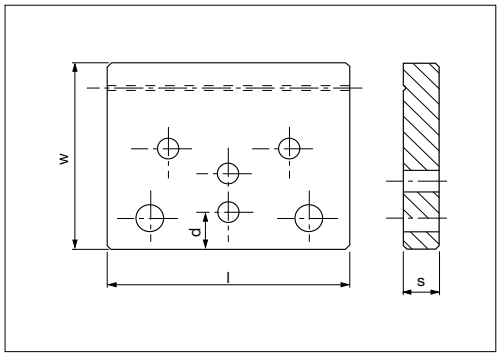


Esempio di ordinazione/*Order example* = LA_170160_C (ex code)

## Guida a v con piastre di scorrimento intercambiabili e ritorno di sicurezza

*"V" driver sets with replaceable inserts with positive return*



| Codice | Materiale |
|---|---|
| Cod. **050.90.100** | Blocco femmina: CK45; HRC 60 ÷ 64<br>Blocco maschio: CK45<br>Piastre intercambiabili: Acciaio sinterizzato<br>Ritorno di sicurezza: acciaio HRC 40 ÷ 45 |

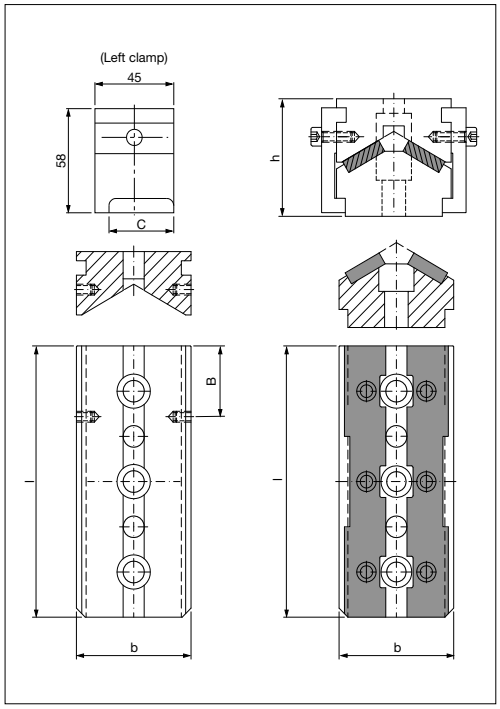


Note: per i codici delle piastre di ricambio interpellare il nostro ufficio commerciale
*For to know code of interchangeable plate, ask our sales office*

| cod. 050.90.100 | | | |
|---|---|---|---|
| CC number | b | h | l |
| 19-205-0137 | 65 | 65 | 150 |
| 19-205-0136 | 65 | 65 | 200 |
| 19-205-0135 | 65 | 65 | 250 |
| 19-205-0134 | 65 | 65 | 300 |

| cod. 050.90.100 | | | |
|---|---|---|---|
| CC number | b | h | l |
| 19-205-0133 | 125 | 85 | 150 |
| 19-205-0132 | 125 | 85 | 200 |
| 19-205-0131 | 125 | 85 | 250 |
| 19-205-0130 | 125 | 85 | 300 |

Esempio di ordinazione/*Order example* = 19-205-0137 (CC number)

CF Torino - È vietata la riproduzione, anche parziale, del presente catalogo.



Via Alba, 25 - 10024 Moncalieri (TO) - Italy
Tel. +39 011641121 - Fax +39 0116829188
cftorino@cftorino.it www.cftorino.it

## Guida V acciaio VDI 3357 *"V" driver steel VDI 3357*

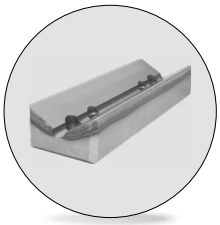

| Codice | Materiale |
|---|---|
| Cod. **050.90.105** | CK45 / 42CrMo4<br>HRC 58 ÷ 60 |

| CC number | ex code | b1 | l1 |
|---|---|---|---|
| 19-205-0213 | G_V_150065_F | 65 | 150 |
| 19-205-0214 | G_V_200065_F | 65 | 200 |
| 19-205-0215 | G_V_250065_F | 65 | 250 |
| 19-205-0216 | G_V_300065_F | 65 | 300 |
| 19-205-0217 | G_V_150125_F | 125 | 150 |
| 19-205-0218 | G_V_200125_F | 125 | 200 |
| 19-205-0219 | G_V_250125_F | 125 | 250 |
| 19-205-0221 | G_V_300125_F | 125 | 300 |

Esempio di ordinazione/*Order example* = 19-205-0213 (CC number)

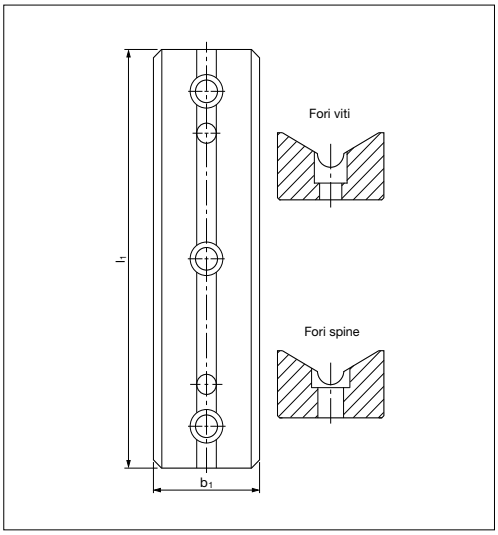


## Guida a V autolubrificante VDI 3357 *"V" driver self-lubricating VDI 3357*

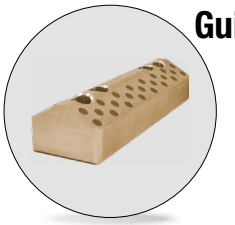

| Codice | Materiale |
|---|---|
| Cod. **050.90.110** | Bronzo + grafite<br>HB ≥ 190 |

| CC number | ex code | b1 | l1 |
|---|---|---|---|
| 19-205-0205 | G_V_150065_M | 65 | 150 |
| 19-205-0206 | G_V_200065_M | 65 | 200 |
| 19-205-0207 | G_V_250065_M | 65 | 250 |
| 19-205-0208 | G_V_300065_M | 65 | 300 |
| 19-205-0209 | G_V_150125_M | 125 | 150 |
| 19-205-0210 | G_V_200125_M | 125 | 200 |
| 19-205-0211 | G_V_250125_M | 125 | 250 |
| 19-205-0212 | G_V_300125_M | 125 | 300 |

Esempio di ordinazione/*Order example* = 19-205-0205 (CC number)

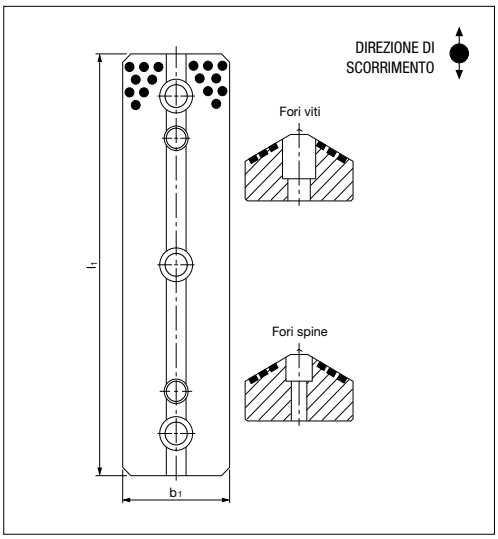


## Piastra di spessoramento per guide a V *Shim plate for V driver*

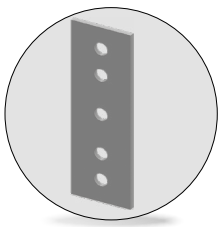

| Codice | Materiale |
|---|---|
| Cod. **050.90.115** | Fe320 |

| ex code | b1 | l1 |
|---|---|---|
| SPV_06150065 | 63 | 148 |
| SPV_06200065 | 63 | 198 |
| SPV_06250065 | 63 | 248 |
| SPV_06300065 | 63 | 298 |
| SPV_06150125 | 123 | 148 |
| SPV_06200125 | 123 | 198 |
| SPV_06250125 | 123 | 248 |
| SPV_06300125 | 123 | 298 |

Esempio di ordinazione/*Order example* = SPV_06150065 (ex code)

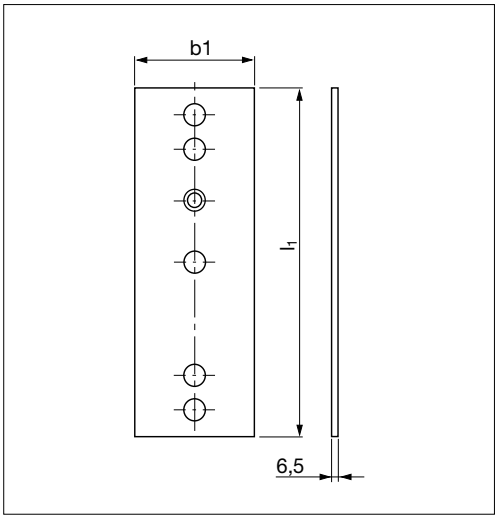




CF Torino - È vietata la riproduzione, anche parziale, del presente catalogo.

Via Alba, 25 - 10024 Moncalieri (TO) - Italy
Tel. +39 011641121 - Fax +39 0116829188
cftorino@cftorino.it www.cftorino.it

## Guida di scorrimento a "L" autolubrificanti *Wear plates "L" self-lubricating*



| Codice | Materiale |
|---|---|
| Cod. **050.90.120** | Bronzo + grafite<br>HB ≥ 190 |

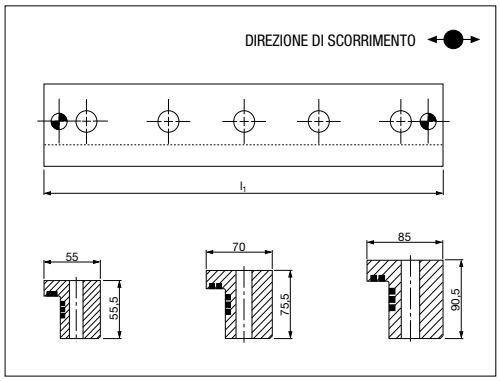


| CC number | ex code | l1 |
|---|---|---|
| 19-205-0165 | G_L_055055100 | 100 |
| 19-205-0166 | G_L_055055160 | 160 |
| 19-205-0167 | G_L_070075160 | 160 |
| 19-205-0168 | G_L_070075200 | 200 |
| 19-205-0169 | G_L_070075250 | 250 |
| 19-205-0170 | G_L_070075400 | 400 |
| 19-205-0171 | G_L_085090160 | 160 |
| 19-205-0172 | G_L_085090200 | 200 |
| 19-205-0173 | G_L_085090250 | 250 |
| 19-205-0174 | G_L_085090400 | 400 |

Esempio di ordinazione/*Order example* = 19-205-0165 (CC number)

## Cuneo autolubrificante e in acciaio VDI 3357 *Cam dwell, self-lubricating and steel VDI 3357*

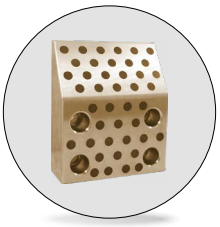

Tipo in bronzo + grafite

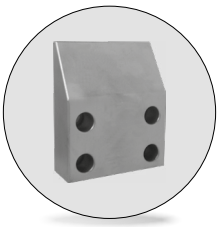

Tipo in acciaio

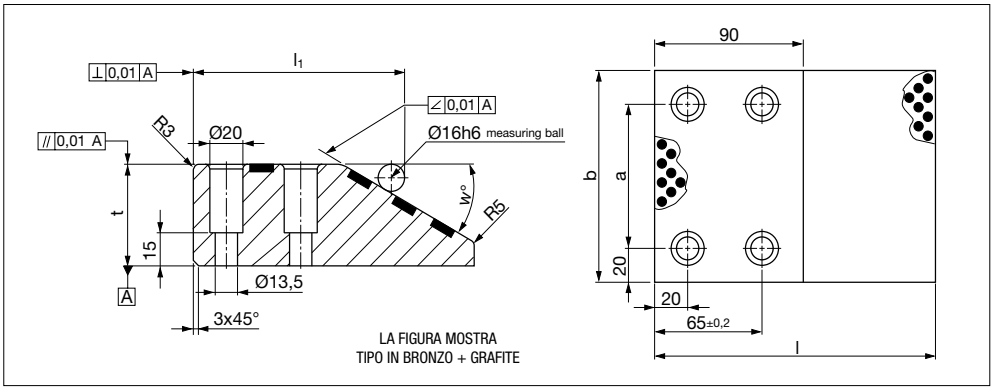


| Codice | Materiale |
|---|---|
| Cod. **050.90.125** | Bronzo + grafite; HB≥190 |
| | X153CrMo12; HRC 60÷62 |

| CC number | | a | b | l | l1 ±0,05 | t ±0,01 | w |
|---|---|---|---|---|---|---|---|
| Bronzo+grafite | Acciaio | | | | | | |
| 19-296-0222 | 19-296-0230 | 60 | 100 | 150 | 127,86 | 45 | 30° |
| 19-296-0221 | 19-296-0229 | | | 170 | 127,86 | 60 | |
| 19-296-0220 | 19-296-0228 | 85 | 125 | 150 | 127,86 | 45 | |
| 19-296-0219 | 19-296-0227 | | | 170 | 127,86 | 60 | |
| 19-296-0218 | 19-296-0226 | 110 | 150 | 150 | 127,86 | 45 | |
| 19-296-0233 | 19-296-0225 | | | 170 | 127,86 | 60 | |
| 19-296-0232 | 19-296-0224 | 160 | 200 | 150 | 127,86 | 45 | |
| 19-296-0231 | 19-296-0223 | | | 170 | 127,86 | 60 | |
| *19-296-0307 | *19-296-0316 | 35 | 75 | 130 | – | 30 | |
| *19-296-0308 | *19-296-0315 | | | 150 | – | 45 | |
| *19-296-0317 | *19-296-0314 | | | 170 | – | 60 | |

Esempio di ordinazione/*Order example* = 19-296-0222 (CC number)

*Solo su richiesta. *Only on request.*



CF Torino - È vietata la riproduzione, anche parziale, del presente catalogo.

Via Alba, 25 - 10024 Moncalieri (TO) - Italy
Tel. +39 011641121 - Fax +39 0116829188
cftorino@cftorino.it www.cftorino.it

## Cuneo autolubrificante e in acciaio *Cam dwell, self-lubricating and steel*



Tipo in bronzo + grafite

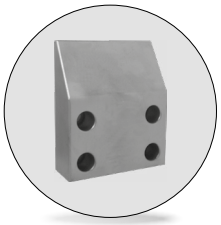

Tipo in acciaio

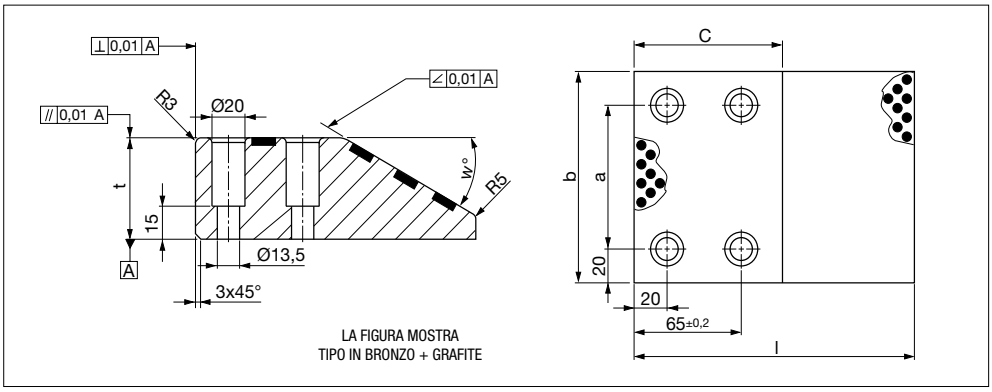


| Codice | Materiale |
|---|---|
| Cod. **050.90.130** | Bronzo + grafite; HB≥190 |
| | X153CrMo12; HRC 60÷62 |

| CC number | | a | b | l | c | t ±0,01 | w |
|---|---|---|---|---|---|---|---|
| Bronzo+grafite | Acciaio | | | | | | |
| 19-296-0234 | 19-296-0240 | 60 | 100 | 150 | 115 | 45 | 45° |
| 19-296-0235 | 19-296-0243 | | | 170 | 120 | 60 | |
| 19-296-0238 | 19-296-0242 | 85 | 125 | 150 | 115 | 45 | |
| 19-296-0236 | 19-296-0244 | | | 170 | 120 | 60 | |
| 19-296-0249 | 19-296-0245 | 110 | 150 | 150 | 115 | 45 | |
| 19-296-0237 | 19-296-0246 | | | 170 | 120 | 60 | |
| 19-296-0239 | 19-296-0248 | 160 | 200 | 150 | 115 | 45 | |
| 19-296-0241 | 19-296-0247 | | | 170 | 120 | 60 | |
| *19-296-0313 | *19-296-0310 | 35 | 75 | 130 | 110 | 30 | |
| *19-296-0312 | *19-296-0309 | | | 150 | 115 | 45 | |
| *19-296-0311 | *19-296-0308 | | | 170 | 120 | 60 | |

Esempio di ordinazione/*Order example* = 19-296-0234 (CC number)

*Solo su richiesta. *Only on request.*

## Piastre di spessoramento *Shim plate*

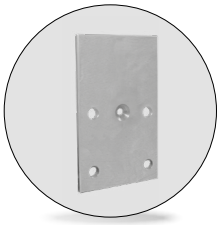

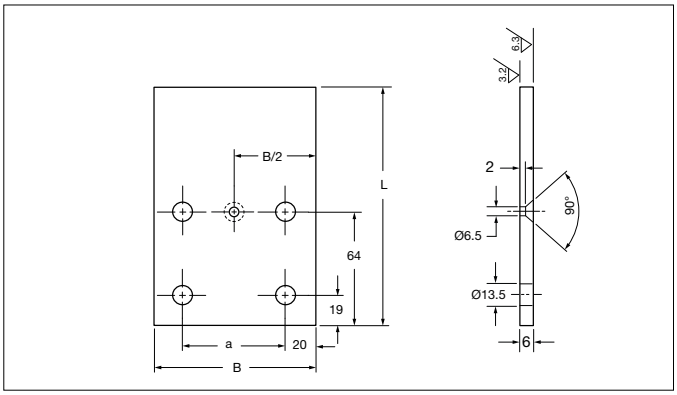


| Codice | Materiale |
|---|---|
| Cod. **050.90.131** | Fe320 |

| CC number | B | L | a | Cuneo w° |
|---|---|---|---|---|
| 57-587-0356 | 100 | 148 | 60 | 30° e 45° |
| 57-587-0357 | | 168 | | |
| 57-587-0358 | 125 | 148 | 85 | |
| 57-587-0359 | | 168 | | |

| CC number | B | L | a | Cuneo w° |
|---|---|---|---|---|
| 57-587-0360 | 150 | 148 | 110 | 30° e 45° |
| 57-587-0361 | | 168 | | |
| 57-587-0362 | 200 | 148 | 160 | |
| 57-587-0363 | | 168 | | |

Esempio di ordinazione/*Order example* = 57-587-0356 (CC number)



CF Torino - È vietata la riproduzione, anche parziale, del presente catalogo.

Via Alba, 25 - 10024 Moncalieri (TO) - Italy
Tel. +39 011641121 - Fax +39 0116829188
cftorino@cftorino.it www.cftorino.it

## Piastra di aggiustaggio *Adjustment plate*

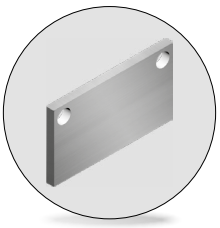

| Codice | Materiale |
|---|---|
| Cod. **050.90.135** | Fe320 |

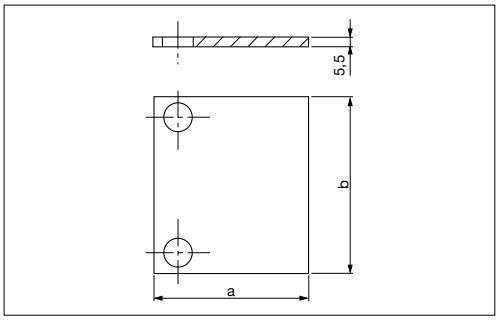


| CC number | ex code | a | b |
|---|---|---|---|
| 19-XXX-XXXX | SP_P_056045 | 45 | 60 |
| 19-XXX-XXXX | SP_P_056050 | 50 | 60 |
| 19-XXX-XXXX | SP_P_056055 | 55 | 60 |
| 19-XXX-XXXX | SP_P_056058 | 58 | 60 |

| CC number | ex code | a | b |
|---|---|---|---|
| 19-XXX-XXXX | SP_P_058045 | 45 | 80 |
| 19-XXX-XXXX | SP_P_058050 | 50 | 80 |
| 19-XXX-XXXX | SP_P_058055 | 55 | 80 |
| 19-XXX-XXXX | SP_P_058058 | 58 | 80 |

Esempio di ordinazione/*Order example* = SP_P_056045 (ex code)

## Cuneo *Cam dwel wear plate*

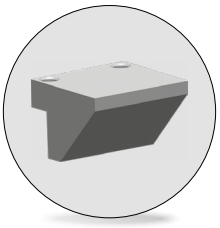

| Codice | Materiale |
|---|---|
| Cod. **050.90.140** | 16MnCr5; HRC 58 ÷ 60 |
| Cod. **050.90.145** | |

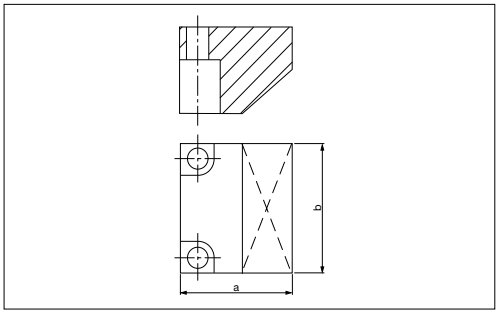


| 050.90.140 | | | |
|---|---|---|---|
| **CC number** | **ex code** | **a** | **b** |
| 19-XXX-XXXX | P_CH_406045 | 45 | 60 |
| 19-XXX-XXXX | P_CH_406050 | 50 | 60 |
| 19-XXX-XXXX | P_CH_406055 | 55 | 60 |
| 19-XXX-XXXX | P_CH_406058 | 58 | 60 |
| 19-XXX-XXXX | P_CH_408045 | 45 | 80 |
| 19-XXX-XXXX | P_CH_408050 | 50 | 80 |
| 19-XXX-XXXX | P_CH_408055 | 55 | 80 |
| 19-XXX-XXXX | P_CH_408058 | 58 | 80 |

| 050.90.145 | | | |
|---|---|---|---|
| **CC number** | **ex code** | **a** | **b** |
| 19-XXX-XXXX | P_CS_406045 | 45 | 60 |
| 19-XXX-XXXX | P_CS_406050 | 50 | 60 |
| 19-XXX-XXXX | P_CS_406055 | 55 | 60 |
| 19-XXX-XXXX | P_CS_406058 | 58 | 60 |
| 19-XXX-XXXX | P_CS_408045 | 45 | 80 |
| 19-XXX-XXXX | P_CS_408050 | 50 | 80 |
| 19-XXX-XXXX | P_CS_408055 | 55 | 80 |
| 19-XXX-XXXX | P_CS_408058 | 58 | 80 |

Esempio di ordinazione/*Order example* = P_CH_406045 (ex code)

## Forcella nottolino *Fork pawl*



| Codice | Materiale |
|---|---|
| Cod. **050.90.150** | Fe320 |

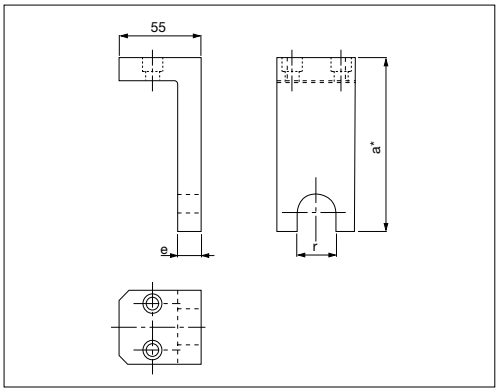


| CC number | ex code | ex code | a | e | r |
|---|---|---|---|---|---|
| 19-XXX-XXXX | FOR_39XXX<br>FOR_49XXX | NO_4740M20 | 150-220 | 19 | 39 |
| 19-XXX-XXXX | | NO_4740M27 | 150-220 | 19 | 39 |
| 19-XXX-XXXX | | NO_4740M27 | 150-220 | 24 | 49 |
| 19-XXX-XXXX | | NO_4740M36 | 150-220 | 24 | 49 |

Esempio di ordinazione/*Order example* =FOR_39XXX (ex code compresa quota a)

**a* da indicare in fase di ordinazione*
***a** indicate when ordering.*

CF Torino - È vietata la riproduzione, anche parziale, del presente catalogo.

Via Alba, 25 - 10024 Moncalieri (TO) - Italy
Tel. +39 011641121 - Fax +39 0116829188
cftorino@cftorino.it www.cftorino.it

## Gancio di sicurezza *Positive return plate, steel*

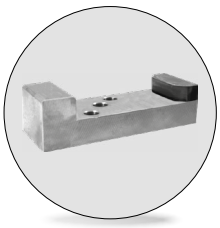

| Codice | Materiale |
|---|---|
| Cod. **050.90.177** | CK45; HRC 52 ÷ 54* |

| ex code | a | b | l |
|---|---|---|---|
| GA_35??? | 35 | 15 | ??? |
| GA_60??? | 60 | 40 | ??? |

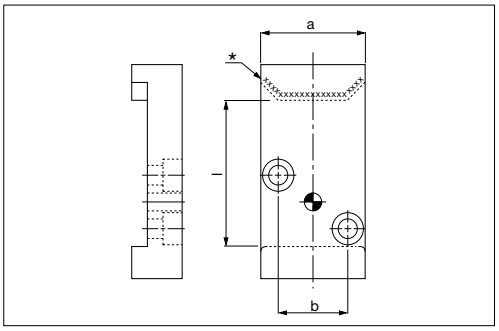


Quota **l** da indicare in fase di ordinazione.
*Quote **l** indicate when ordering.*

Esempio di ordinazione/*Order example* = GA_35??? (ex code compresa quota l)

## Arresto slitta *Slide stop block*

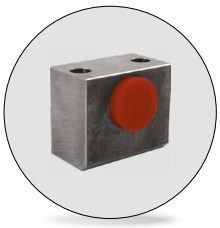

| Codice | Materiale |
|---|---|
| Cod. **050.90.195** | CK45<br>Urethane polyester 90Sh |

| CC number | a | b | d1 | d2 | d3 | d4 | l | l1 | Forza max molla |
|---|---|---|---|---|---|---|---|---|---|
| 19-205-0430 | 60 | 40 | 35 | 30 | 34 | 27 | 70 | 50 | 5200 N |
| 19-205-0433 | 70 | 45 | 45 | 40 | 44 | 36 | 80 | 60 | 9800 N |

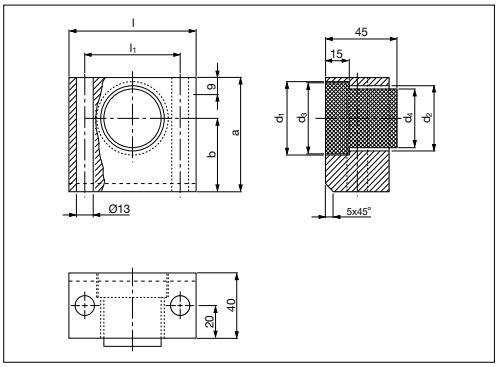


Esempio di ordinazione/*Order example* = 19-205-0430 (CC number)

## Arresto *Stop block*

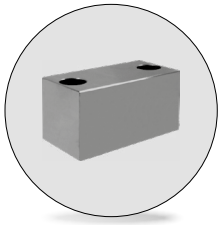

| Codice | Materiale |
|---|---|
| Cod. **050.90.200** | CK45 |

| ex code | a | b | l |
|---|---|---|---|
| ARR_502545 | 50 | 25 | 45 |
| ARR_502565 | 50 | 25 | 65 |
| ARR_752545 | 75 | 25 | 45 |
| ARR_752565 | 75 | 25 | 65 |

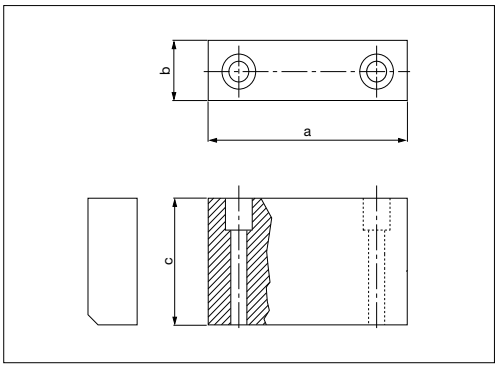


Esempio di ordinazione/*Order example* = ARR_502545 (ex code)

## Arresto slitta *Slide stop block*

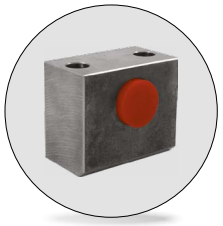

| Codice | Materiale |
|---|---|
| Cod. **050.90.205** | CK45<br>Poliuretano 92Sh |

| ex code |
|---|
| ARR_AMM_D24 |
| ARR_AMM_D32 |

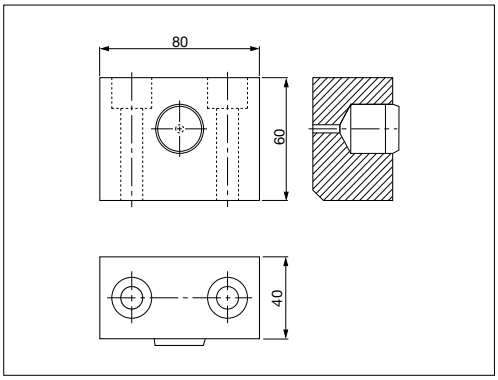


Esempio di ordinazione/*Order example* = ARR_AMM_D24 (ex code)

AUTOMOTIVE

CF Torino - È vietata la riproduzione, anche parziale, del presente catalogo.

Via Alba, 25 - 10024 Moncalieri (TO) - Italy
Tel. +39 011641121 - Fax +39 0116829188
cftorino@cftorino.it www.cftorino.it

## Gruppo tirante di sicurezza *Guide pin pad retainer assembly*

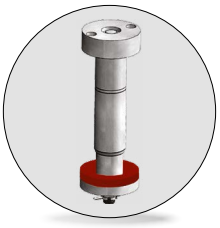

| Codice | A | Carico ammissibile per gruppo |
|---|---|---|
| Cod. **065.90.05** | 50 | 990 LBS. (Kg 450) |
| | 63 | 1650 LBS. (Kg 750) |
| | 80 | 2750 LBS. (Kg 1250) |

| CC number | A | B | Range corsa | C |
|---|---|---|---|---|
| 19-010-7505 | 50 | 180 | 20 - 50 | M20 X 350 |
| 19-010-7507 | | 200 | 40 - 70 | M20 X 370 |
| 19-010-7509 | | 225 | 65 - 95 | M20 X 395 |
| 19-010-7512 | | 250 | 90 - 120 | M20 X 420 |
| 19-010-7605 | 63 | 200 | 20 - 50 | M24 X 380 |
| 19-010-7607 | | 225 | 45 - 75 | M24 X 405 |
| 19-010-7610 | | 250 | 70 - 100 | M24 X 430 |
| 19-010-7613 | | 280 | 100 - 130 | M24 X 455 |
| 19-010-7707 | 80 | 250 | 35 - 75 | M30 X 440 |
| 19-010-7710 | | 280 | 65 - 105 | M30 X 475 |
| 19-010-7714 | | 315 | 100 - 140 | M30 X 500 |
| 19-010-7718 | | 355 | 140 - 180 | M30 X 540 |

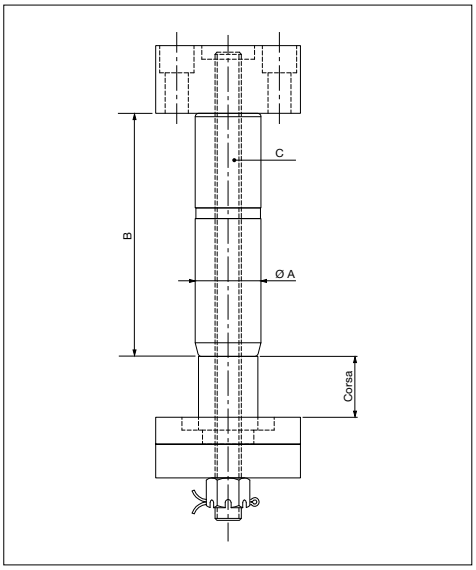


Esempio di ordinazione/*Order example* = 19-010-7505 (CC number)

Rispettare il carico max. *Respect the max load.*

## Gruppo tirante di sicurezza *Retainer bolt assembly*

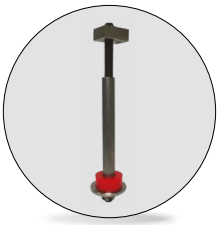

| Codice NAFTA | M | Codice EMEA |
|---|---|---|
| Cod. **065.90.30** | (M16) | GRTI_M16AB |
| Cod. **065.90.35** | (M20) | GRTI_M20AB |
| Cod. **065.90.40** | (M24) | GRTI_M24AB |
| Cod. **065.90.45** | (M30) | GRTI_M30AB |

| Materiale | |
|---|---|
| ① ③ = St 37 | ⑤ = CK45 |
| ② = 36NiCrMo4 | ⑥ = cl.8.8 Din 935 |
| ④ = Poliuretano 92Sh | ⑦ = Din 94 |

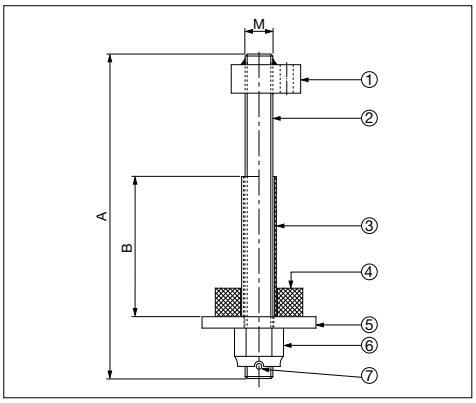


Rispettare il carico max.
*Respect the max load.*

| M16 | | | | |
|---|---|---|---|---|
| Codice NAFTA | | | Codice EMEA | Carico max Kg |
| CC number | A | B | ex code | |
| 19-010-4125 | 250 | 150 | GRTI_M16AB (A e B sono da indicare in fase di ordinazione) | 250 |
| 19-010-4130 | 300 | 200 | | 250 |
| 19-010-4135 | 350 | 250 | | 250 |
| 19-010-4140 | 400 | 300 | | 250 |
| 19-010-4145 | 450 | 350 | | 250 |
| 19-010-4150 | 500 | 400 | | 250 |

| M20 | | | | |
|---|---|---|---|---|
| Codice NAFTA | | | Codice EMEA | Carico max Kg |
| CC number | A | B | ex code | |
| 19-010-4225 | 250 | 150 | GRTI_M20AB (A e B sono da indicare in fase di ordinazione) | 450 |
| 19-010-4230 | 300 | 200 | | 450 |
| 19-010-4235 | 350 | 250 | | 450 |
| 19-010-4240 | 400 | 300 | | 450 |
| 19-010-4245 | 450 | 350 | | 450 |
| 19-010-4250 | 500 | 400 | | 450 |
| 19-010-4255 | 550 | 450 | | 450 |
| 19-010-4260 | 600 | 500 | | 450 |

| M24 | | | | |
|---|---|---|---|---|
| Codice NAFTA | | | Codice EMEA | Carico max Kg |
| CC number | A | B | ex code | |
| 19-010-4325 | 250 | 150 | GRTI_M24AB (A e B sono da indicare in fase di ordinazione) | 750 |
| 19-010-4330 | 300 | 200 | | 750 |
| 19-010-4335 | 350 | 250 | | 750 |
| 19-010-4340 | 400 | 300 | | 750 |
| 19-010-4345 | 450 | 350 | | 750 |
| 19-010-4350 | 500 | 400 | | 750 |
| 19-010-4355 | 550 | 450 | | 750 |
| 19-010-4360 | 600 | 500 | | 750 |

| M30 | | | | |
|---|---|---|---|---|
| Codice NAFTA | | | Codice EMEA | Carico max Kg |
| CC number | A | B | ex code | |
| 19-010-4425 | 250 | 150 | GRTI_M30AB (A e B sono da indicare in fase di ordinazione) | 1250 |
| 19-010-4430 | 300 | 200 | | 1250 |
| 19-010-4435 | 350 | 250 | | 1250 |
| 19-010-4440 | 400 | 300 | | 1250 |
| 19-010-4445 | 450 | 350 | | 1250 |
| 19-010-4450 | 500 | 400 | | 1250 |
| 19-010-4455 | 550 | 450 | | 1250 |
| 19-010-4460 | 600 | 500 | | 1250 |
| 19-010-4465 | 650 | 550 | | 1250 |
| 19-010-4470 | 700 | 600 | | 1250 |

Esempio di ordinazione/*Order example* con cod. NAFTA = 19-010-4125 (CC number)
Esempio di ordinazione/*Order example* con cod. EMEA = GRTI_M16+A+B (ex code)



CF Torino - È vietata la riproduzione, anche parziale, del presente catalogo.

Via Alba, 25 - 10024 Moncalieri (TO) - Italy
Tel. +39 011641121 - Fax +39 0116829188
cftorino@cftorino.it www.cftorino.it

## Ammortizzatore *Shock absorber*



| Codice | Materiale |
|---|---|
| Cod. **065.90.65** | Elastomero 92 Sh |

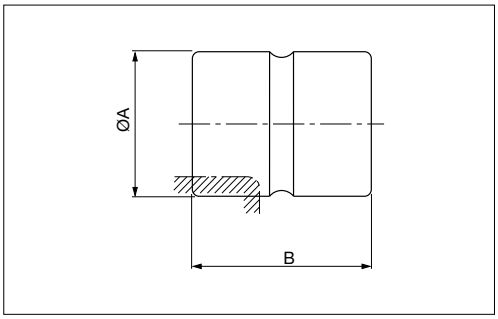


| CC number | ex code | A | B |
|---|---|---|---|
| 19-001-0072 | AMM_05070 | 50 | 70 |
| 19-001-0073 | AMM_06380 | 63 | 80 |
| 19-001-0074 | – | 80 | 90 |

Esempio di ordinazione/*Order example* = 19-001-0072 (CC number)

## Colonna guida DIN 9833 *Guide post DIN 9833*



| Codice | Materiale |
|---|---|
| Cod. **065.90.70** | 16MnCr5; HRC 60 ÷ 62 |

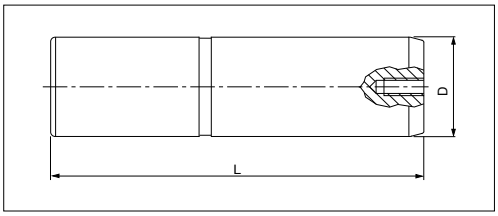


| COLONNE PIENE | | | | | |
|---|---|---|---|---|---|
| CC number | DxL | CC number | DxL | CC number | DxL |
| 19-245-7777 | 25x100 | 19-245-6609 | 40x225 | 19-245-7211 | 80x280 |
| 19-245-6404 | 25x125 | 19-245-6610 | 40x250 | 19-245-7212 | 80x315 |
| 19-245-6405 | 25x140 | 19-245-6806 | 50x160 | 19-245-7214 | 80x355 |
| 19-245-6406 | 25x160 | 19-245-6807 | 50x180 | 19-245-7216 | 80x400 |
| 19-245-6407 | 25x180 | 19-245-6808 | 50x200 | 19-245-7412 | 100x315 |
| 19-245-6502 | 32x100 | 19-245-6809 | 50x225 | 19-245-7414 | 100x355 |
| 19-245-6504 | 32x125 | 19-245-6810 | 50x250 | 19-245-7416 | 100x400 |
| 19-245-6505 | 32x140 | 19-245-6811 | 50x280 | 19-245-7418 | 100x450 |
| 19-245-6506 | 32x160 | 19-245-7010 | 63x250 | 19-245-7420 | 100x500 |
| 19-245-6507 | 32x180 | 19-245-7011 | 63x280 | 19-245-0044 | 125x355 |
| 19-245-6508 | 32x200 | 19-245-7012 | 63x315 | 19-245-7816 | 125x400 |
| 19-245-6606 | 40x160 | 19-245-7014 | 63x355 | 19-245-7818 | 125x450 |
| 19-245-6607 | 40x180 | 19-245-7016 | 63x400 | 19-245-7820 | 125x500 |
| 19-245-6608 | 40x200 | 19-245-7210 | 80x250 | 19-245-7822 | 125x550 |



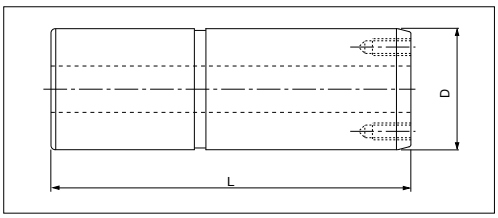


| COLONNE FORATE | | | | | |
|---|---|---|---|---|---|
| CC number | DxL | CC number | DxL | CC number | DxL |
| 19-245-0034 | 80x250 | 19-245-0029 | 100x315 | 19-245-0039 | 125x355 |
| 19-245-0033 | 80x280 | 19-245-0028 | 100x355 | 19-245-0038 | 125x400 |
| 19-245-0032 | 80x315 | 19-245-0027 | 100x400 | 19-245-0037 | 125x450 |
| 19-245-0031 | 80x355 | 19-245-0026 | 100x450 | 19-245-0036 | 125x500 |
| 19-245-0030 | 80x400 | 19-245-0025 | 100x500 | 19-245-0035 | 125x550 |
| | | 19-245-0023 | 100x550 | | |

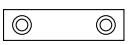

Nota bene: per la staffetta ritegno da abbinare alle colonne vedere norma 065.90.200/ *For the guide pin retainer plate see 065.90.200.*

Esempio di ordinazione/*Order example* = 19-245-7777 (CC number)



CF Torino - È vietata la riproduzione, anche parziale, del presente catalogo.

Via Alba, 25 - 10024 Moncalieri (TO) - Italy
Tel. +39 011641121 - Fax +39 0116829188
cftorino@cftorino.it www.cftorino.it

## Colonna guida *Guide post*



| Codice | Materiale |
|---|---|
| Cod. **065.90.75** | 16MnCr5<br>HRC 61 - 63 |

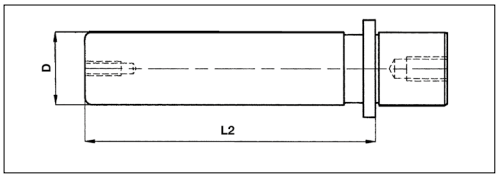


| CC number | DxL | CC number | DxL | CC number | DxL |
|---|---|---|---|---|---|
| 19-250-0053 | 25x100 | 19-250-0081 | 32x200 | 19-250-0069 | 50x160 |
| 19-250-0054 | 25x110 | 19-250-0082 | 32x220 | 19-250-0068 | 50x170 |
| 19-250-0055 | 25x120 | 19-250-0083 | 32x240 | 19-250-0092 | 50x180 |
| 19-250-0056 | 25x130 | 19-250-0084 | 40x110 | 19-250-0091 | 50x200 |
| 19-250-0057 | 25x140 | 19-250-0085 | 40x120 | 19-250-0090 | 50x220 |
| 19-250-0058 | 25x160 | 19-250-0086 | 40x130 | 19-250-0089 | 50x240 |
| 19-250-0059 | 25x170 | 19-250-0079 | 40x140 | 19-250-0100 | 63x130 |
| 19-250-0060 | 25x180 | 19-250-0087 | 40x160 | 19-250-0088 | 63x140 |
| 19-250-0061 | 25x200 | 19-250-0078 | 40x170 | 19-250-0099 | 63x160 |
| 19-250-0062 | 32x100 | 19-250-0077 | 40x180 | 19-250-0098 | 63x170 |
| 19-250-0063 | 32x110 | 19-250-0076 | 40x200 | 19-250-0097 | 63x180 |
| 19-250-0064 | 32x120 | 19-250-0075 | 40x220 | 19-250-0096 | 63x200 |
| 19-250-0065 | 32x130 | 19-250-0074 | 40x240 | 19-250-0095 | 63x220 |
| 19-250-0066 | 32x140 | 19-250-0073 | 50x110 | 19-250-0101 | 63x240 |
| 19-250-0067 | 32x160 | 19-250-0072 | 50x120 | 19-250-0094 | 80x200 |
| 19-250-0004 | 32x170 | 19-250-0071 | 50x130 | 19-250-0093 | 80x220 |
| 19-250-0080 | 32x180 | 19-250-0070 | 50x140 | 19-250-0102 | 80x240 |

Esempio di ordinazione/*Order example* = 19-250-0053 (CC number)

(ex code = COL_SL_XXX)

## Colonna guida *Guide post*



| Codice | Materiale |
|---|---|
| Cod. **065.90.80** | 16MnCr5<br>HRC 60 ÷ 62 |

| ex code | d1 | d3 | l1 |
|---|---|---|---|
| COLH100315_T | 100 | 50 | 315 |
| COLH100355_T | 100 | 50 | 355 |

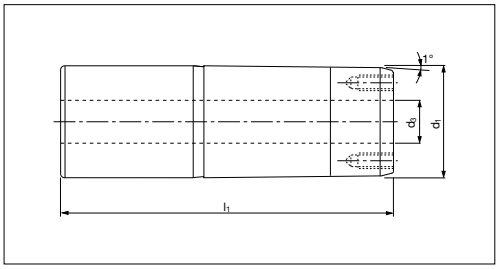


Esempio di ordinazione/*Order example* = COLH100315_T (ex code)

## Boccola guida autolubrificante DIN 9834 *Guide bush, self-lubricating DIN 9834*



| Codice | Materiale |
|---|---|
| Cod. **065.90.85** | Bronzo + grafite<br>HB ≥ 190 |

| CC number | ex code | a |
|---|---|---|
| 19-029-0023 | BOC_025040_V | 25 |
| 19-029-0024 | BOC_032050_V | 32 |
| 19-029-0025 | BOC_040063_V | 40 |
| 19-029-0026 | BOC_050071_V | 50 |
| 19-029-0029 | BOC_063080_V | 63 |
| 19-029-0027 | BOC_080100_V | 80 |
| 19-029-0028 | BOC_100125_V | 100 |
| 19-029-0030 | BOC_125160_V | 125 |

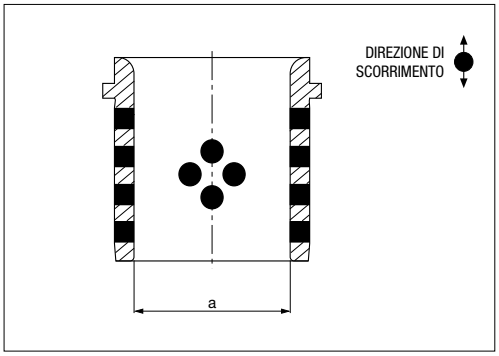


Esempio di ordinazione/*Order example* = 19-029-0023 (CC number)



CF Torino - È vietata la riproduzione, anche parziale, del presente catalogo.

Via Alba, 25 - 10024 Moncalieri (TO) - Italy
Tel. +39 011641121 - Fax +39 0116829188
cftorino@cftorino.it www.cftorino.it

## Staffette *Toe clamp*

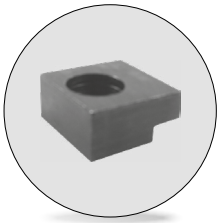

| Codice | Materiale |
|---|---|
| Cod. **065.90.90** | CK45 |

| CC number | ex code | Ø boccola |
|---|---|---|
| 19-010-0106 | RIT_202010 | 25 ÷ 50 |
| 19-010-0105 | RIT_323216 | 63 ÷ 125 |

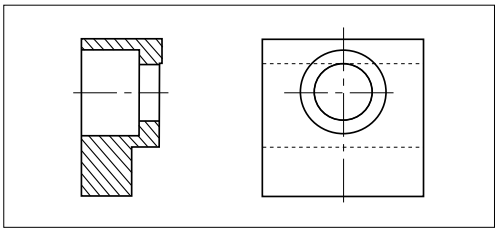

Esempio di ordinazione/*Order example* = 19-010-0106 (CC number)

## Boccola autolubrificante *Bush self-lubricating*



| Codice | Materiale |
|---|---|
| Cod. **065.90.95** | Bronzo + grafite<br>HB ≥ 190 |

| CC number | ex code | d1 |
|---|---|---|
| 19-029-0102 | BO_PR_25 | 25 |
| 19-029-0103 | BO_PR_32 | 32 |
| 19-029-0104 | BO_PR_40 | 40 |
| 19-029-0105 | BO_PR_50 | 50 |
| 19-029-0106 | BO_PR_63 | 63 |
| 19-029-0108 | BO_PR_80 | 80 |
| 19-029-0110 | BO_PR_100 | 100 |
| 19-029-0112 | BO_PR_125 | 125 |

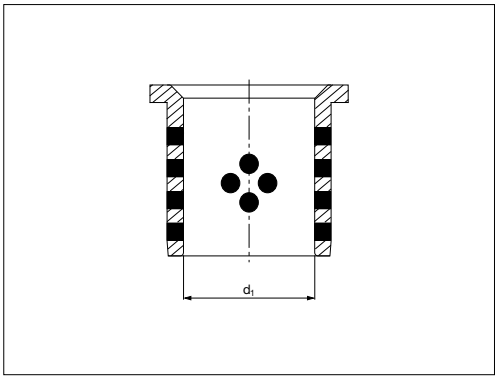


Esempio di ordinazione/*Order example* = 19-029-0102 (CC number)

## Staffetta *Toe clamp*

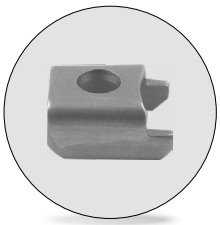

| Codice | Materiale |
|---|---|
| Cod. **065.90.100** | CK45 |

| CC number | ex code | A | B | C | D | Ø boccola |
|---|---|---|---|---|---|---|
| 19-029-0100 | – | 24,6 | 18,9 | 13 | M8x1,25x20 | 25 ÷ 50 |
| 19-029-0101 | RIT_152327 | 27,9 | 23,5 | 15,5 | M10x1,5x20 | 50 ÷ 125 |

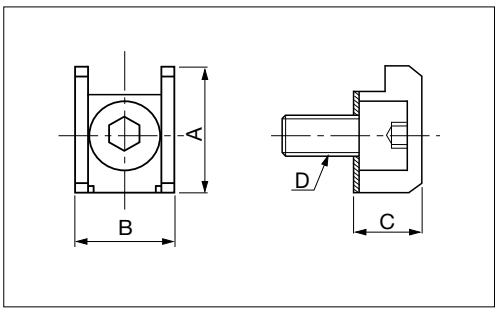


Esempio di ordinazione/*Order example* = 19-029-0100 (CC number)

## Boccola guida per premilamiera *Bushing for slide blankholder*



Tipo: BOC_SL

| Codice | Materiale |
|---|---|
| Cod. **065.90.105** | 16CrNi4 - HRC 61-63<br>Incamiciata in bronzo |

| ex code | DxL1 |
|---|---|
| BOC_SL_25 | 25x36 |
| BOC_SL_32 | 32x43 |
| BOC_SL_40 | 40x51 |
| BOC_SL_50 | 50x61 |
| BOC_SL_63 | 63x74 |
| BOC_SL_80 | 80x91 |

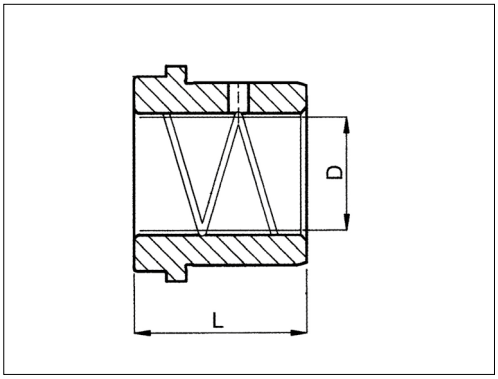


Esempio di ordinazione/*Order example* = BOC_SL_25 (ex code)

AUTOMOTIVE

CF Torino - È vietata la riproduzione, anche parziale, del presente catalogo.

Via Alba, 25 - 10024 Moncalieri (TO) - Italy
Tel. +39 011641121 - Fax +39 0116829188
cftorino@cftorino.it www.cftorino.it

# Piastre guida VDI 3357 *Wear plates VDI 3357*

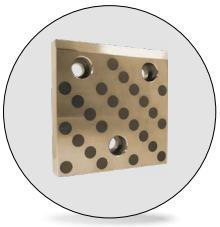

AUTOLUBRIFICANTE
*Self-lubricating*

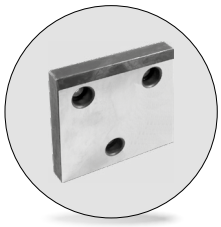

IN ACCIAIO
*Steel*

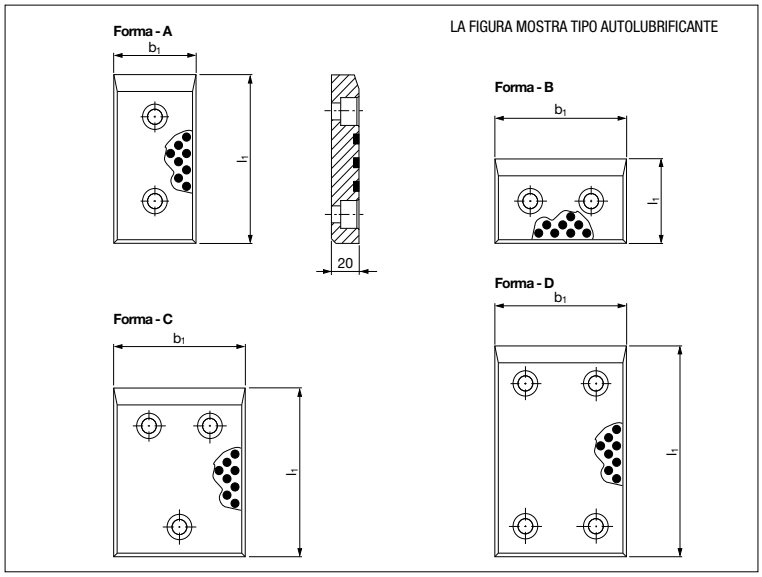


| Codice | Materiale |
|---|---|
| Cod. **065.90.120** | Bronzo + grafite<br>HB≥190 |
| | 16MnCr5<br>HRC 58-62 |

**PIASTRE AUTOLUBRIFICANTI**

| CC number | ex code | Forma | b1 | l1 | CC number | ex code | Forma | b1 | l1 |
|---|---|---|---|---|---|---|---|---|---|
| 19-290-0069 | PBR_05020080 | A | 50 | 80 | – | PBR_10020315* | A | 100 | 315 |
| 19-290-3204 | PBR_05020100 | A | 50 | 100 | 19-290-0071 | PBR_12520050 | B | 125 | 50 |
| 19-290-3205 | PBR_05020125 | A | 50 | 125 | 19-290-3503 | PBR_12520080 | B | 125 | 80 |
| 19-290-3206 | PBR-05020160 | A | 50 | 160 | 19-290-3504 | PBR_12520100 | C | 125 | 100 |
| 19-290-3208 | PBR_05020200 | A | 50 | 200 | 19-290-3505 | PBR_12520125 | C | 125 | 125 |
| 19-290-0067 | PBR-08020050 | B | 80 | 50 | 19-290-3506 | PBR_12520160 | C | 125 | 160 |
| 19-290-0066 | PBR_08020080 | A | 80 | 80 | 19-290-3508 | PBR_12520200 | C | 125 | 200 |
| 19-290-3304 | PBR_08020100 | A | 80 | 100 | – | PBR_12520250* | C | 125 | 250 |
| 19-290-3305 | PBR_08020125 | A | 80 | 125 | – | PBR_12520315* | C | 125 | 315 |
| 19-290-3306 | PBR_08020160 | A | 80 | 160 | 19-290-0075 | PBR_16020050 | C | 160 | 50 |
| 19-290-3308 | PBR_08020200 | A | 80 | 200 | 19-290-0073 | PBR_16020080 | C | 160 | 80 |
| 19-290-3402 | PBR_10020050 | B | 100 | 50 | 19-290-3604 | PBR_16020100 | C | 160 | 100 |
| 19-290-3403 | PBR_10020080 | B | 100 | 80 | 19-290-3605 | PBR_16020125 | C | 160 | 125 |
| 19-290-3404 | PBR_10020100 | A | 100 | 100 | 19-290-3606 | PBR_16020160 | C | 160 | 160 |
| 19-290-3405 | PBR_10020125 | A | 100 | 125 | 19-290-3608 | PBR_16020200 | C | 160 | 200 |
| 19-290-3406 | PBR_10020160 | A | 100 | 160 | | PBR_16020250* | D | 160 | 250 |
| 19-290-3408 | PBR_10020200 | A | 100 | 200 | | PBR_16020315* | D | 160 | 315 |
| – | PBR_10020250* | A | 100 | 250 | | | | | |

Esempio di ordinazione/*Order example* = 19-290-0069 (CC number)

*Non a norma VDI

**PIASTRE IN ACCIAIO**

| CC number | ex code | Forma | b1 | l1 | CC number | ex code | Forma | b1 | l1 |
|---|---|---|---|---|---|---|---|---|---|
| 19-290-0070 | PAC_05020080 | A | 50 | 80 | – | PAC_10020315* | A | 100 | 315 |
| 19-290-4204 | PAC_05020100 | A | 50 | 100 | 19-290-0072 | PAC_12520050 | B | 125 | 50 |
| 19-290-4205 | PAC_05020125 | A | 50 | 125 | 19-290-4503 | PAC_12520080 | B | 125 | 80 |
| 19-290-4206 | PAC-05020160 | A | 50 | 160 | 19-290-4504 | PAC_12520100 | C | 125 | 100 |
| 19-290-4208 | PAC_05020200 | A | 50 | 200 | 19-290-4505 | PAC_12520125 | C | 125 | 125 |
| 19-290-0068 | PAC-08020050 | B | 80 | 50 | 19-290-4506 | PAC_12520160 | C | 125 | 160 |
| 19-290-0065 | PAC_08020080 | A | 80 | 80 | 19-290-4508 | PAC_12520200 | C | 125 | 200 |
| 19-290-4304 | PAC_08020100 | A | 80 | 100 | – | PAC_12520250* | C | 125 | 250 |
| 19-290-4305 | PAC_08020125 | A | 80 | 125 | – | PAC_12520315* | C | 125 | 315 |
| 19-290-4306 | PAC_08020160 | A | 80 | 160 | 19-290-0076 | PAC_16020050 | C | 160 | 50 |
| 19-290-4308 | PAC_08020200 | A | 80 | 200 | 19-290-0074 | PAC_16020080 | C | 160 | 80 |
| 19-290-4402 | PAC_10020050 | B | 100 | 50 | 19-290-4604 | PAC_16020100 | C | 160 | 100 |
| 19-290-4403 | PAC_10020080 | B | 100 | 80 | 19-290-4605 | PAC_16020125 | C | 160 | 125 |
| 19-290-4404 | PAC_10020100 | A | 100 | 100 | 19-290-4606 | PAC_16020160 | C | 160 | 160 |
| 19-290-4405 | PAC_10020125 | A | 100 | 125 | 19-290-4608 | PAC_16020200 | C | 160 | 200 |
| 19-290-4406 | PAC_10020160 | A | 100 | 160 | – | PAC_16020250* | D | 160 | 250 |
| 19-290-4408 | PAC_10020200 | A | 100 | 200 | – | PAC_16020315* | D | 160 | 315 |
| – | PAC_10020250* | A | 100 | 250 | | | | | |

Esempio di ordinazione/*Order example* = 19-290-0070 (CC number)

*Non a norma VDI



CF Torino - È vietata la riproduzione, anche parziale, del presente catalogo.

Via Alba, 25 - 10024 Moncalieri (TO) - Italy
Tel. +39 011641121 - Fax +39 0116829188
cftorino@cftorino.it www.cftorino.it

## Distanziale per piastre *Distance plates for wear plates*

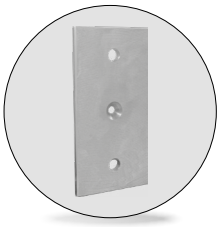

| Codice | Materiale |
|---|---|
| Cod. **065.90.125** Tipo PSP | FE320 |

| ex code | Forma | b1 | l1 |
|---|---|---|---|
| PSP_05006200 | A | 48 | 198 |
| PSP_08006050 | B | 78 | 48 |
| PSP_08006080 | A | 78 | 78 |
| PSP_08006100 | A | 78 | 98 |
| PSP_08006125 | A | 78 | 123 |
| PSP_08006160 | A | 78 | 158 |
| PSP_08006200 | A | 78 | 198 |
| PSP_10006050 | B | 98 | 48 |
| PSP_10006100 | A | 98 | 98 |
| PSP_10006125 | A | 98 | 123 |
| PSP_10006160 | A | 98 | 158 |
| PSP_10006200 | A | 98 | 198 |
| PSP_10006250* | A | 98 | 248 |
| PSP_10006315* | A | 98 | 313 |
| PSP_12506050 | B | 123 | 48 |

| ex code | Forma | b1 | l1 |
|---|---|---|---|
| PSP_12506050 | B | 123 | 48 |
| PSP_12506100 | C | 123 | 98 |
| PSP_12506125 | C | 123 | 123 |
| PSP_12506160 | C | 123 | 158 |
| PSP_12506200 | C | 123 | 198 |
| PSP_12506250* | C | 123 | 248 |
| PSP_12506315* | C | 123 | 313 |
| PSP_16006050 | B | 158 | 48 |
| PSP_16006100 | C | 158 | 98 |
| PSP_16006125 | C | 158 | 123 |
| PSP_16006160 | C | 158 | 158 |
| PSP_16006200 | C | 158 | 198 |
| PSP_16006250* | D | 158 | 248 |
| PSP_16006315* | D | 158 | 313 |
| | | | |

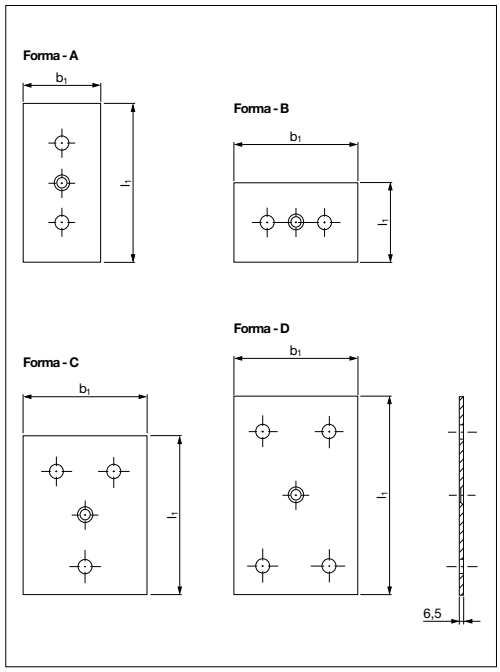


Esempio di ordinazione/*Order example* = PSP_05006200 (ex code)

*Solo per ricambio. *Only for replacement*

## Perno di arresto *Pad retainer pin*



| Codice | Materiale |
|---|---|
| Cod. **065.90.130** | 36CrNiMo4 |

| CC number | ex code | d1 | l1 | l4 |
|---|---|---|---|---|
| 19-010-0098 | PRN_040172 | 40 | 172 | 65 |
| 19-010-0097 | PRN_050206 | 50 | 206 | 70 |
| 19-010-0101 | n/a | 63 | 210 | 90 |

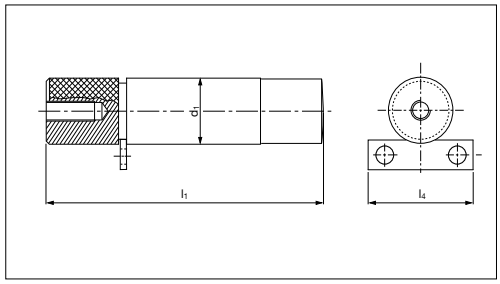


Esempio di ordinazione/*Order example* = 19-010-0098 (CC number)

## Centraggio *Locating pin*



| Codice | Materiale |
|---|---|
| Cod. **065.90.190** | 16MnCr5<br>HRC 58 ÷ 60 |

| CC number | ex code |
|---|---|
| 19-010-0104 | PDC_04055 |

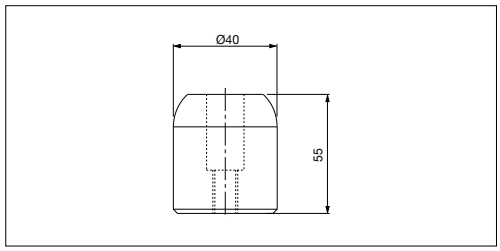


Esempio di ordinazione/*Order example* = 19-010-0104 (CC number)

## Distanziale *Balance block*



| Codice | Materiale |
|---|---|
| Cod. **065.90.195** | CK45 |

| CC number | ex code | a |
|---|---|---|
| 19-010-0102 | DST_050050 | 50 |
| 19-010-0103 | DST_090050 | 90 |

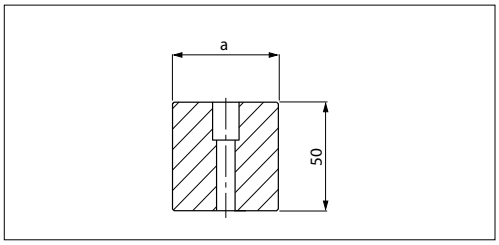


Esempio di ordinazione/*Order example* = 19-010-0102 (CC number)



CF Torino - È vietata la riproduzione, anche parziale, del presente catalogo.

Via Alba, 25 - 10024 Moncalieri (TO) - Italy
Tel. +39 011641121 - Fax +39 0116829188
cftorino@cftorino.it www.cftorino.it

## Piastrina di ritegno per colonne guida *Guide pin retainer plate*

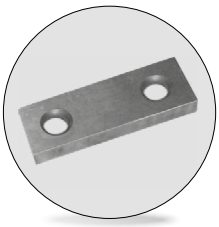

| Codice | Materiale |
|---|---|
| Cod. **065.90.200** | CK45 |

| CC number | Ø col. | Ø F | C | E | P (Ref.) |
|---|---|---|---|---|---|
| 19-010-0204 | 25 | 9 | 20 | 10 | 20,0 |
| | 32 | 9 | 20 | 10 | 23,5 |
| 19-010-0205 | 40 | 11 | 24 | 12,5 | 29,0 |
| | 50 | 11 | 24 | 12,5 | 34,0 |
| 19-010-0206 | 63 | 14 | 30 | 17 | 43,0 |
| | 80 | 14 | 30 | 17 | 51,5 |
| | 100 | 14 | 30 | 17 | 61,5 |
| 19-010-0251 | 125 | 14 | 50 | 37 | 94 |

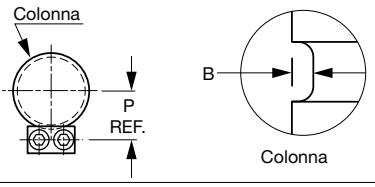


NOTA: P=1/2 Ø col. -B +E

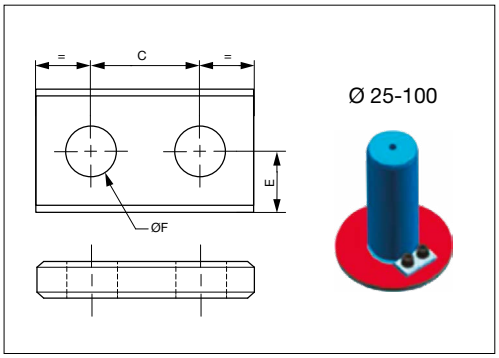


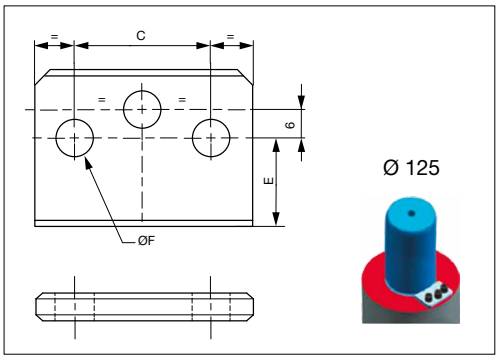


Esempio di ordinazione/*Order example* = 19-010-0204 (CC number)

## Espulsore a molla *Spring plunger*



| Codice | Materiale |
|---|---|
| Cod. **075.90.45** | Acciaio |

| CC number | ex code | M | S | l1 | F1 (num²) | F2 (num²) |
|---|---|---|---|---|---|---|
| 42-497-0104 | ESP_H_M1210 | M12 | 10 | 45 | 7 | 40 |
| 42-497-0220 | ESP_H_M1615 | M16 | 15 | 60 | 15 | 80 |
| 42-497-0093 | ESP_H_M1630 | M16 | 30 | 125 | 20 | 80 |

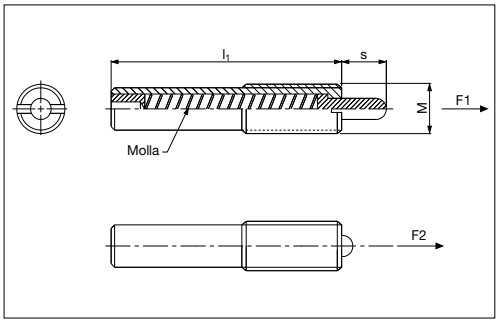


Esempio di ordinazione/*Order example* = 42-497-0104 (CC number)

Gli espulsori vengono forniti con relativo dado esagonale.
*Spring plunger are supplied with its hexagonal nut.*

## Piastra di reazione *Pressure plate*

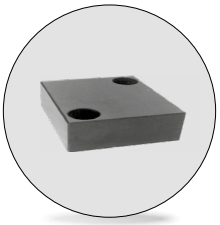

| Codice | Materiale |
|---|---|
| Cod. **075.90.110** | 90MnCrV8<br>HRC 50 ÷ 52 |

| CC number | ex code | a | c | Ø stelo (max) |
|---|---|---|---|---|
| 19-010-0151 | RE_404015_Q | 40 | 15 | 15 |
| 19-010-0154 | RE_565620_Q | 56 | 20 | 25 |
| 19-010-0153 | RE_717120_Q | 71 | 20 | 50 |
| 19-010-0152 | RE_909020_Q | 90 | 20 | 45 |
| 19-010-0150 | RE_14014020_Q | 140 | 20 | 55 |

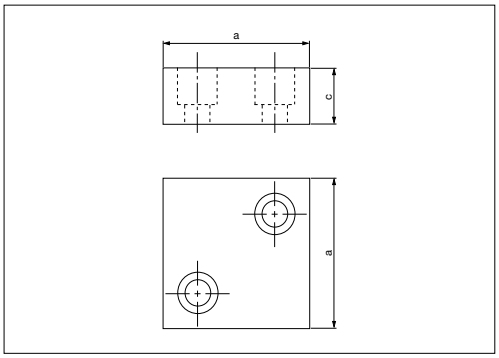


Esempio di ordinazione/*Order example* = 19-010-0151 (CC number)



CF Torino - È vietata la riproduzione, anche parziale, del presente catalogo.

Via Alba, 25 - 10024 Moncalieri (TO) - Italy
Tel. +39 011641121 - Fax +39 0116829188
cftorino@cftorino.it www.cftorino.it

## Piastra di reazione *Pressure plate*



| Codice | Materiale |
|---|---|
| Cod. **075.90.115** | 90MnCrV8<br>HRC 50 ÷ 52 |

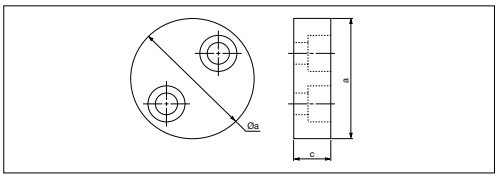

| CC number | ex code | a | c | Ø stelo (max) |
|---|---|---|---|---|
| 19-010-0155 | RE_50SP15_C | 50 | 15 | 15 |
| 19-010-0149 | RE_70SP20_C | 70 | 20 | 25 |

| CC number | ex code | a | c | Ø stelo (max) |
|---|---|---|---|---|
| 19-010-0148 | RE_94SP20_C | 94 | 20 | 50 |

Esempio di ordinazione/*Order example* = 19-010-0155 (CC number)

## Piastra di reazione *Pressure plate*



| Codice | Materiale |
|---|---|
| Cod. **075.90.120** | 90MnCrV8<br>HRC 50 ÷ 52 |

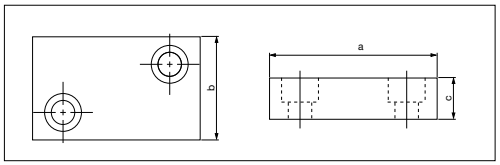

| CC number | ex code | a | b | c |
|---|---|---|---|---|
| 19-010-0147 | RE_502512_R | 50 | 25 | 12 |
| 19-010-0144 | RE_503012_R | 50 | 30 | 12 |
| 19-010-0146 | RE_703515_R | 70 | 35 | 15 |
| 19-010-0143 | RE_755015_R | 75 | 50 | 15 |

| CC number | ex code | a | b | c |
|---|---|---|---|---|
| 19-010-0142 | RE_856015_R | 85 | 60 | 15 |
| 19-010-0141 | RE_1008020_R | 100 | 80 | 20 |
| 19-010-0139 | RE_11010020_R | 110 | 100 | 20 |
| | | | | |

Esempio di ordinazione/*Order example* = 19-010-0147 (CC number)

## Guida angolare L autolubrificante *Angular guide self-lubricating*



| Codice | Materiale |
|---|---|
| Cod. **080.90.40** | Bronzo + grafite<br>HB ≥ 190 |

| ex code |
|---|
| A919-/SPF-180 |

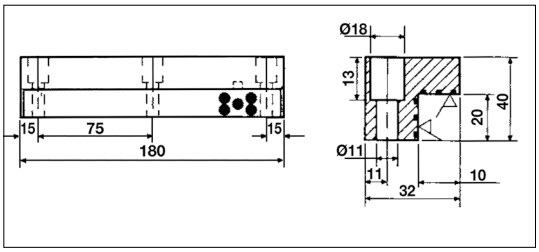


Esempio di ordinazione/*Order example* = A919-/SPF-180 (ex code)

## Morsetto *Clamp*

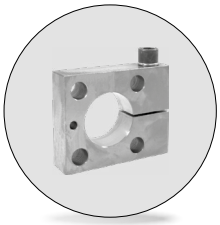

| Codice | Materiale |
|---|---|
| Cod. **080.90.60** | CK45 |

| ex code |
|---|
| MOR_025080100 |

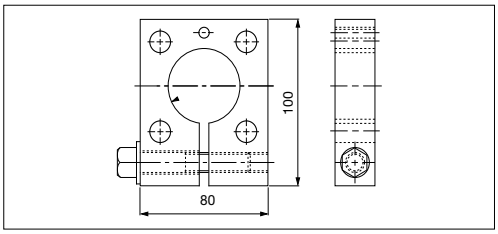


Esempio di ordinazione/*Order example* = MOR_025080100 (ex code)

## Canotto guida *Ball bearing guide sleeve for lifter*



| Codice | Materiale |
|---|---|
| Cod. **080.90.75** | CK45 |

| ex code | l |
|---|---|
| BOC_025112_4A | 112 |
| BOC_025200_4B | 200 |

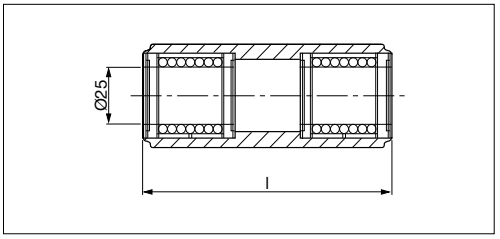


Esempio di ordinazione/*Order example* = BOC_025112_4A (ex code)

AUTOMOTIVE

CF Torino - È vietata la riproduzione, anche parziale, del presente catalogo.

Via Alba, 25 - 10024 Moncalieri (TO) - Italy
Tel. +39 011641121 - Fax +39 0116829188
cftorino@cftorino.it www.cftorino.it

## Colonna per traliccio *Lifter guide pin*

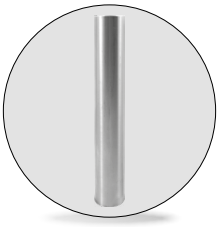

| Codice | Materiale |
|---|---|
| Cod. **080.90.80** | CK45<br>HRC 58-62 |

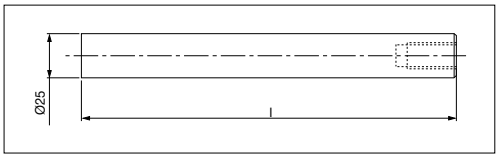


| ex code | l |
|---|---|
| COL_025230_3A | 230 |
| COL_025315_3B | 315 |
| COL_025365_3C | 365 |

| ex code | l |
|---|---|
| COL_025415_3D | 415 |
| COL_025465_3E | 465 |
| | |

Esempio di ordinazione/*Order example* = COL_025230_3A (ex code)

## Puntalino in elastomero *Elastomer CAP*



| Codice | Materiale |
|---|---|
| Cod. **080.90.90** | Poliuretano 92Sh |

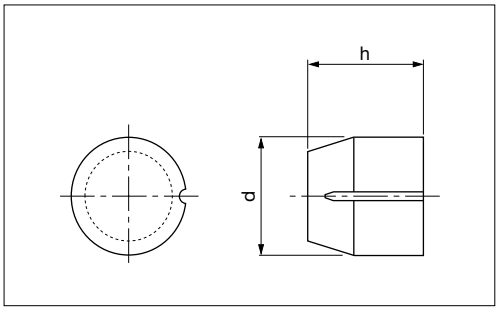


| ex code | d | h |
|---|---|---|
| PU_EL_06 | 6 | 9,5 |
| PU_EL_10 | 10 | 15,5 |
| PU_EL_16 | 16 | 25 |
| PU_EL_24 | 24 | 25 |

| ex code | d | h |
|---|---|---|
| PU_EL_30 | 30 | 35 |
| PU_EL_32 | 32 | 32 |
| PU_EL_39,5 | 39,5 | 40 |
| | | |

Esempio di ordinazione/*Order example* = PU_EL_06 (ex code)

## Aggancio nottolino *Compling plate*

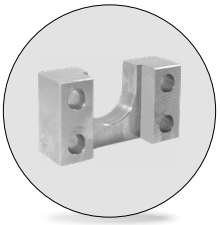

| Codice | Ex code | Materiale |
|---|---|---|
| Cod. **085.90.135** | STQ 70019 | CK45 |

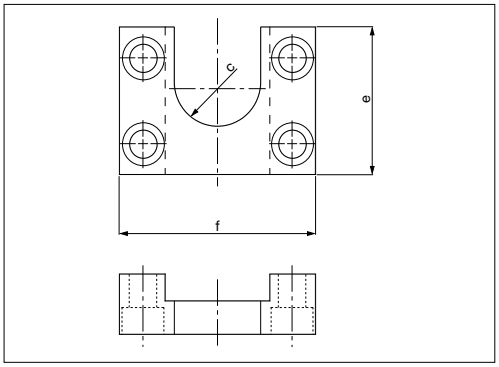


| CC number | ex code | c | e | f |
|---|---|---|---|---|
| 19-010-2360 | FO_NO_3530 | 14 | 50 | 80 |
| 19-010-2365 | FO_NO_4740 | 20 | 55 | 100 |
| 19-010-2370 | FO_NO_5750 | 25 | 65 | 120 |
| 19-010-2375 | N/A | 33 | 100 | 150 |

Esempio di ordinazione/*Order example* = 19-010-2360 (CC number)

## Nottolino *Coupling plate*



| Codice | Ex code | Materiale |
|---|---|---|
| Cod. **085.90.140** | STQ 70018 | CK45 |

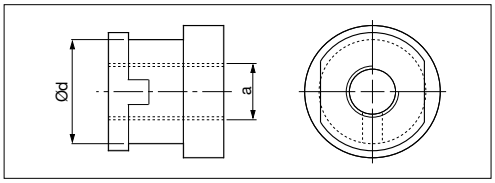


| CC number | ex code | a | d |
|---|---|---|---|
| 39-295-0032 | NO_3530M10 | M10x1,25 | 25 |
| 39-295-0031 | NO_3530M12 | M12x1,25 | 25 |
| 39-295-0029 | NO_4740M16 | M16x1,5 | 37 |
| 39-811-0667 | NO_4740M20 | M20x1,5 | 37 |

| CC number | ex code | a | d |
|---|---|---|---|
| 39-811-0416 | NO_5750M27 | M27x2 | 47 |
| 39-811-0455 | NO_5750M36 | M36x2 | 47 |
| 39-295-0033 | N/A | M42x2 | 59 |
| | | | |

Esempio di ordinazione/*Order example* = 39-295-0032 (CC number)



CF Torino - È vietata la riproduzione, anche parziale, del presente catalogo.

Via Alba, 25 - 10024 Moncalieri (TO) - Italy
Tel. +39 011641121 - Fax +39 0116829188
cftorino@cftorino.it www.cftorino.it

## Inserto filettato per fusioni *Cast -in threaded inserts*



| Codice | Ex code | Materiale |
|---|---|---|
| Cod. **095.90.10** | STQ 70018 | CK45 |

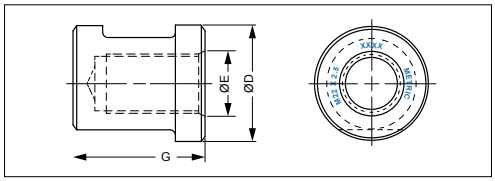


| CC number | dimensione filetto | D | E | G |
|---|---|---|---|---|
| 19-235-0149 | M22x2,5 | 65 | 26 | 75 |
| 19-235-0148 | M24x3,0 | 65 | 26 | 75 |
| 19-235-0147 | M30x3,5 | 85 | 33 | 90 |

| CC number | dimensione filetto | D | E | G |
|---|---|---|---|---|
| 19-235-0146 | M36x4,0 | 107 | 39 | 100 |
| 19-235-0145 | M42x4,5 | 107 | 45 | 130 |
| | | | | |

Esempio di ordinazione/*Order example* = 19-235-0149 (CC number)

## Molla in elastomero *Elastomer spring*



| Codice | Materiale |
|---|---|
| Cod. **095.90.20** | Elastomero 92 Sh |

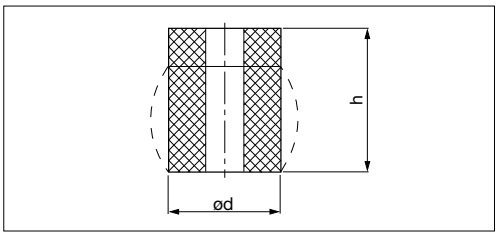


| ex code | d | h |
|---|---|---|
| MOL_063100 | 63 | 100 |
| MOL_080080 | 80 | 80 |

| ex code | d | h |
|---|---|---|
| MOL_080100 | 80 | 100 |
| MOL_080125 | 80 | 125 |

| ex code | d | h |
|---|---|---|
| MOL_100080 | 100 | 80 |
| MOL_100100 | 100 | 100 |

| ex code | d | h |
|---|---|---|
| MOL_100125 | 100 | 125 |
| MOL_125100 | 125 | 100 |

| ex code | d | h |
|---|---|---|
| MOL_125125 | 125 | 125 |
| MOL_125160 | 125 | 160 |

Esempio di ordinazione/*Order example* = MOL_063100 (ex code)

## Perno per molle in elastomero *Pin for elastomer springs*



| Codice | Materiale |
|---|---|
| Cod. **095.90.25** | CK45 |

| ex code | d2 | l | Ø molla |
|---|---|---|---|
| PRN_MO_M12 | 28 | 56 | 63 - 80 |
| PRN_MO_M16 | 32 | 74 | 100 |
| PRN_MO_M20 | 38 | 100 | 125 |

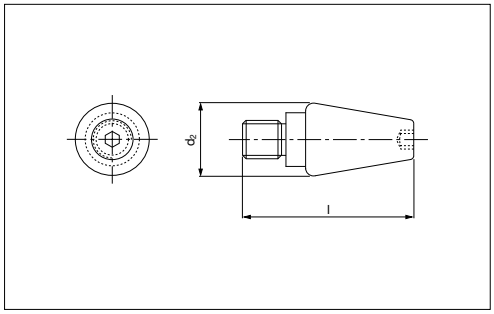


Esempio di ordinazione/*Order example* = PRN_MO_M12 (ex code)

## Perno di sollevamento *Lifting pin*

CE

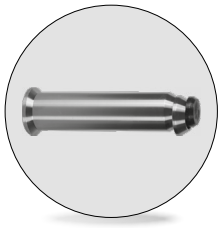

| Codice | Materiale |
|---|---|
| Cod. **095.90.30** | 42CrM04 |

Rispettare sempre il carico max. *Respect the max load.*

| CC number | A | B | C | D | E | F | Carico max kg | Peso max stampo |
|---|---|---|---|---|---|---|---|---|
| 19-255-0200 | 50 | 190 | 230 | 63 | 31 | 10 | 10000 | 20000 |
| 19-255-0252 | 63 | 280 | 320 | 76 | 37,3 | 10 | 20000 | 40000 |
| 19-255-0320 | 80 | 320 | 375 | 89 | 46 | 15 | 40000 | 80000 |

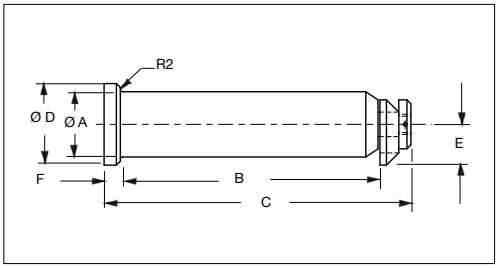


Per sicurezza, il peso dello stampo, deve essere sempre sopportato da 2 soli perni.
*For safety, consider that the weight of the die has to be supported just by 2 lifting pins.*

Esempio di ordinazione/*Order example* = 19-255-0200 (CC number)



CF Torino - È vietata la riproduzione, anche parziale, del presente catalogo.

Via Alba, 25 - 10024 Moncalieri (TO) - Italy
Tel. +39 011641121 - Fax +39 0116829188
cftorino@cftorino.it www.cftorino.it

## Perno di sollevamento *Lifting pin*



| Codice | Materiale |
|---|---|
| Cod. **095.90.30**<br>Cod. **095.90.35** | 42CrM04 |

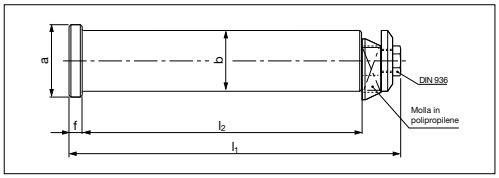


| CC number | New code | Carico max kg | Peso max stampo kg | a | b h11 | f | l1 | l2 |
|---|---|---|---|---|---|---|---|---|
| **Cod. 095.90.30** | | | | | | | | |
| 19-255-XXXX | SOL_KG_4000_HL | 4000 | 8000 | 38 | 29 | 6 | 178,5 | 150 |
| 19-255-XXXX | SOL_KG_7000_HL | 7000 | 14000 | 43 | 33 | 6 | 200,5 | 170 |
| **Cod. 095.90.35** | | | | | | | | |
| | SOL_KG_16000_T_HL | 16000 | 32000 | 65 | 53 | 10 | 227 | 180 |
| | SOL_KG_26000_T_HL | 26000 | 52000 | 78 | 63 | 12 | 272,5 | 215 |

Rispettare sempre il carico max. *Respect the max load.*

Per sicurezza, il peso dello stampo, deve essere sempre sopportato da 2 soli perni.
*For safety, consider that the weight of the die has to be supported just by 2 lifting pins.*

Esempio di ordinazione/*Order example* = SOL_KG_4000_HL (new code)

## Boccole per perni di sollevamento *Bush for lifting pins*



| Codice | Materiale |
|---|---|
| Cod. **095.90.40** | Acciaio |

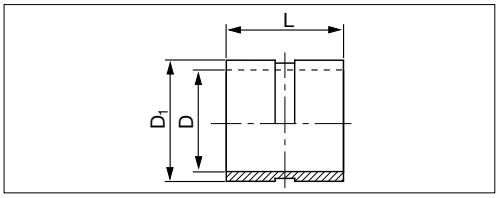


| CC number | Perno Ø | D | D1 | L | Utilizzo |
|---|---|---|---|---|---|
| 19-232-0200 | 50 | 52,4 | 60,33 | 50 | Perno sollevamento stampo |
| 19-232-0252 | 63 | 65,1 | 73,03 | 80 | Perno sollevamento stampo |
| 19-232-0320 | 80 | 82,5 | 92,08 | 100 | Perno sollevamento stampo |

| CC number | Perno Ø | D | D1 | L | Utilizzo |
|---|---|---|---|---|---|
| 19-232-0150 | 50 | 52,4 | 60,33 | 100 | Perno di arresto premilamiera |
| 19-232-0160 | 63 | 65,1 | 73 | 125 | Perno di arresto premilamiera |
| | | | | | |

Esempio di ordinazione/*Order example* = 19-232-0200 (CC number)

## Staffa di sollevamento completa di perno e centraggio *Lifting brackets with pin and locating pins*



Rispettare sempre il carico max.
*Respect the max load.*
Per sicurezza, il peso dello stampo, deve essere sempre sopportato da 2 perni.
*For safety, consider that the weight of the die has to be supported just by 2 lifting pins.*
* Viti non incluse. Screws not included.

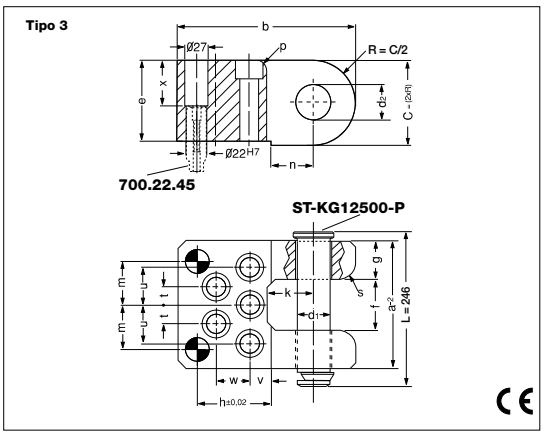


| NEW | Codice | Materiale |
|---|---|---|
| | Cod. **095.90.71** (completa di perno e centraggio) | Staffa = ST52<br>Perno = CK45<br>Centraggio = 16MnCr5 (HCR 58-60) |

| Cod. 095.90.71 (completa di perno e centraggio) | | | | | | | | | | | | | | | | | | | | | | | |
|---|---|---|---|---|---|---|---|---|---|---|---|---|---|---|---|---|---|---|---|---|---|---|---|
| **Codice** | **Carico max kg** | **Peso max stampo kg** | **Tipo** | **d1** | **d2** | **a** | **b** | **c** | **e** | **f** | **g** | **h** | **k** | **m** | **n** | **p** | **s** | **t** | **u** | **v** | **w** | **x** | *** Viti** |
| GR_ST_Kg12500 | 12500 | 25000 | 3 | 60 | 62 | 200 | 300 | 140 | 130 | 80 | 60 | 145 | 80 | 77,5 | 65 | 20 | 30 | 35 | 65 | 60 | 65 | 95 | M36x160 |

Esempio di ordinazione/*Order example* = GR_ST_Kg12500 (Codice)

AUTOMOTIVE

CF Torino - È vietata la riproduzione, anche parziale, del presente catalogo.

Via Alba, 25 - 10024 Moncalieri (TO) - Italy
Tel. +39 011641121 - Fax +39 0116829188
cftorino@cftorino.it www.cftorino.it

# Staffa di sollevamento completa di perno *Lifting brackets with pin*

CE

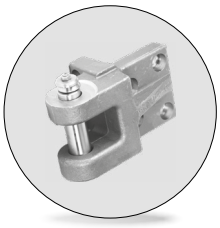

| Codice | Materiale |
|---|---|
| Cod. **095.90.60** (completa di perno)<br>Cod. **095.90.65** (senza perno)<br>Cod. **095.90.70** (senza perno) | CK45<br>800 ÷ 1000 N/mm² |

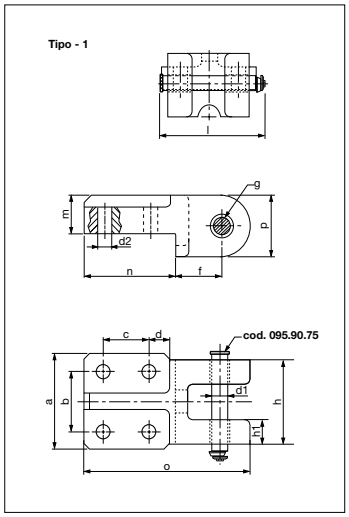


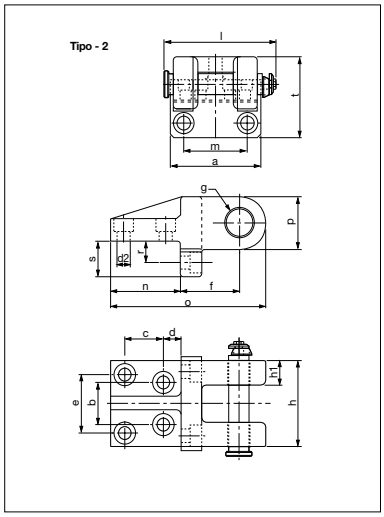


**Cod. 095.90.60 (completa di perno)**

| Codice | Carico max kg | Peso max stampo kg | Tipo | a | b | c | d | d1 | d2 | e | f | g | h | h1 | l | m | n | o | p | r | s | t |
|---|---|---|---|---|---|---|---|---|---|---|---|---|---|---|---|---|---|---|---|---|---|---|
| GR_ST_Kg600 | 600 | 1200 | 1 | 80 | 50 | 40 | 22,5 | 15,6 | 12,5 | - | 39 | 16 | 70 | 20 | 102,5 | 32 | 80 | 145 | 52 | - | - | - |
| GR_ST_Kg1000 | 1000 | 2000 | 1 | 90 | 60 | 40 | 27,5 | 20,6 | 16,5 | - | 42 | 21 | 79 | 22 | 113,5 | 36 | 90 | 160 | 56 | - | - | - |
| GR_ST_Kg2000 | 2000 | 4000 | 1 | 100 | 65 | 65 | 32,5 | 25,6 | 21 | - | 60 | 26 | 90 | 25 | 128,5 | 50 | 120 | 215 | 70 | - | - | - |
| GR_ST_Kg4000 | 4000 | 8000 | 2 | 135 | 56 | 60 | 20 | 33 | 18 | 84 | 85 | 34 | 125 | 35 | 166,5 | 96 | 100 | 221 | 72 | 30 | 50 | 111 |
| GR_ST_Kg7000 | 7000 | 14000 | 2 | 180 | 80 | 70 | 30 | 43 | 22 | 110 | 100 | 44 | 160 | 50 | 210,5 | 130 | 125 | 270 | 90 | 35 | 60 | 140 |

**Cod. 095.90.65 (senza perno)**

| Codice | Carico max kg | Peso max stampo kg | Tipo | a | b | c | d | d1 | d2 | e | f | g | h | h1 | l | m | n | o | p | r | s | t |
|---|---|---|---|---|---|---|---|---|---|---|---|---|---|---|---|---|---|---|---|---|---|---|
| GR_ST_Kg600_S | 600 | 1200 | 1 | 80 | 50 | 40 | 22,5 | - | 12,5 | - | 39 | 16 | 70 | 20 | - | 32 | 80 | 145 | 52 | - | - | - |
| GR_ST_Kg1000_S | 1000 | 2000 | 1 | 90 | 60 | 40 | 27,5 | - | 16,5 | - | 42 | 21 | 79 | 22 | - | 36 | 90 | 160 | 56 | - | - | - |
| GR_ST_Kg2000_S | 2000 | 4000 | 1 | 100 | 65 | 65 | 32,5 | - | 21 | - | 60 | 26 | 90 | 25 | - | 50 | 120 | 215 | 70 | - | - | - |

**Cod. 095.90.70 (senza perno)**

| Codice | Carico max kg | Peso max stampo kg | Tipo | a | b | c | d | d1 | d2 | e | f | g | h | h1 | l | m | n | o | p | r | s | t |
|---|---|---|---|---|---|---|---|---|---|---|---|---|---|---|---|---|---|---|---|---|---|---|
| GR_ST_Kg4000_S | 4000 | 8000 | 2 | 135 | 56 | 60 | 20 | - | 18 | 84 | 85 | 34 | 125 | 35 | - | 96 | 100 | 221 | 72 | 30 | 50 | 111 |
| GR_ST_Kg7000_S | 7000 | 14000 | 2 | 180 | 80 | 70 | 30 | - | 22 | 110 | 100 | 44 | 160 | 50 | - | 130 | 125 | 270 | 90 | 35 | 60 | 140 |

Esempio di ordinazione/*Order example* = GR_ST_Kg600 (Codice)

Rispettare sempre il carico max. *Respect the max load.*
Per sicurezza, il peso dello stampo, deve essere sempre sopportato da 2 sole staffe. *For safety, consider that the weight of the die has to be supported just by 2 brackets.*



CF Torino - È vietata la riproduzione, anche parziale, del presente catalogo.

Via Alba, 25 - 10024 Moncalieri (TO) - Italy
Tel. +39 011641121 - Fax +39 0116829188
cftorino@cftorino.it www.cftorino.it

## Perno di ricambio per staffe di sollevamento *Replacement lifting pin for bracket*

CE



| Codice | Materiale |
|---|---|
| Cod. **095.90.75** | CK45 |

Per sicurezza, il peso dello stampo, deve essere sempre sopportato da 2 soli perni.
*For safety, consider that the weight of the die has to be supported just by 2 lifting pins.*

| | Codice | Carico max kg | Peso max stampo | a | b | f | l1 | l2 | Tipo |
|---|---|---|---|---|---|---|---|---|---|
| | ST_Kg600_P | 600 | 1200 | 25 | 15,6 | 6 | 102,5 | 77 | 1 |
| | ST_Kg1000_P | 1000 | 2000 | 30 | 20,6 | 6 | 113,5 | 86 | 1 |
| | ST_Kg2000_P | 2000 | 4000 | 35 | 25,6 | 6 | 128,5 | 100 | 1 |
| | ST_Kg4000_P | 4000 | 8000 | 43 | 33 | 6 | 166,5 | 135 | 2 |
| | ST_Kg7000_P | 7000 | 14000 | 53 | 43 | 8 | 210,5 | 175 | 2 |
| NEW | ST_Kg12500_P | 12500 | 25000 | 70 | 60 | 11 | 246 | 205 | 3 |

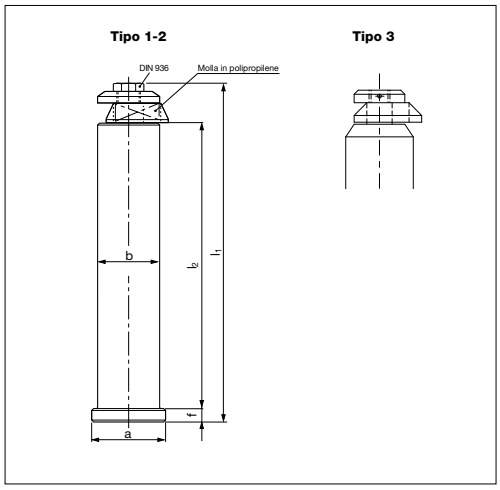


Esempio di ordinazione/*Order example* = ST_Kg600_P (Codice)

Rispettare sempre il carico max. *Respect the max load.*

## Staffe per clamps *Bracket for clamps*

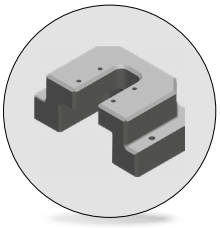

| Codice | Materiale |
|---|---|
| Cod. **STQ 40005** | 36CrNiMo4<br>950 ÷ 1000 N/mm² |

| ex code | Forma |
|---|---|
| ST_S01 | A |
| ST_S02 | B |

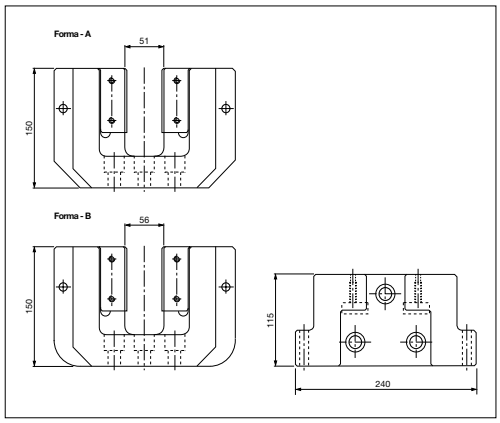


Esempio di ordinazione/*Order example* = ST_S01 (ex code)

## Piastrina per staffe *Plate for bracket*

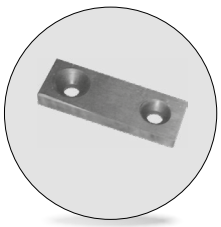

| Codice | Materiale |
|---|---|
| Cod. **STQ 40005** | 36CrNiMo4<br>HRC 50 ÷ 52 |

| ex code |
|---|
| PIA_PA01 |

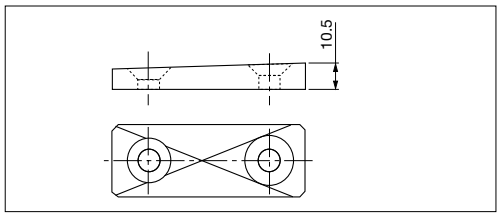


Esempio di ordinazione/*Order example* = PIA_PA01 (ex code)

## Piastrina per staffe *Plate for bracket*

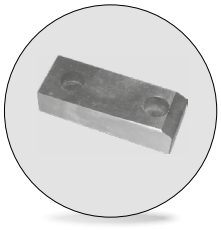

| Codice | Materiale |
|---|---|
| Cod. **STQ 40005** | 36CrNiMo4<br>HRC 50 ÷ 52 |

| ex code |
|---|
| PIA_PA02 |

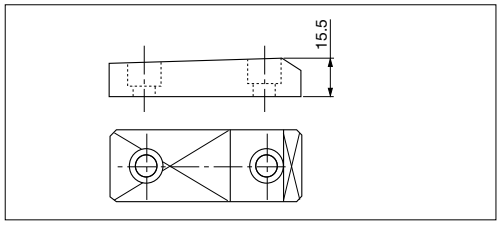


Esempio di ordinazione/*Order example* = PIA_PA02 (ex code)



CF Torino - È vietata la riproduzione, anche parziale, del presente catalogo.

Via Alba, 25 - 10024 Moncalieri (TO) - Italy
Tel. +39 011641121 - Fax +39 0116829188
cftorino@cftorino.it www.cftorino.it

## Piastrina per staffe *Plate for bracket*

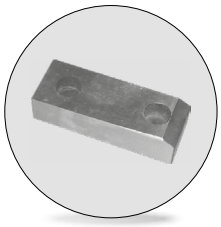

| Codice | Materiale |
|---|---|
| Cod. **STQ 40005** | 36CrNiMo4<br>HRC 50 ÷ 52 |

| ex code | t |
|---|---|
| PIA_PA05 | 15,5 |
| PIA_PA06 | 20,5 |

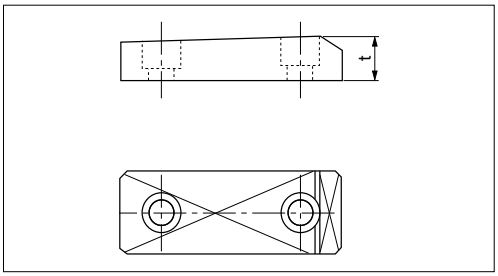


Esempio di ordinazione/*Order example* = PIA_PA05 (ex code)

## Piastrina per staffe *Plate for bracket*

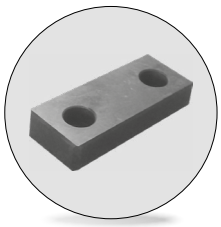

| Codice | Materiale |
|---|---|
| Cod. **STQ 40005** | 36CrNiMo4<br>HRC 50 ÷ 52 |

| ex code | a |
|---|---|
| PIA_PR02 | 32,5 |
| PIA_PR03 | 35 |

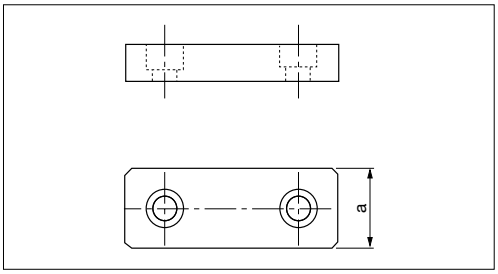


Esempio di ordinazione/*Order example* = PIA_PR02 (ex code)

## Marcatore fine corsa *Bottoming marker*



| Codice | Materiale |
|---|---|
| Cod. **STQ 40007** | X205CR12KU<br>HRC 60 ÷ 62 |

| ex code | d1 | d2 |
|---|---|---|
| PFC_012 | 13 | 12 |
| PFC_016 | 19 | 18 |
| PFC_018 | 25 | 24 |

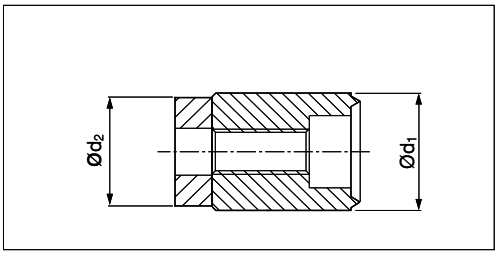


Esempio di ordinazione/*Order example* = PFC_012 (ex code)

Solo per ricambio

## Centraggio stampo *Locating*

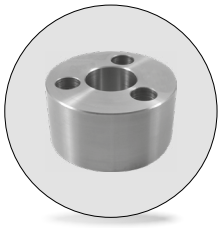

| Codice | Materiale |
|---|---|
| Cod. **STQ 40010** | 36CrNiMo4 |

| ex code |
|---|
| CNT_ST_01 |

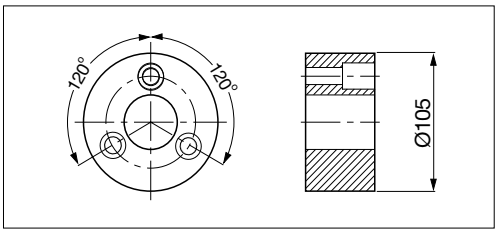


Esempio di ordinazione/*Order example* = CNT_ST_01 (ex code)

## Fine corsa diritto e a V *Stop-block*

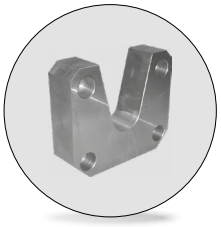

| Codice | Materiale |
|---|---|
| Cod. **STQ 40011** | 36CrNiMo4 |

| ex code | Tipo |
|---|---|
| CTN_ST_02 | A |
| CTN_ST_03 | B |

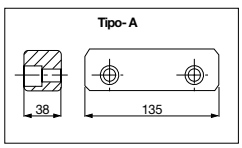


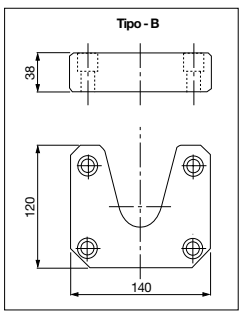


Esempio di ordinazione/*Order example* = CTN_ST_02 (ex code)

AUTOMOTIVE

CF Torino - È vietata la riproduzione, anche parziale, del presente catalogo.

Via Alba, 25 - 10024 Moncalieri (TO) - Italy
Tel. +39 011641121 - Fax +39 0116829188
cftorino@cftorino.it www.cftorino.it