# AUTOMOTIVE
## Normalizzati per stampi per automotive

*Automotive standard parts for die*




CF Torino - È vietata la riproduzione, anche parziale, del presente catalogo.

Via Alba, 25 - 10024 Moncalieri (TO) - Italy
Tel. +39 011641121 - Fax +39 0116829188
cftorino@cftorino.it www.cftorino.it

# AUTOMOTIVE
# Normalizzati per stampi per automotive
*Automotive standard parts for die*

| F3301 | F3301 | F3301 | F3302 | F3302 | F3303 | F3303 |
|---|---|---|---|---|---|---|
|  |  |  |  |  |  |  |
| Colonna guida<br>*Guide post* | Colonna guida<br>*Guide post* | Colonna guida<br>*Guide post* | Boccola autolubrificante<br>*Guide bushes with collar, self-lubricating* | Ritegno<br>*Toe clamp* | Portamatrice<br>*Matrix retainer* | Distanziale<br>*Distance plate* |
| pag. 7.0P.4 | pag. 7.0P.4 | pag. 7.0P.4 | pag. 7.0P.5 | pag. 7.0P.5 | pag. 7.0P.5 | pag. 7.0P.6 |

| F3304 | F3304 | F3304 | F3304 | F3304 | F3304 | F3304 |
|---|---|---|---|---|---|---|
|  |  |  |  |  |  |  |
| Piastra guida VDI 3357<br>*Wear plates, self-lubricating VDI 3357* | Piastra guida VDI 3357<br>*Wear plates, steel VDI 3357* | Piastra guida autoubrificante<br>*Wear plates, self-lubricating* | Piastra guida in acciaio, autolubrificante<br>*Wear plates, self-lubricating* | Piastra guida autolubrificante<br>*Wear plates, self-lubricating* | Guida a V VDI 3357<br>*"V" Driver , self-lubricating VDI 3357* | Reazione ganci<br>*"L" shaped wear plates, self-lubricating* |
| pag. 7.0P.6 | pag. 7.0P.7 | pag. 7.0P.7 | pag. 7.0P.8 | pag. 7.0P.8 | pag. 7.0P.8 | pag. 7.0P.9 |

| F3304 | F3304 | F3304 | F3304 | F3304 | F3304 | F3305 |
|---|---|---|---|---|---|---|
|  |  |  |  |  |  |  |
| Cuneo in acciaio<br>*Cam dwell wear plate, steel* | Cuneo autolubrificante<br>*Cam dwell wear plate, steel* | Piastra guida<br>*Wear plates, steel with self-lubricating* | Gancio<br>*Positive return* | Gancio<br>*Positive return* | Piastra guida<br>*Wear plates, self-lubricating VDI 3357* | Piastra guida<br>*Wear plates, steel* |
| pag. 7.0P.9 | pag. 7.0P.9 | pag. 7.0P.10 | pag. 7.0P.10 | pag. 7.0P.10 | pag. 7.0P.11 | pag. 7.0P.11 |

| F3305 | F3305 | F3305 | F3305 | F3305 | F3305 | F3315 |
|---|---|---|---|---|---|---|
|  |  |  |  |  |  |  |
| Guida a V VDI 3357<br>*"V" driver, steel* | Guida a V autolubrificante<br>*"V" driver, self-lubricating* | Guida a V<br>*"V" driver, steel* | Guida a V autolubrificante<br>*"V" driver , self-lubricating* | Guida a V<br>*"V" driver, steel* | Piastra guida<br>*Wear plates, steel* | Perno di arresto<br>*Pad retainer pin* |
| pag. 7.0P.11 | pag. 7.0P.11 | pag. 7.0P.12 | pag. 7.0P.12 | pag. 7.0P.12 | pag. 7.0P.12-13 | pag. 7.0P.13 |

| F3315 | F3315 | F3315 | F3315 | F3316 | F3316 | F3316 |
|---|---|---|---|---|---|---|
|  |  |  |  |  |  |  |
| Candela<br>*Aerial pin* | Candela<br>*Air pin* | Centraggio<br>*Locating pin* | Perno di sollevamento<br>*Lifting pins* | Rondella<br>*Washer* | Distanziale<br>*Distance plate* | Piastra di spessore<br>*Shim plate* |
| pag. 7.0P.13 | pag. 7.0P.13 | pag. 7.0P.14 | pag. 7.0P.14 | pag. 7.0P.14 | pag. 7.0P.14 | pag. 7.0P.15 |

| F3316 | F3316 | F3316 | F3316 | F3318 | F3318 | F3319 |
|---|---|---|---|---|---|---|
| 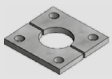 |  |  |  |  |  |  |
| Piastra di ritegno<br>*Retaining plate* | Spessore per portapunzone<br>*Shim punch retainer* | Piastra di reazione<br>*Backing plate* | Piastra di reazione<br>*Backing plate* | Rondella<br>*Washer* | Distanziale<br>*Distance plate* | Cono di centraggio<br>*Locating cone* |
| pag. 7.0P.15 | pag. 7.0P.15 | pag. 7.0P.16 | pag. 7.0P.16 | pag. 7.0P.16 | pag. 7.0P.17 | pag. 7.0P.17 |

| F3319 | F3319 | F3319 | F3320 | F3326 | F3326 | F3326 |
|---|---|---|---|---|---|---|
|  |  |  |  |  |  |  |
| Distanziale<br>*Spacer* | Distanziale<br>*Bottoming blocks* | Distanziale<br>*Spacer* | Chiavetta<br>*Key* | Riferimento<br>*Gage* | Camma di accellerazione<br>*Acceleration cam* | Guida<br>*Guide* |
| pag. 7.0P.17 | pag. 7.0P.17 | pag. 7.0P.18 | pag. 7.0P.18 | pag. 7.0P.18 | pag. 7.0P.18 | pag. 7.0P.19 |

| F3326 | F3326 | F3326 | F3326 | F3326 | F3328 | F3329 |
|---|---|---|---|---|---|---|
|  |  |  |  |  |  |  |
| Disco<br>*Disk* | Rondella<br>*Washer* | Supporto con rullo<br>*Cam roller* | Portasensore<br>*Front gage* | Arresto slitta<br>*Slide stop block* | Avvolgitore per cavi elettrici<br>*Coiler for electrical wires* | Colonna portatimbri<br>*Stamp rack pillar* |
| pag. 7.0P.19 | pag. 7.0P.19 | pag. 7.0P.19 | pag. 7.0P.20 | pag. 7.0P.20 | pag. 7.0P.20 | pag. 7.0P.20 |

AUTOMOTIVE

CF Torino - È vietata la riproduzione, anche parziale, del presente catalogo.

Via Alba, 25 - 10024 Moncalieri (TO) - Italy
Tel. +39 011641121 - Fax +39 0116829188
cftorino@cftorino.it www.cftorino.it

| F3329 | F3329 | F3329 | F3329 | F3331 | F3331 | F3331 |
|---|---|---|---|---|---|---|
|  |  |  |  | 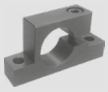 |  |  |
| Piastrina di reazione<br>*Counter pressure plate* | Punzone marchio<br>*Stamp* | Punzone marchio<br>*Stamp* | Punzone di visualizzazione<br>*Visual locator punch* | Supporto molla a gas<br>*Gas spring foot mounting* | Ritegno per elastometro<br>*Urethane spring retainer* | Supporto per molla a gas<br>*Gas spring foot mounting* |
| pag. 7.0P.20 | pag. 7.0P.21 | pag. 7.0P.21 | pag. 7.0P.21 | pag. 7.0P.21 | pag. 7.0P.22 | pag. 7.0P.22 |

| F3391 | F3391 | F3391 | F3391 | F3391 | J0691 | M1604 |
|---|---|---|---|---|---|---|
|  |  |  | 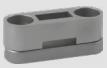 |  |  |  |
| Supporto per innesti rapidi<br>*Air coupling bracket* | Supporto per innesti rapidi<br>*Air coupling bracket* | Portatimbri<br>*Retainer for stamps* | Portatimbri<br>*Retainer for stamps* | Boccale per perno di sollevamento<br>*Bush for lifting pins* | Staffa per sensori<br>*Sensor mounting bracket* | Ammortizzatore<br>*Shock absorber* |
| pag. 7.0P.22 | pag. 7.0P.22 | pag. 7.0P.22 | pag. 7.0P.23 | pag. 7.0P.23 | pag. 7.0P.23 | pag. 7.0P.23 |

| M3660 | | | | | | |
|---|---|---|---|---|---|---|
|  | | | | | | |
| Rondella<br>*Washer* | | | | | | |
| pag. 7.0P.23 | | | | | | |

CF Torino - È vietata la riproduzione, anche parziale, del presente catalogo.



Via Alba, 25 - 10024 Moncalieri (TO) - Italy
Tel. +39 011641121 - Fax +39 0116829188
cftorino@cftorino.it www.cftorino.it

## Colonna guida *Guide post*



| Codice | Materiale |
|---|---|
| Cod. **F3301** | 16MnCr5<br>HRC 60 ÷ 62 |

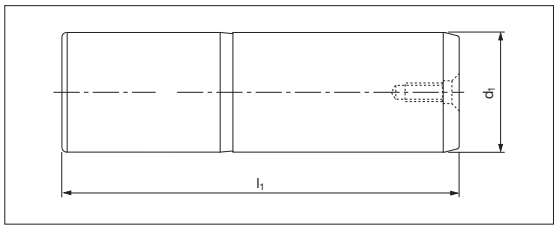


| OPEL code | d1 | l1 | OPEL code | d1 | l1 | OPEL code | d1 | l1 | OPEL code | d1 | l1 |
|---|---|---|---|---|---|---|---|---|---|---|---|
| F33010001 | 25 | 125 | F33010012 | 40 | 200 | F33010022 | 50 | 315 | F33010032 | 80 | 224 |
| F33010002 | 25 | 140 | F33010013 | 40 | 224 | F33010023 | 50 | 355 | F33010033 | 80 | 250 |
| F33010003 | 25 | 160 | F33010014 | 40 | 250 | F33010024 | 63 | 180 | F33010034 | 80 | 280 |
| F33010004 | 25 | 180 | F33010015 | 40 | 280 | F33010025 | 63 | 200 | F33010035 | 80 | 315 |
| F33010005 | 32 | 140 | F33010016 | 50 | 160 | F33010026 | 63 | 224 | F33010036 | 80 | 355 |
| F33010006 | 32 | 160 | F33010017 | 50 | 180 | F33010027 | 63 | 250 | F33010037 | 80 | 400 |
| F33010007 | 32 | 180 | F33010018 | 50 | 200 | F33010028 | 63 | 280 | F33010046 | 63 | 450 |
| F33010008 | 32 | 200 | F33010019 | 50 | 224 | F33010029 | 63 | 315 | F33010047 | 63 | 500 |
| F33010009 | 40 | 140 | F33010020 | 50 | 250 | F33010030 | 63 | 355 | F33010048 | 80 | 450 |
| F33010010 | 40 | 160 | F33010021 | 50 | 280 | F33010031 | 63 | 400 | F33010049 | 80 | 500 |
| F33010011 | 40 | 180 | | | | | | | | | |

Esempio di ordinazione/*Order example* = F33010001 (OPEL code)

## Colonna guida *Guide post*



| Codice | Materiale |
|---|---|
| Cod. **F3301** | 16MnCr5<br>HRC 60 ÷ 62 |

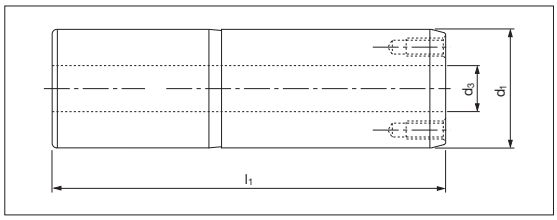


| OPEL code | d1 | d3 | l1 | OPEL code | d1 | d3 | l1 | OPEL code | d1 | d3 | l1 |
|---|---|---|---|---|---|---|---|---|---|---|---|
| F33010038 | 100 | 50 | 280 | F33010044 | 125 | 65 | 400 | F33010054 | 100 | 50 | 650 |
| F33010039 | 100 | 50 | 315 | F33010045 | 125 | 65 | 450 | F33010055 | 125 | 65 | 500 |
| F33010040 | 100 | 50 | 355 | F33010050 | 100 | 50 | 450 | F33010056 | 125 | 65 | 550 |
| F33010041 | 100 | 50 | 400 | F33010051 | 100 | 50 | 500 | F33010057 | 125 | 65 | 600 |
| F33010042 | 125 | 65 | 315 | F33010052 | 100 | 50 | 550 | F33010058 | 125 | 65 | 650 |
| F33010043 | 125 | 65 | 355 | F33010053 | 100 | 50 | 600 | | | | |

Esempio di ordinazione/*Order example* = F33010038 (OPEL code)

## Colonna guida *Guide post*



| Codice | Materiale |
|---|---|
| Cod. **F3301** | 16MnCr5<br>HRC 60 ÷ 62 |

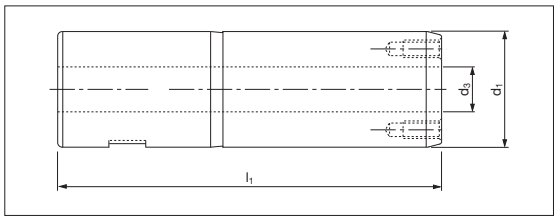


| OPEL code | d1 | d3 | l1 | OPEL code | d1 | d3 | l1 | OPEL code | d1 | d3 | l1 |
|---|---|---|---|---|---|---|---|---|---|---|---|
| F33010060 | 100 | 50 | 280 | F33010066 | 100 | 50 | 550 | F33010072 | 125 | 65 | 450 |
| F33010061 | 100 | 50 | 315 | F33010067 | 100 | 50 | 600 | F33010073 | 125 | 65 | 500 |
| F33010062 | 100 | 50 | 355 | F33010068 | 100 | 50 | 650 | F33010074 | 125 | 65 | 550 |
| F33010063 | 100 | 50 | 400 | F33010069 | 125 | 65 | 315 | F33010075 | 125 | 65 | 600 |
| F33010064 | 100 | 50 | 450 | F33010070 | 125 | 65 | 355 | F33010076 | 125 | 65 | 650 |
| F33010065 | 100 | 50 | 500 | F33010071 | 125 | 65 | 400 | | | | |

Esempio di ordinazione/*Order example* = F33010060 (OPEL code)



CF Torino - È vietata la riproduzione, anche parziale, del presente catalogo.

Via Alba, 25 - 10024 Moncalieri (TO) - Italy
Tel. +39 011641121 - Fax +39 0116829188
cftorino@cftorino.it www.cftorino.it

## Boccola autolubrificante *Guide bushes with collar, self-lubricating*



| Codice | Materiale |
|---|---|
| Cod. **F3302** | Bronzo + grafite HB ≥ 190 |

| OPEL code | d1 | OPEL code | d1 |
|---|---|---|---|
| F33020019 | 25 | F33020023 | 63 |
| F33020020 | 32 | F33020024 | 80 |
| F33020021 | 40 | F33020025 | 100 |
| F33020022 | 50 | F33020026 | 125 |

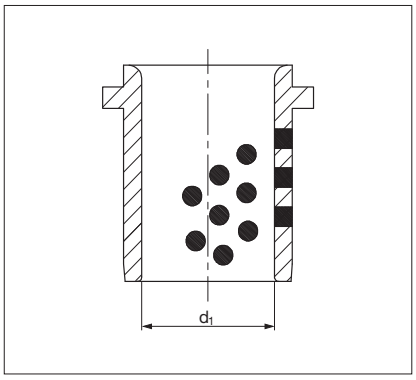


Esempio di ordinazione/*Order example* = F33020019 (OPEL code)

## Ritegno *Toe clamp*

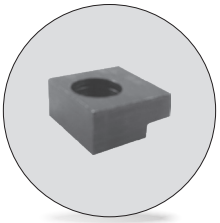

| Codice | Materiale |
|---|---|
| Cod. **F3302** | CK45 |

| OPEL code | c | k | Ø boccola |
|---|---|---|---|
| F33020036 | 25 | 20 | 25 ÷ 50 |
| F33020037 | 32 | 25 | 63 ÷ 125 |

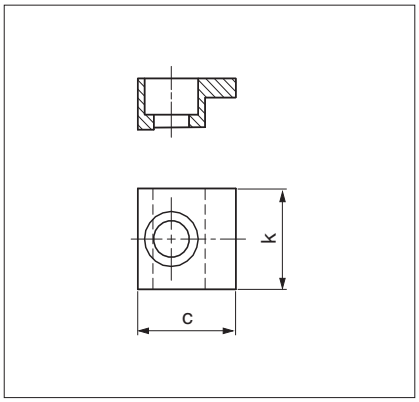


Esempio di ordinazione/*Order example* = F33020036 (OPEL code)

## Portamatrice *Matrix retainer*

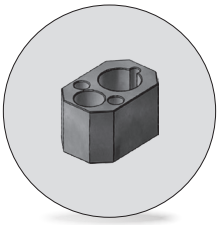

| Codice | Materiale |
|---|---|
| Cod. **F3303** | CK45 |

| OPEL code | | | | b | d1 | l |
|---|---|---|---|---|---|---|
| 0° | 90° | 180° | 270° | | | |
| F33030001 | F33030011 | F33030021 | F33030031 | 40 | 10 | 60 |
| F33030002 | F33030012 | F33030022 | F33030032 | 40 | 13 | 60 |
| F33030003 | F33030013 | F33030023 | F33030033 | 40 | 16 | 60 |
| F33030004 | F33030014 | F33030024 | F33030034 | 40 | 20 | 60 |
| F33030006 | F33030016 | F33030026 | F33030036 | 40 | 25 | 60 |
| F33030007 | F33030017 | - | F33030037 | 40 | 32 | 60 |
| F33030008 | F33030018 | F33030028 | F33030038 | 60 | 38 | 80 |
| F33030009 | F33030019 | F33030029 | F33030039 | 60 | 45 | 80 |
| F33030010 | F33030020 | - | F33030040 | 60 | 50 | 80 |

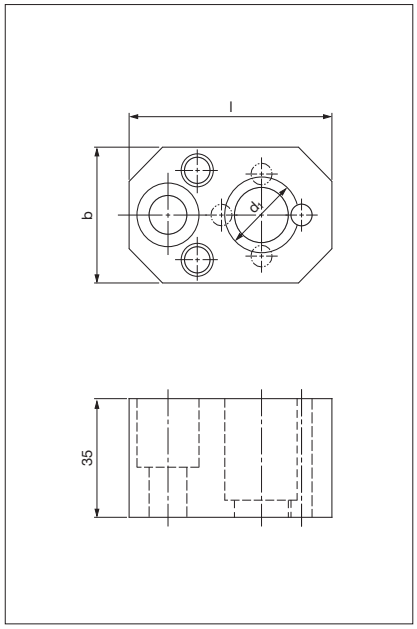


Esempio di ordinazione/*Order example* = F33030001 (OPEL code)

CF Torino - È vietata la riproduzione, anche parziale, del presente catalogo.

Via Alba, 25 - 10024 Moncalieri (TO) - Italy
Tel. +39 011641121 - Fax +39 0116829188
cftorino@cftorino.it www.cftorino.it

## Distanziale *Distance plate*

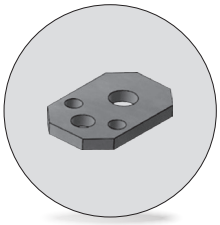

| Codice | Materiale |
|---|---|
| Cod. **F3303** | CK45 |

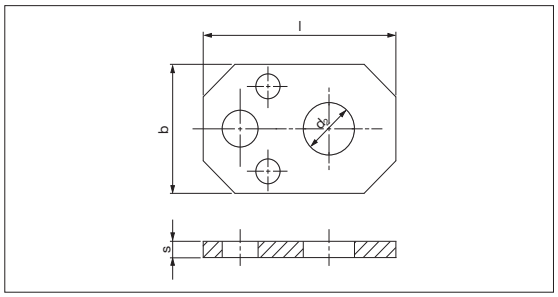


| OPEL code | b | d2 | l | s | OPEL code | b | d2 | l | s |
|---|---|---|---|---|---|---|---|---|---|
| F33030041 | 40 | 6,5 | 60 | 2 | F33030058 | 40 | 19 | 60 | 6 |
| F33030042 | 40 | 6,5 | 60 | 4 | F33030059 | 40 | 22,5 | 60 | 2 |
| F33030043 | 40 | 6,5 | 60 | 6 | F33030060 | 40 | 22,5 | 60 | 4 |
| F33030044 | 40 | 9,5 | 60 | 2 | F33030061 | 40 | 22,5 | 60 | 6 |
| F33030045 | 40 | 9,5 | 60 | 4 | F33030062 | 60 | 28,5 | 80 | 2 |
| F33030046 | 40 | 9,5 | 60 | 6 | F33030063 | 60 | 28,5 | 80 | 4 |
| F33030047 | 40 | 11 | 60 | 2 | F33030064 | 60 | 28,5 | 80 | 6 |
| F33030048 | 40 | 11 | 60 | 4 | F33030065 | 60 | 37,5 | 80 | 2 |
| F33030049 | 40 | 11 | 60 | 6 | F33030066 | 60 | 37,5 | 80 | 4 |
| F33030050 | 40 | 13,5 | 60 | 2 | F33030067 | 60 | 37,5 | 80 | 6 |
| F33030051 | 40 | 13,5 | 60 | 4 | F33030068 | 60 | 42,5 | 80 | 2 |
| F33030052 | 40 | 13,5 | 60 | 6 | F33030069 | 60 | 42,5 | 80 | 4 |
| F33030056 | 40 | 19 | 60 | 2 | F33030070 | 60 | 42,5 | 80 | 6 |
| F33030057 | 40 | 19 | 60 | 4 | | | | | |

Esempio di ordinazione/*Order example* = F33030041 (OPEL code)

## Piastra guida VDI 3357 *Wear plates, self-lubricating VDI 3357*

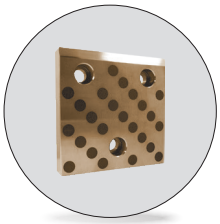

| Codice | Materiale |
|---|---|
| Cod. **F3304** | Bronzo e grafite<br>HB ≥ 190 |

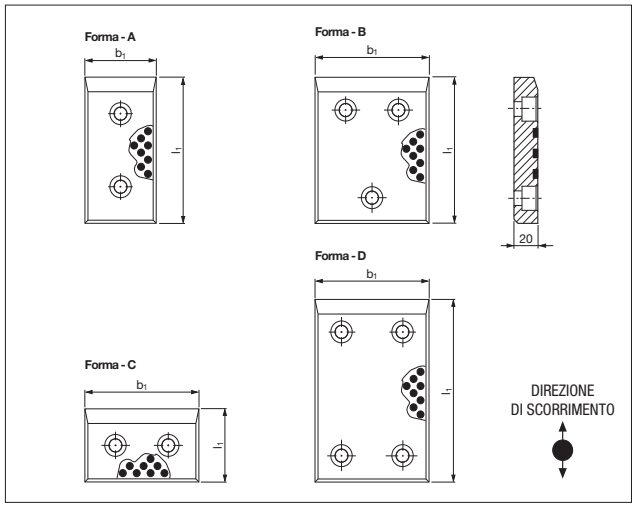


| OPEL code | Forma | b1 | l1 |
|---|---|---|---|
| F33040000 | A | 50 | 100 |
| F33040001 | A | 50 | 125 |
| F33040002 | A | 50 | 160 |
| F33040003 | A | 50 | 200 |
| F33040004 | A | 80 | 100 |
| F33040005 | A | 80 | 125 |
| F33040006 | A | 80 | 160 |
| F33040007 | A | 80 | 200 |
| F33040008 | C | 100 | 50 |
| F33040009 | C | 100 | 80 |
| F33040010 | A | 100 | 100 |
| F33040011 | A | 100 | 125 |
| F33040012 | A | 100 | 160 |
| F33040013 | A | 100 | 200 |
| F33040014 | C | 125 | 80 |
| F33040015 | B | 125 | 100 |
| F33040016 | B | 125 | 125 |
| F33040017 | B | 125 | 160 |
| F33040018 | B | 160 | 100 |
| F33040019 | B | 160 | 125 |
| F33040020 | B | 160 | 160 |

| Codice | Forma | b1 | l1 |
|---|---|---|---|
| F33040113* | D | 100 | 250 |
| F33040114* | D | 125 | 200 |
| F33040115* | D | 160 | 200 |
| F33040116* | D | 160 | 250 |
| F33040117* | D | 160 | 300 |
| F33040118* | D | 200 | 200 |
| F33040119* | D | 200 | 250 |
| F33040120* | D | 200 | 300 |
| F33040138* | D | 125 | 250 |

Esempio di ordinazione/*Order example* = F33040000 (OPEL code)

*Non conforme a VDI 3357. *Not in accordance with VDI3357.*

CF Torino - È vietata la riproduzione, anche parziale, del presente catalogo.

Via Alba, 25 - 10024 Moncalieri (TO) - Italy
Tel. +39 011641121 - Fax +39 0116829188
cftorino@cftorino.it www.cftorino.it

## Piastra guida VDI 3357 *Wear plates, steel VDI 3357*

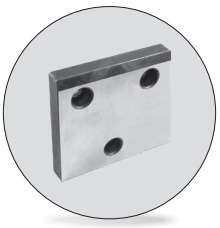

| Codice | Materiale |
|---|---|
| Cod. **F3304** | 16MnCr5<br>HRC 58 ÷ 60 |

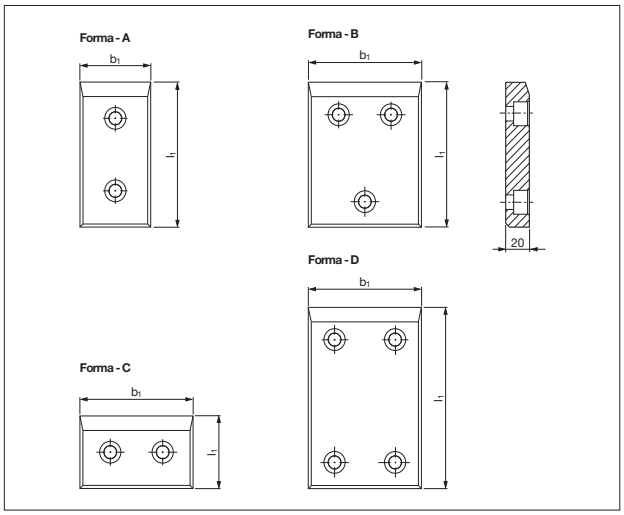


| OPEL code | Forma | b1 | l1 |
|---|---|---|---|
| F33040121 | C | 100 | 50 |
| F33040122 | C | 100 | 80 |
| F33040123* | D | 100 | 250 |
| F33040124 | C | 125 | 80 |
| F33040125 | B | 125 | 100 |
| F33040126 | B | 125 | 125 |
| F33040127* | D | 125 | 200 |
| F33040128* | D | 125 | 250 |
| F33040129 | B | 160 | 100 |
| F33040130 | B | 160 | 125 |
| F33040131 | B | 160 | 160 |
| F33040132* | D | 160 | 200 |
| F33040133* | D | 160 | 250 |
| F33040134* | D | 160 | 300 |
| F33040135* | D | 200 | 200 |
| F33040136* | D | 200 | 250 |
| F33040137* | D | 200 | 300 |
| F33050000 | A | 50 | 100 |
| F33050001 | A | 50 | 125 |
| F33050002 | A | 50 | 160 |
| F33050003 | A | 50 | 200 |

| Codice | Forma | b1 | l1 |
|---|---|---|---|
| F33050004 | A | 80 | 100 |
| F33050005 | A | 80 | 125 |
| F33050006 | A | 80 | 160 |
| F33050007 | A | 80 | 200 |
| F33050008 | A | 100 | 100 |
| F33050009 | A | 100 | 125 |
| F33050010 | A | 100 | 160 |
| F33050011 | A | 100 | 200 |
| F33050012 | B | 125 | 160 |

Esempio di ordinazione/*Order example* = F33040121 (OPEL code)

*Non conforme a VDI 3357. *Not in accordance with VDI3357.*

## Piastra guida autoubrificante *Wear plates, self-lubricating*

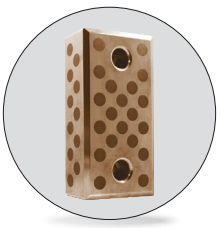

| Codice | Materiale |
|---|---|
| Cod. **F3304** | Bronzo e grafite<br>HB ≥ 190 |

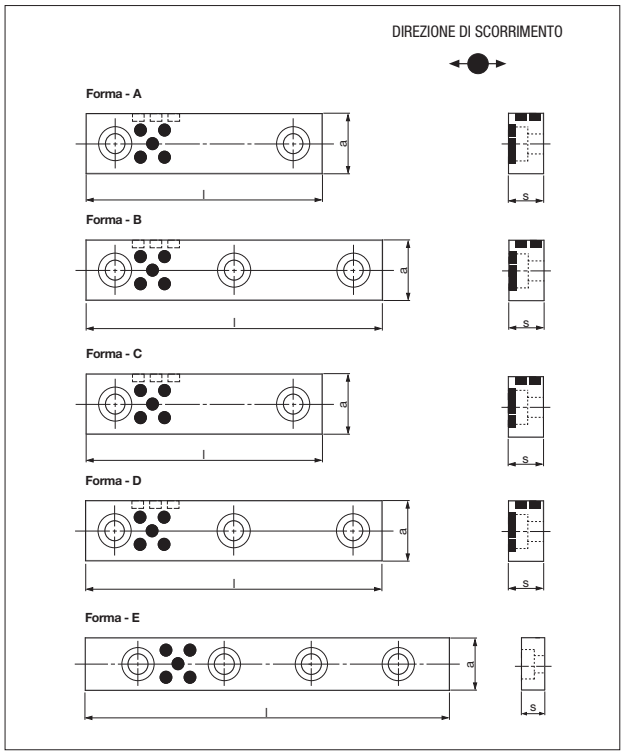


| OPEL code | Forma | a | l | s |
|---|---|---|---|---|
| F33040024 | E | 35 | 100 | 10 |
| F33040025 | E | 35 | 150 | 10 |
| F33040026 | E | 35 | 200 | 10 |
| F33040027 | E | 35 | 250 | 10 |
| F33040028 | E | 35 | 300 | 10 |
| F33040029 | E | 35 | 350 | 10 |
| F33040030 | A | 50 | 150 | 25 |
| F33040031 | A | 50 | 200 | 25 |
| F33040032 | B | 50 | 250 | 25 |
| F33040033 | C | 75 | 150 | 25 |
| F33040034 | D | 75 | 200 | 25 |
| F33040035 | D | 75 | 250 | 25 |

Esempio di ordinazione/*Order example* = F33040024 (OPEL code)



CF Torino - È vietata la riproduzione, anche parziale, del presente catalogo.

Via Alba, 25 - 10024 Moncalieri (TO) - Italy
Tel. +39 011641121 - Fax +39 0116829188
cftorino@cftorino.it www.cftorino.it

## Piastra guida in acciaio autolubrificante *Wear plates, steel self-lubricating*

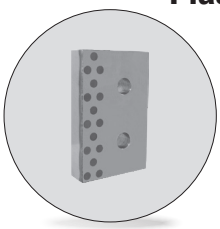

| Codice | Materiale |
|---|---|
| Cod. **F3304** | CK45 + grafite<br>HRC 60 ÷ 62 |

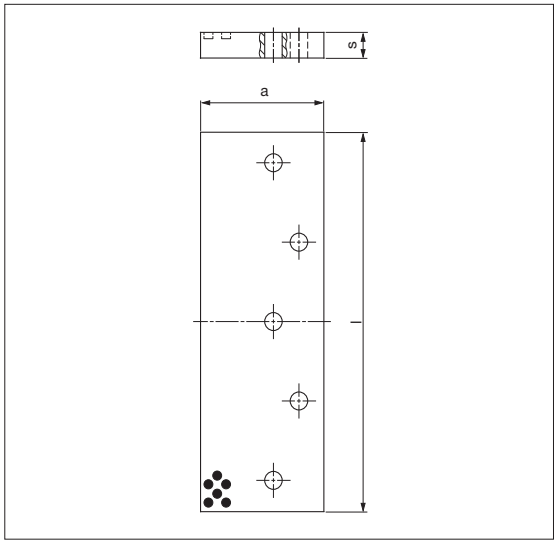


| OPEL code | a | l | s |
|---|---|---|---|
| F33040036 | 100 | 160 | 20 |
| F33040037 | 100 | 200 | 20 |
| F33040038 | 100 | 250 | 20 |
| F33040039 | 100 | 300 | 20 |
| F33040040 | 125 | 160 | 30 |
| F33040041 | 125 | 250 | 30 |
| F33040042 | 125 | 300 | 30 |
| F33040043 | 125 | 350 | 30 |
| F33040044 | 125 | 400 | 30 |

Esempio di ordinazione/*Order example* = F33040036 (OPEL code)

## Piastra guida autolubrificante *Wear plates, self-lubricating*

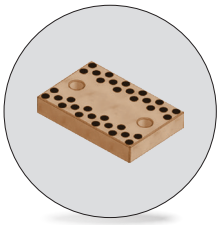

| Codice | Materiale |
|---|---|
| Cod. **F3304** | Bronzo + grafite<br>HB ≥ 190 |

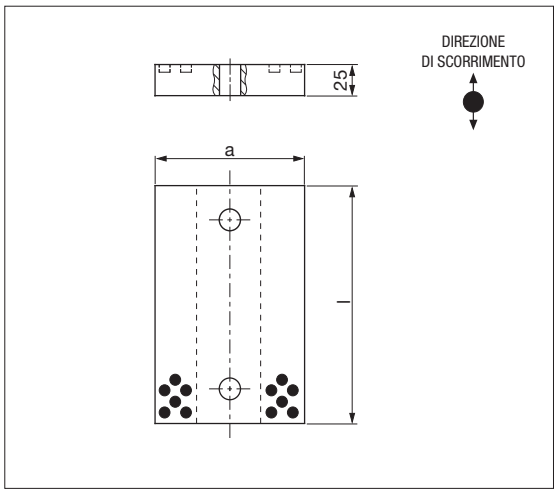


| OPEL code | a | l |
|---|---|---|
| F33040085 | 100 | 100 |
| F33040086 | 100 | 150 |
| F33040112 | 120 | 150 |

Esempio di ordinazione/*Order example* = F33040085 (codice)

## Guida a V autolubrificante VDI 3357 *"V" driver, self-lubricating VDI 3357*

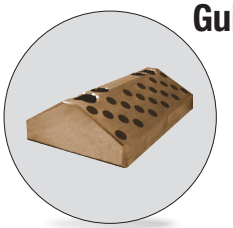

| Codice | Materiale |
|---|---|
| Cod. **F3304** | Bronzo + grafite<br>HB ≥ 190 |

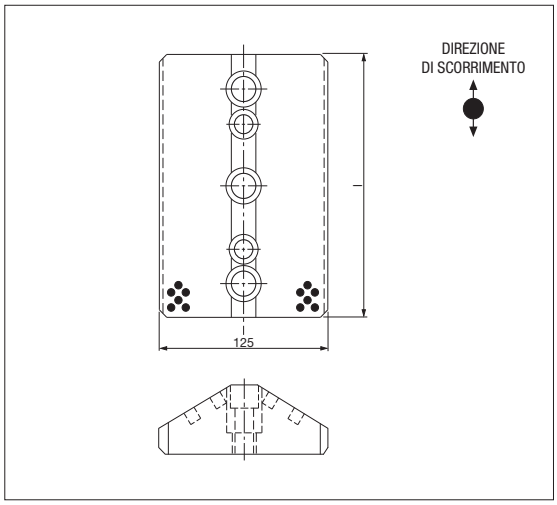


| OPEL code | l |
|---|---|
| F33040090 | 150 |
| F33040091 | 200 |
| F33040092 | 250 |
| F33040093 | 300 |

Esempio di ordinazione/*Order example* = F33040090 (OPEL code)

CF Torino - È vietata la riproduzione, anche parziale, del presente catalogo.

Via Alba, 25 - 10024 Moncalieri (TO) - Italy
Tel. +39 011641121 - Fax +39 0116829188
cftorino@cftorino.it www.cftorino.it

## Guida angolare autolubrificante *"L" shaped wear plates, self-lubricating*

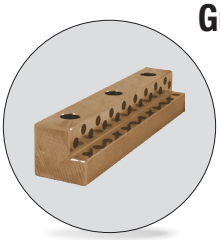

| Codice | Materiale |
|---|---|
| Cod. **F3304** | Bronzo + grafite<br>HB ≥ 190 |

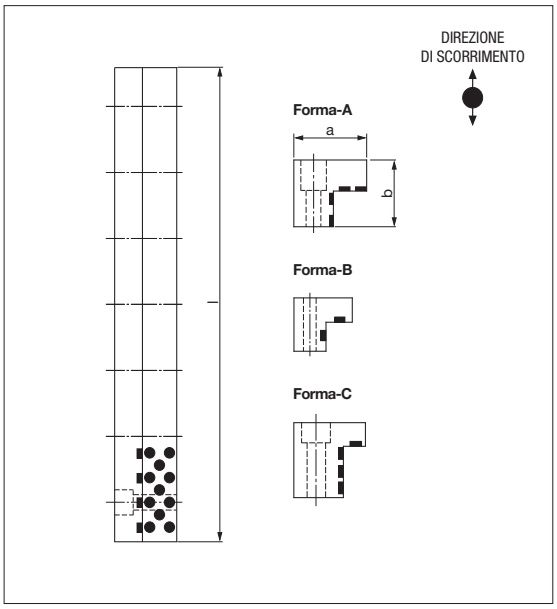


| OPEL code | Forma | a | b | l |
|---|---|---|---|---|
| F33040100 | A | 50 | 45 | 200 |
| F33040101 | A | 50 | 45 | 250 |
| F33040102 | A | 50 | 45 | 300 |
| F33040103 | A | 50 | 45 | 350 |
| F33040104 | A | 50 | 45 | 400 |
| F33040105 | A | 50 | 45 | 500 |
| F33040106 | B | 32 | 30 | 150 |
| F33040107 | B | 32 | 30 | 250 |
| F33040108 | B | 32 | 30 | 300 |
| F33040109 | C | 50 | 50 | 200 |
| F33040110 | C | 50 | 50 | 250 |
| F33040111 | C | 50 | 50 | 300 |

Esempio di ordinazione/*Order example* = F33040100 (OPEL code)

## Cuneo in acciaio *Cam dwell , steel*

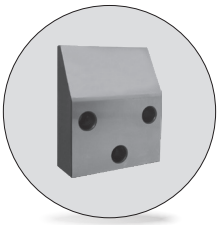

| Codice | Materiale |
|---|---|
| Cod. **F3304** | 42CrMo4<br>HRC 58 ÷ 60 |

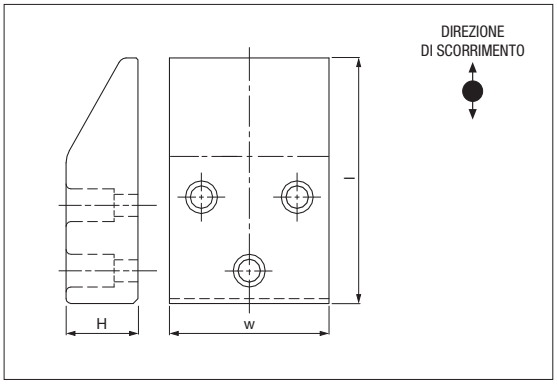


| OPEL code | w | l | H | OPEL code | w | l | H |
|---|---|---|---|---|---|---|---|
| F33040139 | 100 | 125 | 30 | F33040144 | 160 | 150 | 45 |
| F33040140 | 125 | 125 | 30 | F33040145 | 100 | 170 | 60 |
| F33040141 | 160 | 125 | 30 | F33040146 | 125 | 170 | 60 |
| F33040142 | 100 | 150 | 45 | F33040147 | 160 | 170 | 60 |
| F33040143 | 125 | 150 | 45 | | | | |

Esempio di ordinazione/*Order example* = F33040139 (OPEL code)

## Cuneo autolubrificante *Cam dwell self-lubricating*

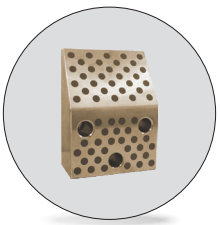

| Codice | Materiale |
|---|---|
| Cod. **F3304** | Bronzo + grafite<br>HB ≥ 190 |

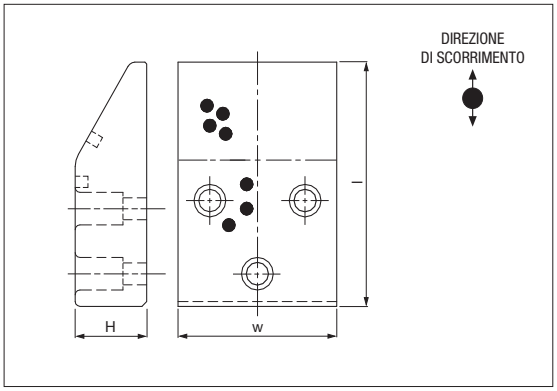


| OPEL code | w | l | H | OPEL code | w | l | H |
|---|---|---|---|---|---|---|---|
| F33040148 | 100 | 125 | 30 | F33040153 | 160 | 150 | 45 |
| F33040149 | 125 | 125 | 30 | F33040154 | 100 | 170 | 60 |
| F33040150 | 160 | 125 | 30 | F33040155 | 125 | 170 | 60 |
| F33040151 | 100 | 150 | 45 | F33040156 | 160 | 170 | 60 |
| F33040152 | 125 | 150 | 45 | | | | |

Esempio di ordinazione/*Order example* = F33040148 (OPEL code)



CF Torino - È vietata la riproduzione, anche parziale, del presente catalogo.

Via Alba, 25 - 10024 Moncalieri (TO) - Italy
Tel. +39 011641121 - Fax +39 0116829188
cftorino@cftorino.it www.cftorino.it

## Piastra guida *Wear plates, steel with self-lubricating*



| Codice | Materiale |
|---|---|
| Cod. **F3304** | CK45 + grafite<br>HRC 58 ÷ 60 |

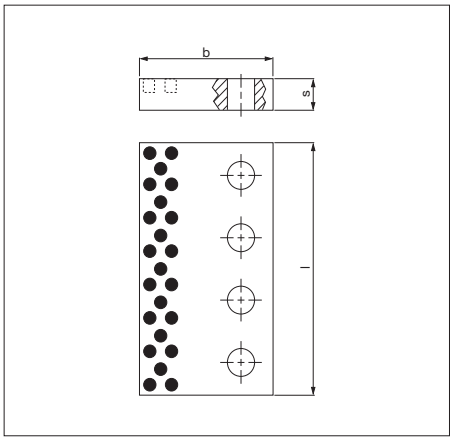


| OPEL code | b | l | s | Fori | OPEL code | b | l | s | Fori |
|---|---|---|---|---|---|---|---|---|---|
| F33040165 | 52 | 150 | 20 | 3 | F33040171 | 77 | 150 | 35 | 3 |
| F33040166 | 52 | 200 | 20 | 3 | F33040172 | 77 | 200 | 35 | 3 |
| F33040167 | 52 | 250 | 20 | 4 | F33040173 | 77 | 250 | 35 | 4 |
| F33040168 | 72 | 150 | 30 | 3 | F33040174 | 82 | 150 | 40 | 3 |
| F33040169 | 72 | 200 | 30 | 3 | F33040175 | 82 | 200 | 40 | 3 |
| F33040170 | 72 | 250 | 30 | 4 | F33040176 | 82 | 250 | 40 | 4 |

Esempio di ordinazione/*Order example* = F33040165 (OPEL code)

## Piastra guida *Wear plates, steel with self-lubricating*



| Codice | Materiale |
|---|---|
| Cod. **F3304** | CK45 + grafite<br>HRC 58 ÷ 60 |

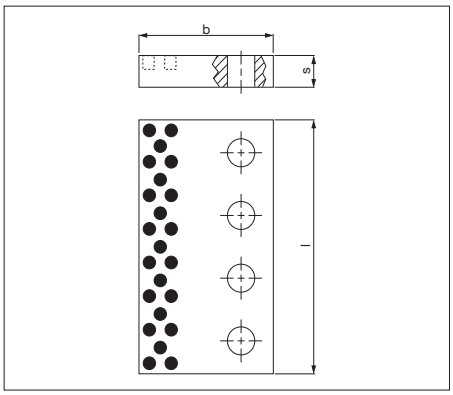


| OPEL code | b | l | s | Fori | OPEL code | b | l | s | Fori |
|---|---|---|---|---|---|---|---|---|---|
| F33040177 | 70 | 160 | 25 | 2 | F33040181 | 85 | 240 | 28 | 3 |
| F33040178 | 70 | 200 | 25 | 3 | F33040182 | 85 | 300 | 28 | 4 |
| F33040179 | 70 | 240 | 25 | 3 | F33040183 | 85 | 350 | 28 | 4 |
| F33040180 | 85 | 200 | 28 | 3 | | | | | |

Esempio di ordinazione/*Order example* = F33040177 (OPEL code)

## Gancio *Positive return*

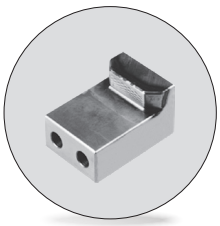

| Codice | Materiale |
|---|---|
| Cod. **F3304** | CK45<br>HRC 58 ÷ 60 |

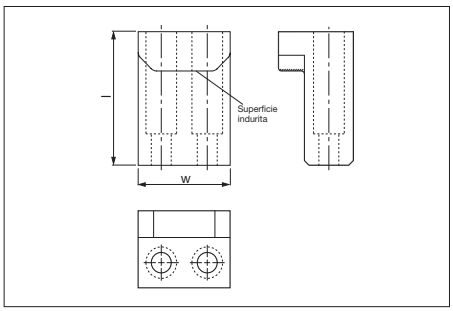


| OPEL code | w | l | OPEL code | w | l |
|---|---|---|---|---|---|
| F33040287 | 60 | 85 | F33040289 | 80 | 85 |

Esempio di ordinazione/*Order example* = F33040287 (OPEL code)

## Gancio *Positive return*

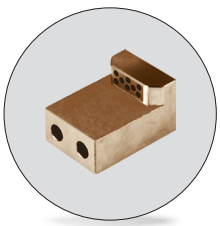

| Codice | Materiale |
|---|---|
| Cod. **F3304** | Bronzo + grafite<br>HB ≥ 190 |

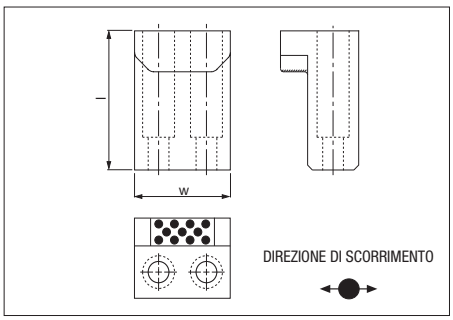


| OPEL code | w | l | OPEL code | w | l |
|---|---|---|---|---|---|
| F33040288 | 60 | 85 | F33040290 | 80 | 85 |

Esempio di ordinazione/*Order example* = F33040288 (OPEL code)

CF Torino - È vietata la riproduzione, anche parziale, del presente catalogo.

Via Alba, 25 - 10024 Moncalieri (TO) - Italy
Tel. +39 011641121 - Fax +39 0116829188
cftorino@cftorino.it www.cftorino.it

## Piastra guida *Wear plates, self-lubricating VDI 3357*



| Codice | Materiale |
|---|---|
| Cod. **F3304** | Bronzo + grafite<br>HB ≥ 190 |

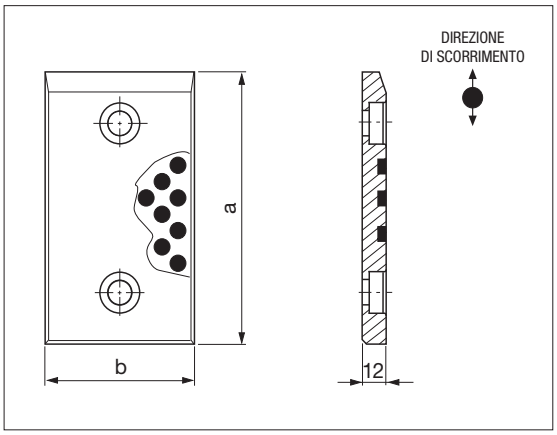


| OPEL code | b | a | OPEL code | b | a |
|---|---|---|---|---|---|
| F33040305 | 30 | 80 | F33040313 | 60 | 80 |
| F33040306 | 30 | 100 | F33040314 | 60 | 100 |
| F33040307 | 30 | 125 | F33040315 | 60 | 125 |
| F33040308 | 30 | 200 | F33040316 | 60 | 200 |
| F33040309 | 40 | 80 | F33040317 | 80 | 80 |
| F33040310 | 40 | 100 | F33040318 | 80 | 100 |
| F33040311 | 40 | 125 | F33040319 | 80 | 125 |
| F33040312 | 40 | 200 | F33040320 | 80 | 200 |

Esempio di ordinazione/*Order example* = F33040305 (OPEL code)

## Piastra guida *Wear plates, steel*

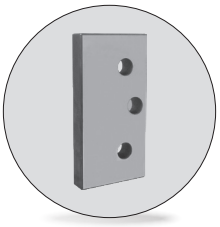

| Codice | Materiale |
|---|---|
| Cod. **F3305** | 16MnCr5<br>HRC 58 ÷ 60 |

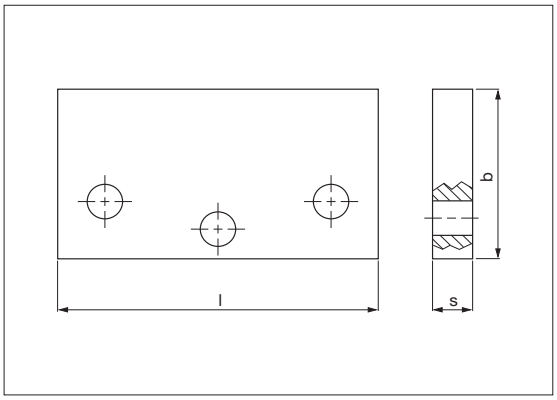


| OPEL code | b | l | s | OPEL code | b | l | s |
|---|---|---|---|---|---|---|---|
| F33050018 | 100 | 160 | 20 | F33050023 | 125 | 250 | 30 |
| F33050019 | 100 | 200 | 20 | F33050024 | 125 | 300 | 30 |
| F33050020 | 100 | 250 | 20 | F33050025 | 125 | 350 | 30 |
| F33050021 | 100 | 300 | 20 | F33050026 | 125 | 400 | 30 |
| F33050022 | 125 | 160 | 30 | | | | |

Esempio di ordinazione/*Order example* = F33050018 (OPEL code)

## Guida a V in acciaio VDI 3357 *"V" Driver, steel VDI 3357*



| Codice | Materiale |
|---|---|
| Cod. **F3305** | CK45<br>HRC 58 ÷ 60 |

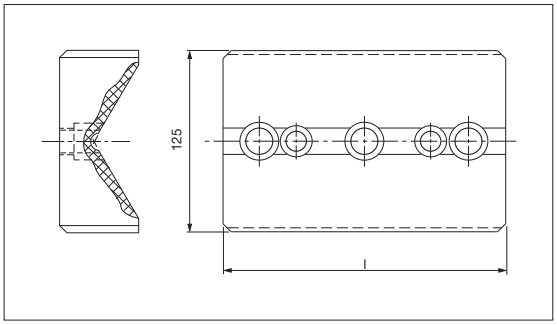


| OPEL code | l | OPEL code | l |
|---|---|---|---|
| F33050069 | 150 | F33050071 | 250 |
| F33050070 | 200 | F33050072 | 300 |

Esempio di ordinazione/*Order example* = F33050069 (OPEL code)

## Guida a V autolubrificante *"V" Driver , self-lubricating*

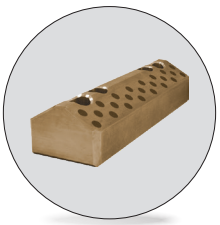

| Codice | Materiale |
|---|---|
| Cod. **F3305** | Bronzo + grafite<br>HB ≥ 190 |

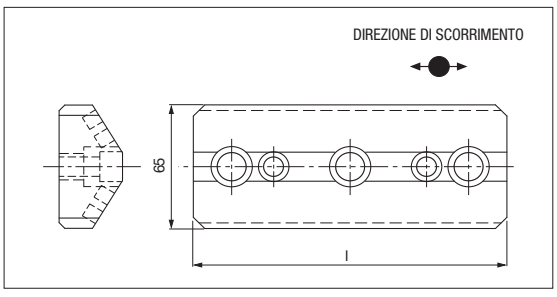


| OPEL code | l |
|---|---|
| F33050081 | 150 |
| F33050082 | 200 |
| F33050083 | 250 |

Esempio di ordinazione/*Order example* = F33050081 (OPEL code)

AUTOMOTIVE

CF Torino - È vietata la riproduzione, anche parziale, del presente catalogo.

Via Alba, 25 - 10024 Moncalieri (TO) - Italy
Tel. +39 011641121 - Fax +39 0116829188
cftorino@cftorino.it www.cftorino.it

## Guida a V *"V" Driver, steel*

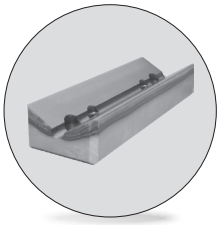

| Codice | Materiale |
|---|---|
| Cod. **F3305** | CK45<br>HRC 58 ÷ 60 |

| OPEL code | l |
|---|---|
| F33050084 | 150 |
| F33050085 | 200 |
| F33050086 | 250 |

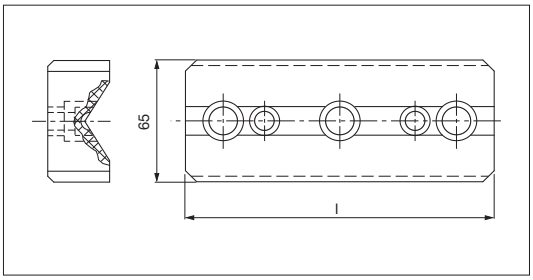


Esempio di ordinazione/*Order example* = F33050084 (OPEL code)

## Guida a V autolubrificante *"V" driver, self-lubricating*

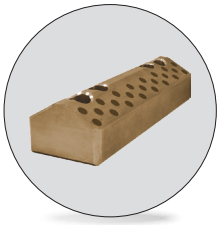

| Codice | Materiale |
|---|---|
| Cod. **F3305** | Bronzo + grafite<br>HB ≥ 190 |

| OPEL code |
|---|
| F33050088 |

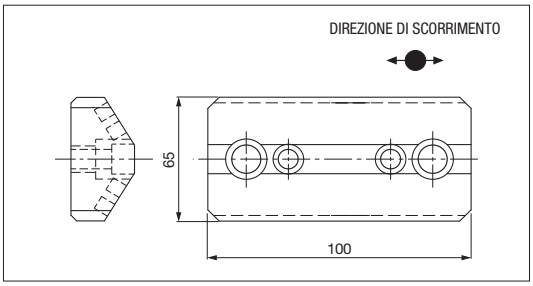


Esempio di ordinazione/*Order example* = F33050088 (codice)

## Guida a V in acciaio *"V" driver, steel*

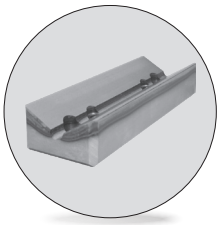

| Codice | Materiale |
|---|---|
| Cod. **F3305** | CK45<br>HRC 58 ÷ 60 |

| OPEL code |
|---|
| F33050087 |

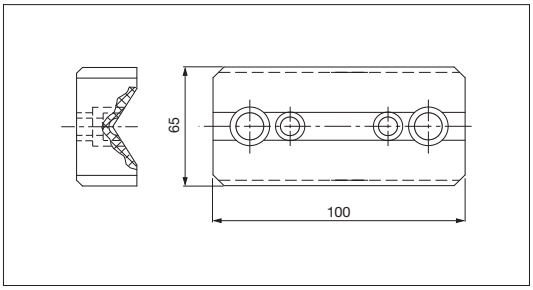


Esempio di ordinazione/*Order example* = F33050087 (OPEL code)

## Piastra guida *Wear Plates, steel*

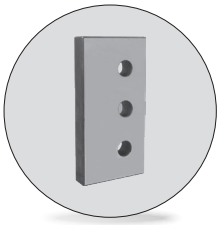

| Codice | Materiale |
|---|---|
| Cod. **F3305** | CK45<br>HRC 58 ÷ 60 |

| OPEL code | b | l | s | Fori | OPEL code | b | l | s | Fori |
|---|---|---|---|---|---|---|---|---|---|
| F33050089 | 52 | 150 | 20 | 3 | F33050095 | 77 | 150 | 35 | 3 |
| F33050090 | 52 | 200 | 20 | 3 | F33050096 | 77 | 200 | 35 | 3 |
| F33050091 | 52 | 250 | 20 | 4 | F33050097 | 77 | 250 | 35 | 4 |
| F33050092 | 72 | 150 | 30 | 3 | F33050098 | 82 | 150 | 40 | 3 |
| F33050093 | 72 | 200 | 30 | 3 | F33050099 | 82 | 200 | 40 | 3 |
| F33050094 | 72 | 250 | 30 | 4 | F33050100 | 82 | 250 | 40 | 4 |

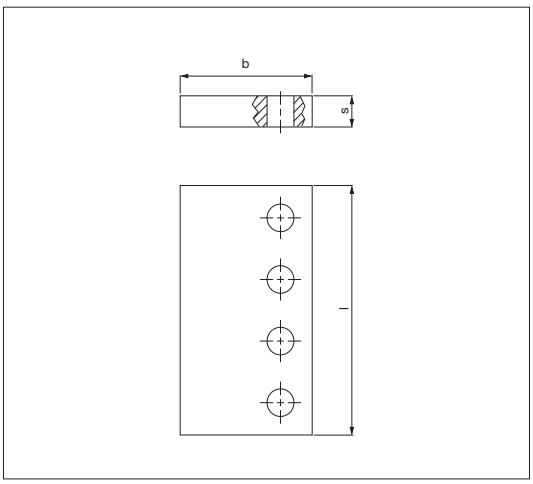


Esempio di ordinazione/*Order example* = F33050089 (OPEL code)



CF Torino - È vietata la riproduzione, anche parziale, del presente catalogo.

Via Alba, 25 - 10024 Moncalieri (TO) - Italy
Tel. +39 011641121 - Fax +39 0116829188
cftorino@cftorino.it www.cftorino.it

## Piastra guida *Wear plates steel*

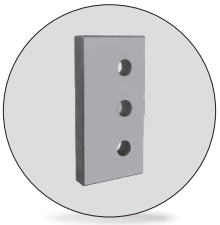

| Codice | Materiale |
|---|---|
| Cod. **F3305** | CK45<br>HRC 58 ÷ 60 |

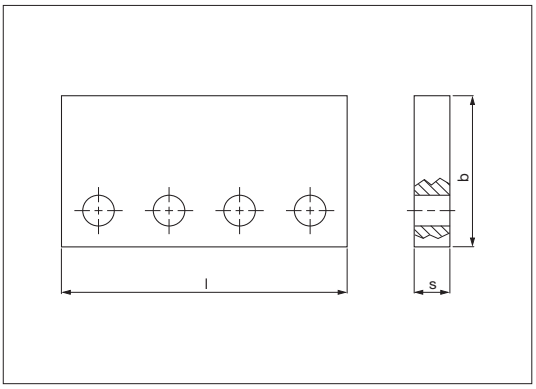


| OPEL code | b | l | s | Fori | OPEL code | b | l | s | Fori |
|---|---|---|---|---|---|---|---|---|---|
| F33050101 | 70 | 160 | 25 | 2 | F33050105 | 85 | 240 | 28 | 3 |
| F33050102 | 70 | 200 | 25 | 3 | F33050106 | 85 | 300 | 28 | 4 |
| F33050103 | 70 | 240 | 25 | 3 | F33050107 | 85 | 350 | 28 | 4 |
| F33050104 | 85 | 200 | 28 | 3 | | | | | |

Esempio di ordinazione/*Order example* = F33050101 (OPEL code)

## Perno di arresto *Pad retainer pin*



| Codice | Materiale |
|---|---|
| Cod. **F3315** | 42CrMo4<br>900 ÷ 1000 N/mm² |

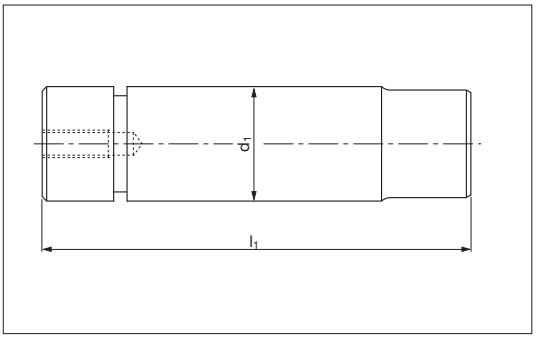


| OPEL code | Carico max (N) | d1 | l1 | OPEL code | Carico max (N) | d1 | l1 |
|---|---|---|---|---|---|---|---|
| F33150011 | 60300 | 32 | 130 | F33150014 | 189900 | 56 | 190 |
| F33150012 | 94700 | 40 | 155 | F33150015 | 241400 | 63 | 210 |
| F33150013 | 150800 | 50 | 185 | | | | |

Esempio di ordinazione/*Order example* = F33150011 (OPEL code)

Rispettare il carico max. *Respect the max load.*

## Candela *Aerial pin*

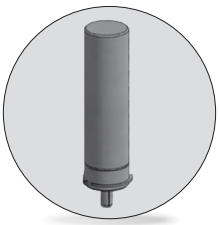

| Codice | Materiale |
|---|---|
| Cod. **F3315** | CK45 |

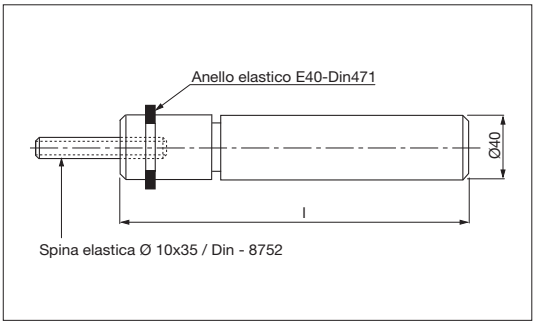


| OPEL code | l | OPEL code | l |
|---|---|---|---|
| F33150037 | 125 | F33150041 | 225 |
| F33150038 | 150 | F33150042 | 250 |
| F33150039 | 175 | F33150043 | 275 |
| F33150040 | 200 | F33150044 | 300 |

Esempio di ordinazione/*Order example* = F33150037 (OPEL code)

## Candela *Air pin*



| Codice | Materiale |
|---|---|
| Cod. **F3315** | CK45<br>800 ÷ 1000 N/mm2 |

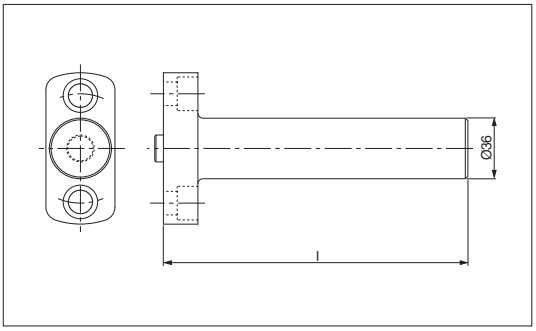


| OPEL code | l | OPEL code | l |
|---|---|---|---|
| F33150045 | 150 | F33150047 | 200 |
| F33150046 | 175 | F33150048 | 225 |

Esempio di ordinazione/*Order example* = F33150045 (OPEL code)

CF Torino - È vietata la riproduzione, anche parziale, del presente catalogo.

Via Alba, 25 - 10024 Moncalieri (TO) - Italy
Tel. +39 011641121 - Fax +39 0116829188
cftorino@cftorino.it www.cftorino.it

## Centraggio *Locating pin*



| Codice | Materiale |
|---|---|
| Cod. **F3315** | 16MnCr5<br>HRC 56 ÷ 60 |

| OPEL code | d |
|---|---|
| F33150060 | 40 |
| F33150061 | 50 |

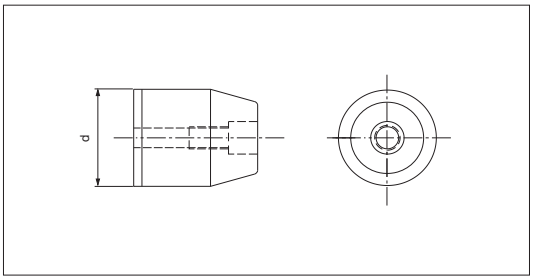


Esempio di ordinazione/*Order example* = F33150060 (OPEL code)

## Perno di sollevamento *Lifting pin*

CE



| Codice | Materiale |
|---|---|
| Cod. **F3315** | 42CrMo4 |

Per sicurezza, il peso dello stampo, deve essere sempre sopportato da 2 soli perni.
*For safety, consider that the weight of the die has to be supported just by 2 lifting pins.*

| OPEL code | Carico max (Kg) | Peso max stampo | d1 | L |
|---|---|---|---|---|
| F33150087 | 3400 | 6800 | 32 | 177 |
| F33150088 | 5650 | 11300 | 40 | 220 |
| F33150089 | 8950 | 17900 | 50 | 270 |
| F33150090 | 14350 | 28700 | 63 | 342 |
| F33150091 | 26700 | 53400 | 80 | 387 |

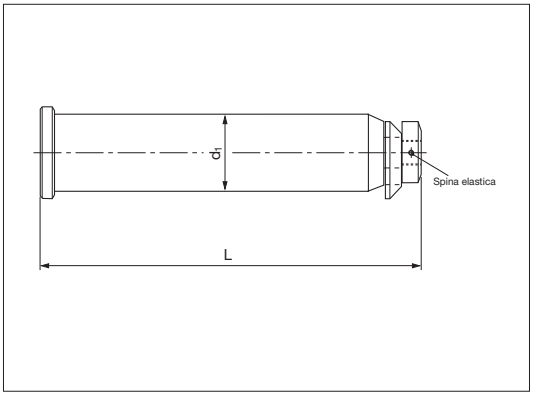


Esempio di ordinazione/*Order example* = F33150087 (OPEL code)

Rispettare il carico max. *Respect the max load.*

## Rondella *Washer*

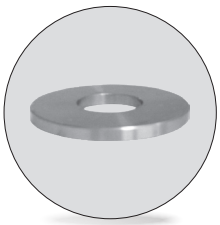

| Codice | Materiale |
|---|---|
| Cod. **F3316** | CK45 |

| OPEL code | d1 | d2 | s |
|---|---|---|---|
| F33160106 | 21 | 70 | 10 |
| F33160107 | 25 | 80 | 15 |

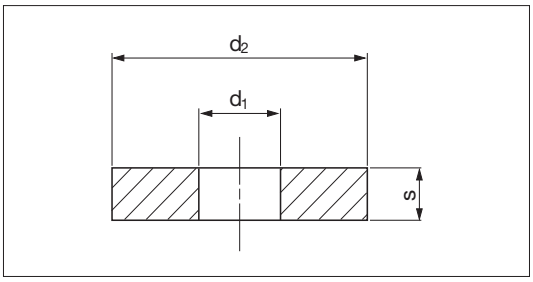


Esempio di ordinazione/*Order example* = F33160106 (OPEL code)

## Distanziale *Distance plate*

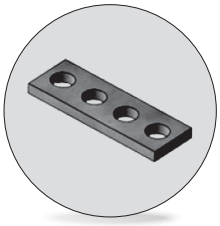

| Codice | Materiale |
|---|---|
| Cod. **F3316** | CK45 |

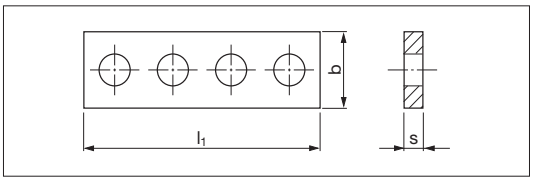


| OPEL code | b | l | s | OPEL code | b | l | s | OPEL code | b | l | s | OPEL code | b | l | s |
|---|---|---|---|---|---|---|---|---|---|---|---|---|---|---|---|
| F33160108 | 20 | 60 | 4,4 | F33160115 | 16 | 65 | 4,4 | F33160122 | 12,5 | 42 | 4,4 | F33160199 | 12,5 | 42 | 5,8 |
| F33160109 | 20 | 60 | 4,6 | F33160116 | 16 | 65 | 4,6 | F33160123 | 12,5 | 42 | 4,6 | F33160200 | 12,5 | 42 | 7,8 |
| F33160110 | 20 | 60 | 4,8 | F33160117 | 16 | 65 | 4,8 | F33160124 | 12,5 | 42 | 4,8 | F33160201 | 16 | 65 | 5,8 |
| F33160111 | 20 | 60 | 5 | F33160118 | 16 | 65 | 5 | F33160125 | 12,5 | 42 | 5 | F33160202 | 16 | 65 | 7,5 |
| F33160112 | 20 | 60 | 5,2 | F33160119 | 16 | 65 | 5,2 | F33160126 | 12,5 | 42 | 5,2 | F33160203 | 20 | 60 | 5,8 |
| F33160113 | 20 | 60 | 5,4 | F33160120 | 16 | 65 | 5,4 | F33160127 | 12,5 | 42 | 5,4 | F33160204 | 20 | 60 | 7,8 |
| F33160114 | 20 | 60 | 5,6 | F33160121 | 16 | 65 | 5,6 | F33160128 | 12,5 | 42 | 5,6 | | | | |

Esempio di ordinazione/*Order example* = F33160108 (OPEL code)



CF Torino - È vietata la riproduzione, anche parziale, del presente catalogo.

Via Alba, 25 - 10024 Moncalieri (TO) - Italy
Tel. +39 011641121 - Fax +39 0116829188
cftorino@cftorino.it www.cftorino.it

## Piastra di spessore *Shim plate*

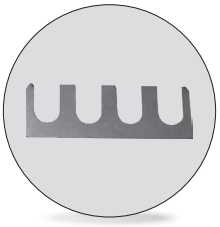

| Codice | Materiale |
|---|---|
| Cod. **F3316** | Acciaio |

| OPEL Code | Forma | b | l1 | s | OPEL Code | Forma | b | l1 | s |
|---|---|---|---|---|---|---|---|---|---|
| F33160157 | C | 20 | 60 | 0,5 | F33160169 | A | 15 | 40 | 0,5 |
| F33160158 | C | 20 | 60 | 1 | F33160170 | A | 15 | 40 | 1 |
| F33160159 | C | 20 | 60 | 2 | F33160171 | A | 15 | 40 | 2 |
| F33160160 | A | 20 | 45 | 0,5 | F33160172 | A | 20 | 52 | 0,5 |
| F33160161 | A | 20 | 45 | 1 | F33160173 | A | 20 | 52 | 1 |
| F33160162 | A | 20 | 45 | 2 | F33160174 | A | 20 | 52 | 2 |
| F33160163 | A | 15 | 45 | 0,5 | F33160183 | B | 12,4 | 42 | 0,5 |
| F33160164 | A | 15 | 45 | 1 | F33160184 | B | 12,4 | 42 | 1 |
| F33160165 | A | 15 | 45 | 2 | F33160185 | B | 12,4 | 42 | 2 |
| F33160166 | A | 20 | 40 | 0,5 | F33160186 | D | 15,8 | 65 | 0,5 |
| F33160167 | A | 20 | 40 | 1 | F33160187 | D | 15,8 | 65 | 1 |
| F33160168 | A | 20 | 40 | 2 | F33160188 | D | 15,8 | 65 | 2 |

Esempio di ordinazione/*Order example* = F33160157 (OPEL code)

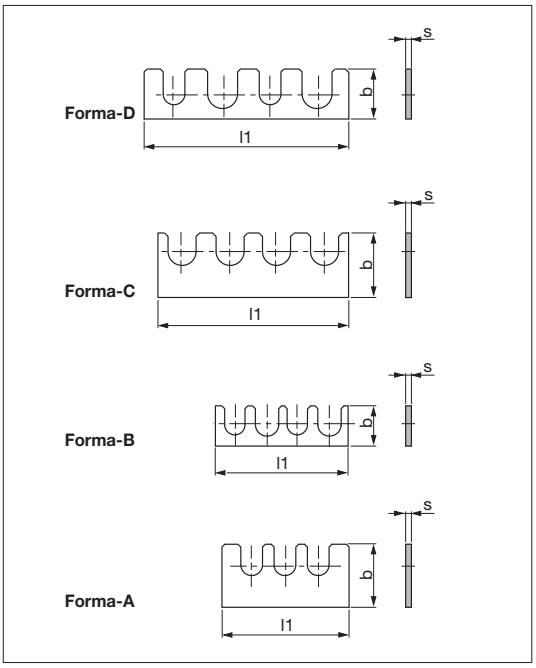


## Piastra di ritegno *Retaining plate*

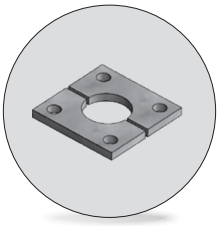

| Codice | Materiale |
|---|---|
| Cod. **F3316** | St37 |

| OPEL code |
|---|
| F33160218 |

Esempio di ordinazione/*Order example* = F33160218 (OPEL code)

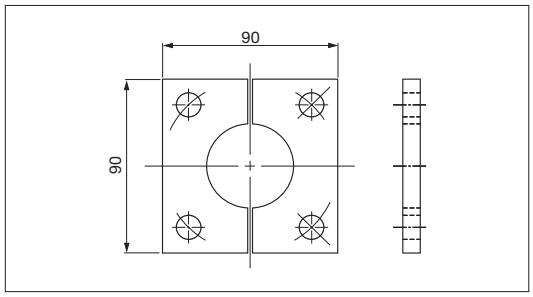


## Spessore per portapunzone *Shim punch retainer*

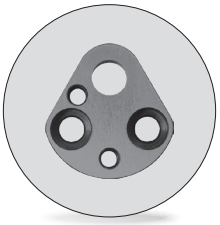

| Codice | Materiale |
|---|---|
| Cod. **F3316** | CK45 |

| OPEL Code | Ø punzone | a | w | OPEL Code | Ø punzone | a | w |
|---|---|---|---|---|---|---|---|
| F33160230 | 10 | 2 | 43,7 | F33160241 | 20 | 6 | 59,5 |
| F33160231 | 10 | 4 | 43,7 | F33160242 | 25 | 2 | 69,1 |
| F33160232 | 10 | 6 | 43,7 | F33160243 | 25 | 4 | 69,1 |
| F33160233 | 13 | 2 | 50,0 | F33160244 | 25 | 6 | 69,1 |
| F33160234 | 13 | 4 | 50,0 | F33160245 | 32 | 2 | 69,1 |
| F33160235 | 13 | 6 | 50,0 | F33160246 | 32 | 4 | 69,1 |
| F33160236 | 16 | 2 | 53,2 | F33160247 | 32 | 6 | 69,1 |
| F33160237 | 16 | 4 | 53,2 | F33160248 | 40 | 2 | 76,7 |
| F33160238 | 16 | 6 | 53,2 | F33160249 | 40 | 4 | 76,7 |
| F33160239 | 20 | 2 | 59,5 | F33160250 | 40 | 6 | 76,7 |
| F33160240 | 20 | 4 | 59,5 | | | | |

Esempio di ordinazione/*Order example* = F33160230 (OPEL code)

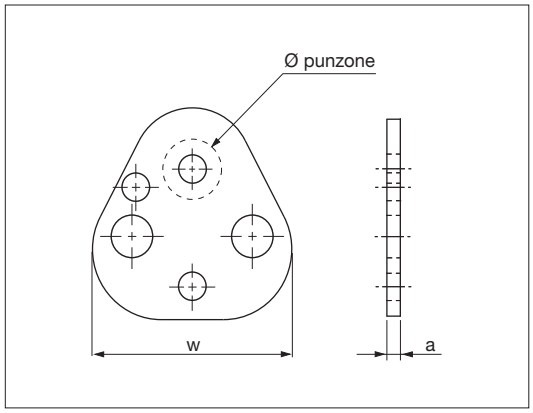


AUTOMOTIVE

CF Torino - È vietata la riproduzione, anche parziale, del presente catalogo.

Via Alba, 25 - 10024 Moncalieri (TO) - Italy
Tel. +39 011641121 - Fax +39 0116829188
cftorino@cftorino.it www.cftorino.it

## Piastra di reazione *Backing plate*

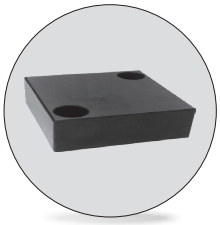

| Codice | Materiale |
|---|---|
| Cod. **F3316** | 16MnCr5<br>HRC 60 ÷ 63 |

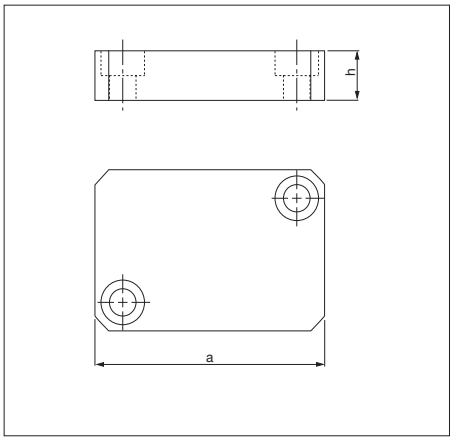


| OPEL code | a | h | OPEL code | a | h | OPEL code | a | h |
|---|---|---|---|---|---|---|---|---|
| F33160226 | 50 | 20 | F33160283 | 95 | 26 | F33160330 | 95 | 22 |
| F33160227 | 80 | 20 | F33160284 | 95 | 29 | F33160331 | 95 | 24 |
| F33160228 | 95 | 20 | F33160285 | 95 | 32 | F33160332 | 95 | 28 |
| F33160229 | 110 | 20 | F33160286 | 95 | 35 | F33160333 | 110 | 22 |
| F33160272 | 50 | 23 | F33160287 | 110 | 23 | F33160334 | 110 | 24 |
| F33160273 | 50 | 26 | F33160288 | 110 | 26 | F33160335 | 110 | 28 |
| F33160274 | 50 | 29 | F33160289 | 110 | 29 | F33160336 | 130 | 20 |
| F33160275 | 50 | 32 | F33160290 | 110 | 32 | F33160337 | 130 | 22 |
| F33160276 | 50 | 35 | F33160291 | 110 | 35 | F33160338 | 130 | 23 |
| F33160277 | 80 | 23 | F33160324 | 50 | 22 | F33160339 | 130 | 24 |
| F33160278 | 80 | 26 | F33160325 | 50 | 24 | F33160340 | 130 | 26 |
| F33160279 | 80 | 29 | F33160326 | 50 | 28 | F33160341 | 130 | 28 |
| F33160280 | 80 | 32 | F33160327 | 80 | 22 | F33160342 | 130 | 29 |
| F33160281 | 80 | 35 | F33160328 | 80 | 24 | F33160343 | 130 | 32 |
| F33160282 | 95 | 23 | F33160329 | 80 | 28 | F33160344 | 130 | 35 |

Esempio di ordinazione/*Order example* = F33160226 (OPEL code)

## Piastra di reazione *Backing plate*



| Codice | Materiale |
|---|---|
| Cod. **F3316** | 42CrMo4<br>HRC 48 ÷ 55 |

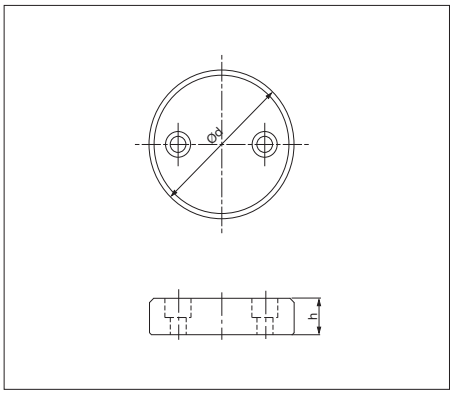


| OPEL code | d | h | OPEL code | d | h | OPEL code | d | h |
|---|---|---|---|---|---|---|---|---|
| F33160345 | 63 | 20 | F33160354 | 101 | 20 | F33160363 | 133 | 20 |
| F33160346 | 63 | 22 | F33160355 | 101 | 22 | F33160364 | 133 | 22 |
| F33160347 | 63 | 23 | F33160356 | 101 | 23 | F33160365 | 133 | 23 |
| F33160348 | 63 | 24 | F33160357 | 101 | 24 | F33160366 | 133 | 24 |
| F33160349 | 63 | 26 | F33160358 | 101 | 26 | F33160367 | 133 | 26 |
| F33160350 | 63 | 28 | F33160359 | 101 | 28 | F33160368 | 133 | 28 |
| F33160351 | 63 | 29 | F33160360 | 101 | 29 | F33160369 | 133 | 29 |
| F33160352 | 63 | 32 | F33160361 | 101 | 32 | F33160370 | 133 | 32 |
| F33160353 | 63 | 35 | F33160362 | 101 | 35 | F33160371 | 133 | 35 |

Esempio di ordinazione/*Order example* = F33160345 (OPEL code)

## Rondella *Washer*

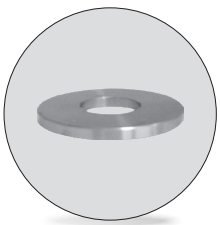

| Codice | Materiale |
|---|---|
| Cod. **F3318** | CK45 |

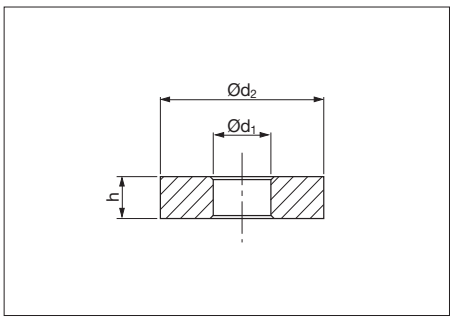


| OPEL code | d1 | d2 | h | OPEL code | d1 | d2 | h |
|---|---|---|---|---|---|---|---|
| F33180007 | 6 | 16 | 3,5 | F33180010 | 20 | 40 | 8 |
| F33180008 | 12 | 24,5 | 5 | F33180011 | 24 | 50 | 10 |
| F33180009 | 16 | 32 | 6,5 | F33180012 | 30 | 60 | 12 |

Esempio di ordinazione/*Order example* = F33180007 (OPEL code)

CF Torino - È vietata la riproduzione, anche parziale, del presente catalogo.

Via Alba, 25 - 10024 Moncalieri (TO) - Italy
Tel. +39 011641121 - Fax +39 0116829188
cftorino@cftorino.it www.cftorino.it

## Distanziale *Distance plate*

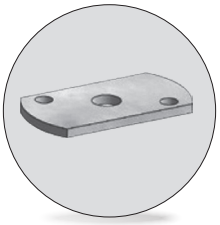

| Codice | Materiale |
|---|---|
| Cod. **F3318** | CK45 |

| OPEL code | d1 | L |
|---|---|---|
| F33180020 | 105 | 58 |
| F33180021 | 125 | 78 |

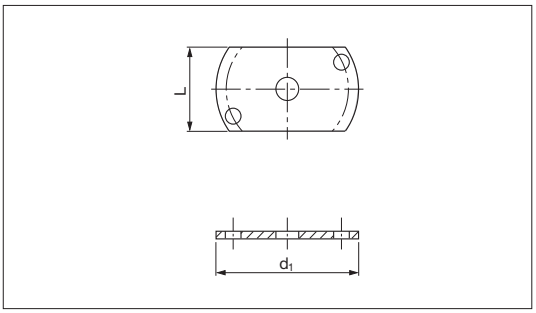


Esempio di ordinazione/*Order example* = F33180020 (OPEL code)

## Cono di centraggio *Locating cone*



| Codice | Materiale |
|---|---|
| Cod. **F3319** | 16MnCr5<br>HRC 60 ÷ 62 |

| OPEL code | Forma | d1 | OPEL code | Forma | d1 |
|---|---|---|---|---|---|
| F33190003 | B | 100 | F33190037 | A | 100 |
| F33190004 | B | 120 | F33190038 | A | 120 |

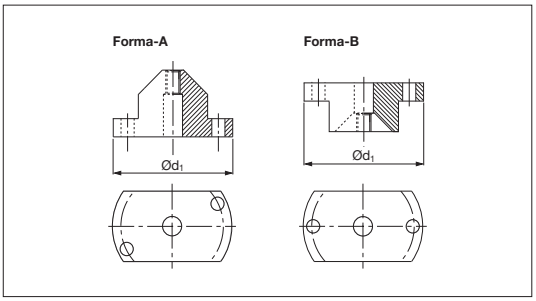


Esempio di ordinazione/*Order example* = F33190003 (OPEL code)

## Distanziale *Spacer*

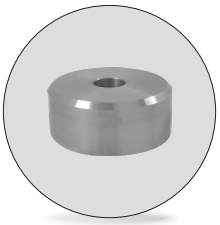

| Codice | Materiale |
|---|---|
| Cod. **F3319** | CK45 |

| OPEL code | d1 | l | OPEL code | d1 | l |
|---|---|---|---|---|---|
| F33190005 | 50 | 50 | F33190025 | 100 | 50 |
| F33190006 | 80 | 50 | F33190026 | 80 | 160 |

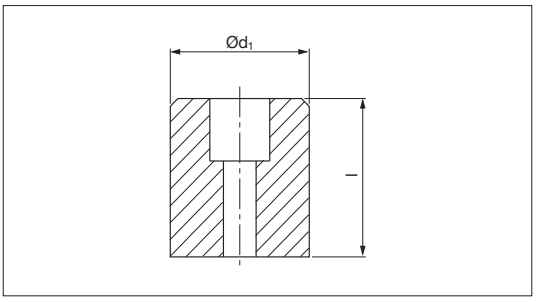


Esempio di ordinazione/*Order example* = F33190005 (OPEL code)

## Distanziale *Bottoming blocks*

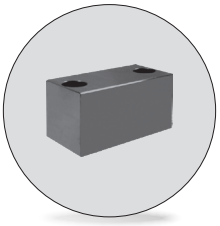

| Codice | Materiale |
|---|---|
| Cod. **F3319** | CK45 |

| OPEL code | l | w | OPEL code | l | w |
|---|---|---|---|---|---|
| F33190031 | 100 | 30 | F33190033 | 80 | 40 |
| F33190032 | 100 | 40 | F33190034 | 100 | 50 |

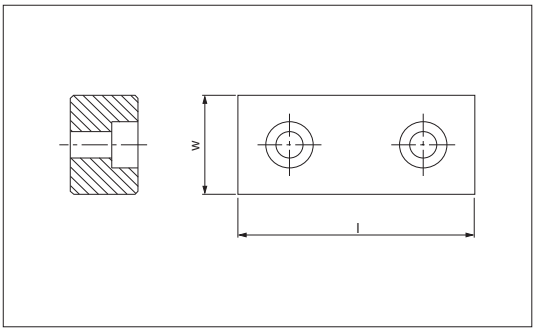


Esempio di ordinazione/*Order example* = F33190031 (OPEL code)

CF Torino - È vietata la riproduzione, anche parziale, del presente catalogo.

Via Alba, 25 - 10024 Moncalieri (TO) - Italy
Tel. +39 011641121 - Fax +39 0116829188
cftorino@cftorino.it www.cftorino.it

## Distanziale *Spacer*

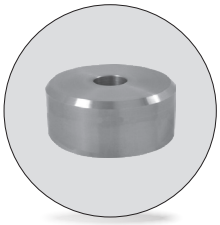

| Codice | Materiale |
|---|---|
| Cod. **F3319** | CK45 |

| OPEL code | d1 |
|---|---|
| F33190039 | 50 |
| F33190040 | 75 |

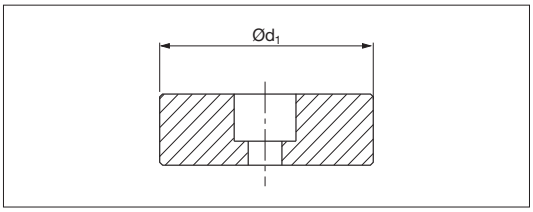


Esempio di ordinazione/*Order example* = F33190039 (OPEL code)

## Chiavetta *Key*

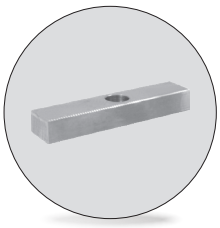

| Codice | Materiale |
|---|---|
| Cod. **F3320** | CK45 |

| OPEL code | Forma | a | b | OPEL code | Forma | a | b |
|---|---|---|---|---|---|---|---|
| F33200009 | A | 22 | 50 | F33200023 | B | 32 | 50 |
| F33200010 | A | 22 | 80 | F33200024 | B | 32 | 80 |
| F33200011 | A | 22 | 100 | F33200025 | B | 32 | 100 |
| F33200017 | A | 20 | 80 | F33200026 | A | 25 | 100 |
| F33200018 | A | 25 | 50 | F33200033 | A | 32 | 100 |
| F33200019 | A | 25 | 80 | | | | |

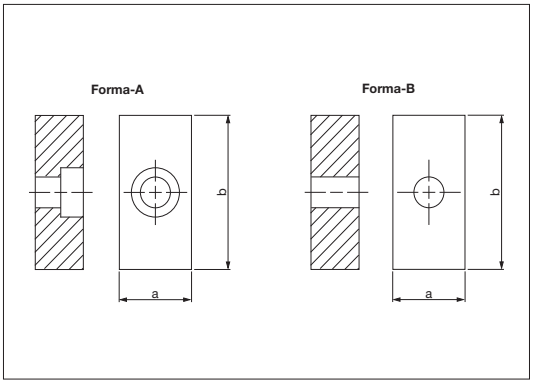


Esempio di ordinazione/*Order example* = F33200009 (OPEL code)

## Riferimento *Gage*



| Codice | Materiale |
|---|---|
| Cod. **F3326** | CK45<br>HRC 56 ÷ 60 |

| OPEL code | l | OPEL code | l | OPEL code | l |
|---|---|---|---|---|---|
| F33260004 | 65 | F33260007 | 150 | F33260396 | 300 |
| F33260005 | 90 | F33260008 | 180 | F33260397 | 350 |
| F33260006 | 120 | F33260009 | 250 | | |

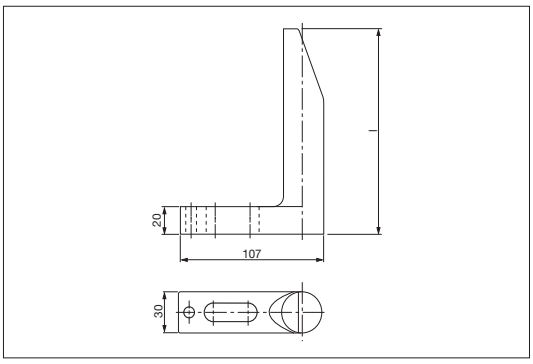


Esempio di ordinazione/*Order example* = F33260004 (OPEL code)

## Camma di accellerazione *Acceleration cam*

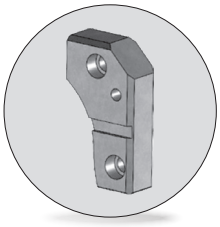

| Codice | Materiale |
|---|---|
| Cod. **F3326** | 90MnCrV8<br>HRC 60 ÷ 62 |

| OPEL code | R | w1 | OPEL code | R | w1 |
|---|---|---|---|---|---|
| F33260014 | 90 | 40° | F33260021 | 75 | 45° |
| F33260015 | 90 | 37,5° | F33260022 | 75 | 47,5° |
| F33260016 | 100 | 37,5° | F33260023 | 65 | 50° |
| F33260017 | 100 | 35° | F33260024 | 65 | 52,5° |
| F33260020 | 75 | 42,5° | | | |

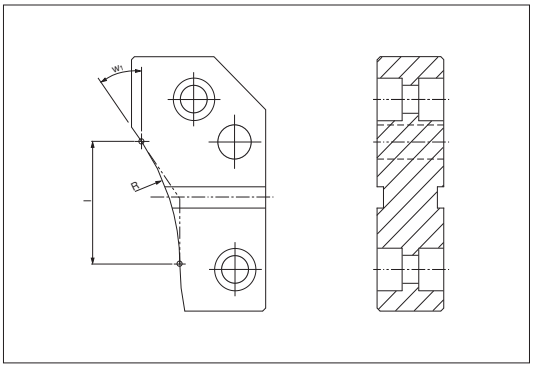


Esempio di ordinazione/*Order example* = F33260014 (OPEL code)

CF Torino - È vietata la riproduzione, anche parziale, del presente catalogo.

Via Alba, 25 - 10024 Moncalieri (TO) - Italy
Tel. +39 011641121 - Fax +39 0116829188
cftorino@cftorino.it www.cftorino.it

## Guida *Guide*

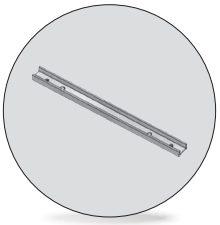

| Codice | Materiale |
|---|---|
| Cod. **F3326** | Acciaio |

| OPEL code | l |
|---|---|
| F33260026 | 1175 |
| F33260043 | 420 |

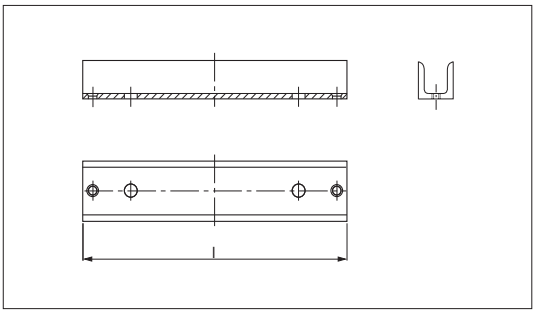

Esempio di ordinazione/*Order example* = F33260026 (OPEL code)

## Disco *Disk*

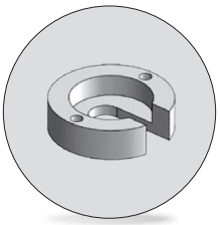

| Codice | Materiale |
|---|---|
| Cod. **F3326** | CK45 |

| OPEL code |
|---|
| F33260029 |

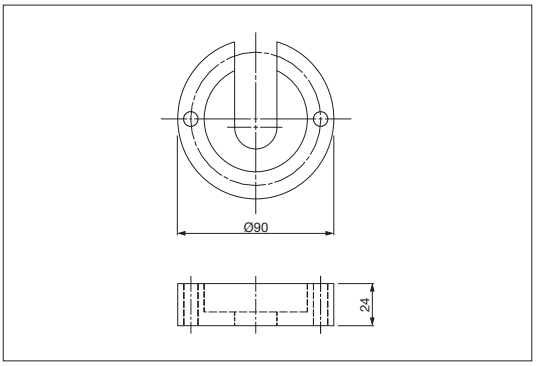


Esempio di ordinazione/*Order example* = F33260029 (OPEL code)

## Rondella *Washer*

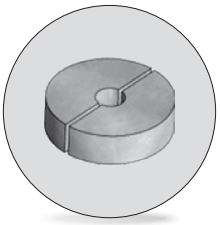

| Codice | Materiale |
|---|---|
| Cod. **F3326** | CK45 |

| OPEL code |
|---|
| F33260030 |

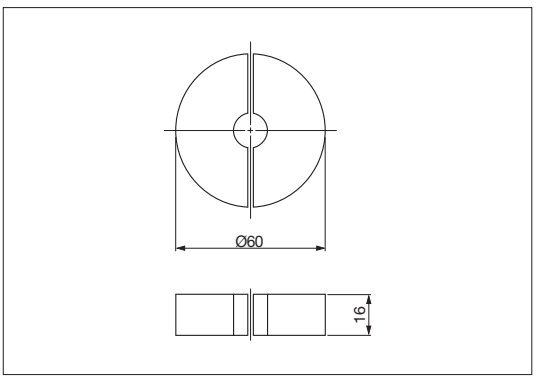


Esempio di ordinazione/*Order example* = F33260030 (OPEL code)

## Supporto con rullo *Cam roller*



| Codice | Materiale |
|---|---|
| Cod. **F3326** | Acciaio |

| OPEL code |
|---|
| F33260032 |

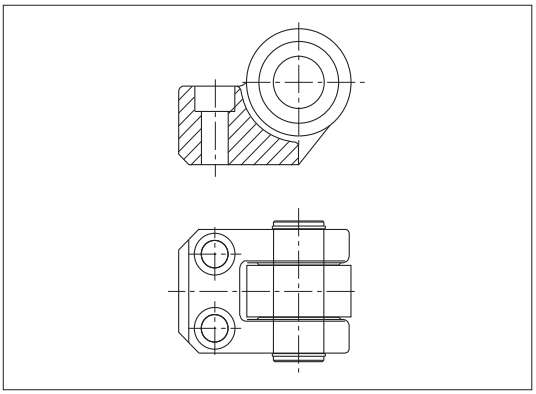

Esempio di ordinazione/*Order example* = F33260032 (OPEL code)

CF Torino - È vietata la riproduzione, anche parziale, del presente catalogo.

Via Alba, 25 - 10024 Moncalieri (TO) - Italy
Tel. +39 011641121 - Fax +39 0116829188
cftorino@cftorino.it www.cftorino.it

## Portasensore *Front gage*

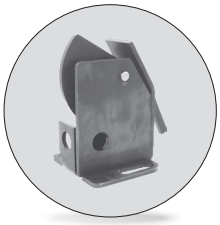

| Codice | Materiale |
|---|---|
| Cod. **F3326** | Acciaio |

| OPEL code | a |
|---|---|
| F33260203 | 75 |
| F33260204 | 100 |
| F33260205 | 150 |

Esempio di ordinazione/*Order example* = F33260203 (OPEL code)

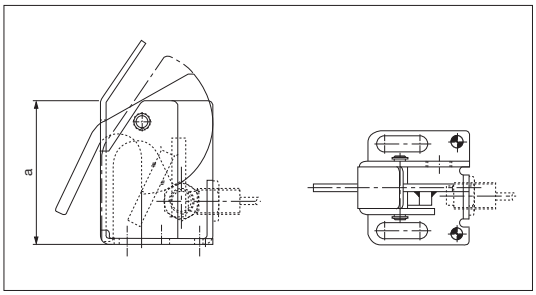


## Arresto slitta *Slide stop block*

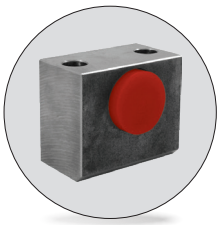

| Codice | Materiale |
|---|---|
| Cod. **F3326** | CK45<br>Elastomero 92 Sh |

| OPEL code | a | b | c |
|---|---|---|---|
| F33260223 | 80 | 80 | 70 |
| F33260264 | 80 | 40 | 70 |
| F33260342 | 70 | 40 | 60 |

Esempio di ordinazione/*Order example* = F33260223 (OPEL code)

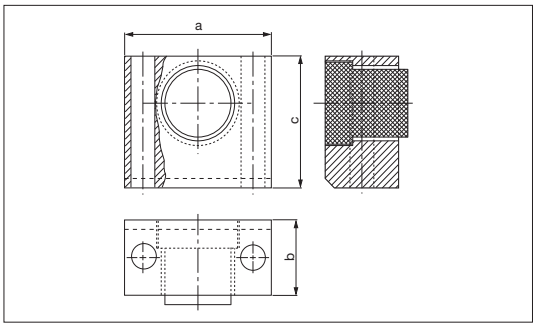


## Avvolgitore per cavi elettrici *Coiler for electrical wires*

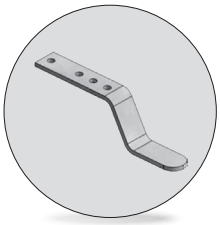

| Codice | Materiale |
|---|---|
| Cod. **F3328** | Acciaio |

| OPEL code |
|---|
| F33280001 |

Esempio di ordinazione/*Order example* = F33280001 (OPEL code)

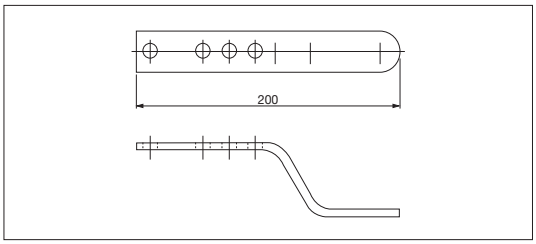


## Colonna portatimbri *Stamp rack pillar*

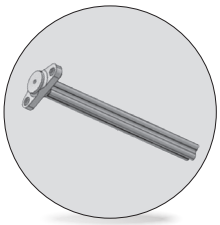

| Codice | Materiale |
|---|---|
| Cod. **F3329** | CK45 |

| OPEL code |
|---|
| F33290002 |

Esempio di ordinazione/*Order example* = F33290002 (OPEL code)

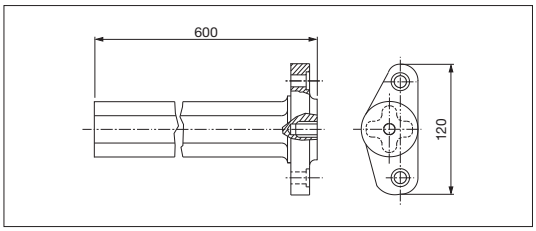


## Piastrina di reazione *Counter pressure plate*

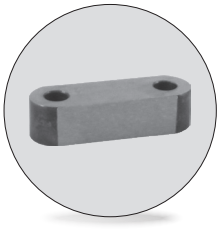

| Codice | Materiale |
|---|---|
| Cod. **F3329** | Acciaio |

| OPEL code |
|---|
| F33290041 |

Esempio di ordinazione/*Order example* = F33290041 (OPEL code)

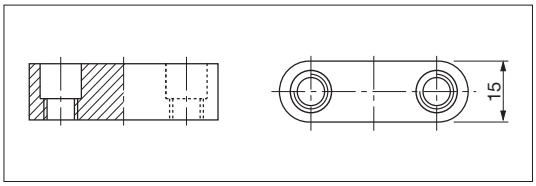


CF Torino - È vietata la riproduzione, anche parziale, del presente catalogo.

Via Alba, 25 - 10024 Moncalieri (TO) - Italy
Tel. +39 011641121 - Fax +39 0116829188
cftorino@cftorino.it www.cftorino.it

## Punzone marchio *Stamp*

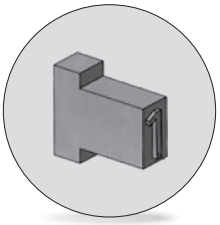

| Codice | Materiale |
|---|---|
| Cod. **F3329** | 90MnCrV8<br>HRC 60 ÷ 64 |

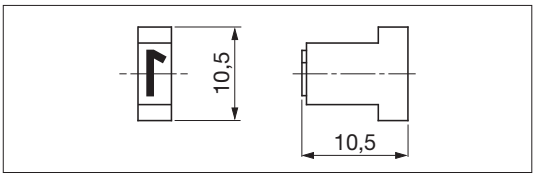


| OPEL code | Marchio | OPEL code | Marchio | OPEL code | Marchio | OPEL code | Marchio | OPEL code | Marchio |
|---|---|---|---|---|---|---|---|---|---|
| F33290043 | 0 | F33290050 | 7 | F33290146 | E | F33290153 | M | F33290160 | V |
| F33290044 | 1 | F33290051 | 8 | F33290147 | F | F33290154 | N | F33290161 | W |
| F33290045 | 2 | F33290052 | 9 | F33290148 | G | F33290155 | P | F33290162 | X |
| F33290046 | 3 | F33290142 | A | F33290149 | H | F33290156 | R | F33290163 | Y |
| F33290047 | 4 | F33290143 | B | F33290150 | J | F33290157 | S | F33290164 | Z |
| F33290048 | 5 | F33290144 | C | F33290151 | K | F33290158 | T | | |
| F33290049 | 6 | F33290145 | D | F33290152 | L | F33290159 | U | | |

Esempio di ordinazione/*Order example* = F33290043 (OPEL code)

## Punzone marchio *Stamp*

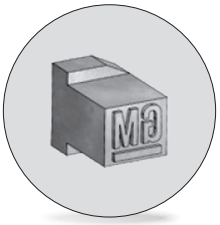

| Codice | Materiale |
|---|---|
| Cod. **F3329** | 90MnCrV8<br>HRC 60 ÷ 64 |

| OPEL code |
|---|
| F33290063 |

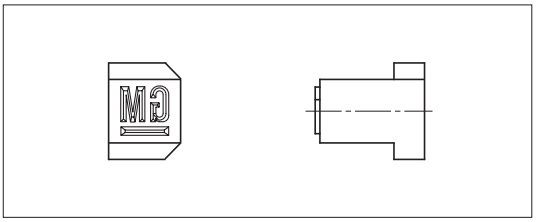

Esempio di ordinazione/*Order example* = F33290063 (OPEL code)

## Punzone di visualizzazione *Visual locator punch*



| Codice | Materiale |
|---|---|
| Cod. **F3329** | X155CrVMo121<br>HRC 60 ÷ 64 |

| OPEL code |
|---|
| F33290068 |

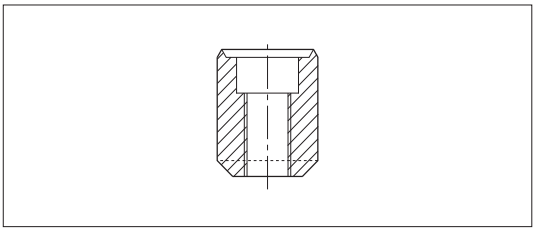

Esempio di ordinazione/*Order example* = F33290068 (OPEL code)

## Supporto molla a gas *Gas spring foot mounting*

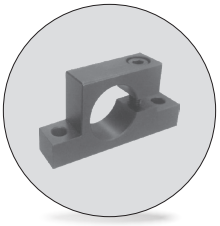

| Codice | Materiale |
|---|---|
| Cod. **F3331** | Acciaio |

| OPEL code | a | e | OPEL code | a | e |
|---|---|---|---|---|---|
| F33310014 | 32,35 | 90 | F33310019 | 95,35 | 195 |
| F33310015 | 38,35 | 95 | F33310020 | 120,35 | 220 |
| F33310016 | 45,35 | 100 | F33310021 | 150,35 | 260 |
| F33310017 | 50,35 | 130 | F33310022 | 195,35 | 310 |
| F33310018 | 75,35 | 160 | | | |

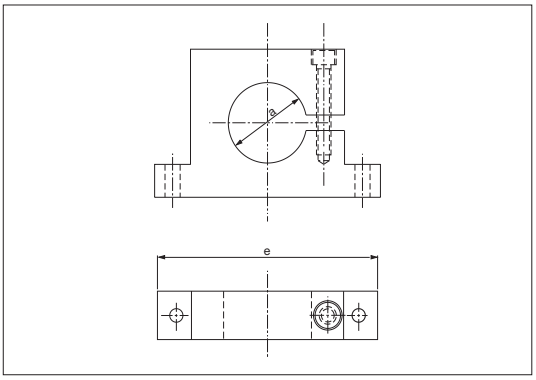


Esempio di ordinazione/*Order example* = F33310014 (OPEL code)

CF Torino - È vietata la riproduzione, anche parziale, del presente catalogo.

Via Alba, 25 - 10024 Moncalieri (TO) - Italy
Tel. +39 011641121 - Fax +39 0116829188
cftorino@cftorino.it www.cftorino.it

## Ritegno per elastometro *Urethane spring retainer*



| Codice | Materiale |
|---|---|
| Cod. **F3331** | Acciaio |

| OPEL code | d | l |
|---|---|---|
| F33310023 | 16 | 30 |
| F33310024 | 24 | 35 |

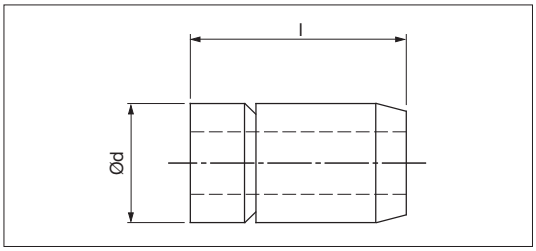


Esempio di ordinazione/*Order example* = F33310023 (OPEL code)

## Supporto per molla a gas *Gas spring foot mounting*

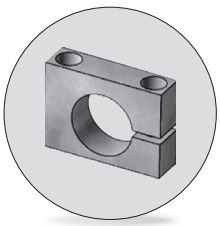

| Codice | Materiale |
|---|---|
| Cod. **F3331** | CK45 |

| OPEL code | a | g | OPEL code | a | g |
|---|---|---|---|---|---|
| F33310029 | 32,5 | 20 | F33310033 | 75,5 | 30 |
| F33310030 | 38,5 | 20 | F33310034 | 95,5 | 30 |
| F33310031 | 45,5 | 20 | F33310035 | 120,5 | 30 |
| F33310032 | 50,5 | 30 | F33310036 | 150,5 | 30 |

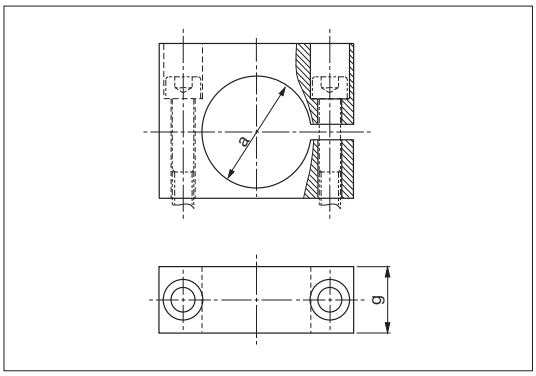


Esempio di ordinazione/*Order example* = F33310029 (OPEL code)

## Supporto per innesti rapidi *Air coupling bracket*

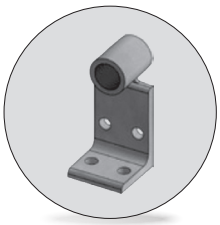

| Codice | Materiale |
|---|---|
| Cod. **F3391** | Acciaio |

| OPEL code |
|---|
| F33910001 |

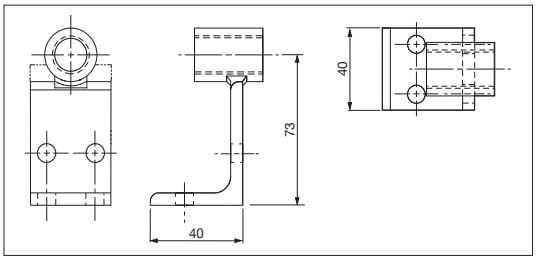


Esempio di ordinazione/*Order example* = F33910001 (OPEL code)

## Supporto per innesti rapidi *Air coupling bracket*

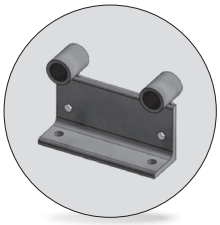

| Codice | Materiale |
|---|---|
| Cod. **F3391** | Acciaio |

| OPEL code | l |
|---|---|
| F33910002 | 82 |
| F33910003 | 125 |

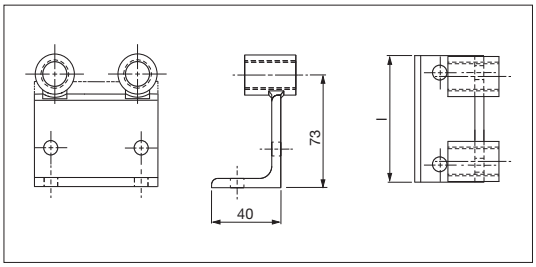


Esempio di ordinazione/*Order example* = F33910002 (OPEL code)

## Portatimbri *Retainer for stamps*

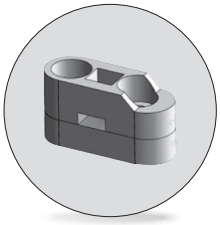

| Codice | Materiale |
|---|---|
| Cod. **F3391** | Acciaio |

| OPEL code |
|---|
| F33910043 |

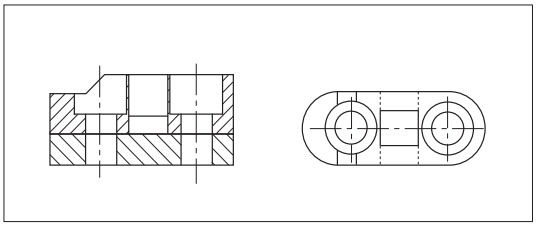

Esempio di ordinazione/*Order example* = F33910043 (OPEL code)

CF Torino - È vietata la riproduzione, anche parziale, del presente catalogo.

Via Alba, 25 - 10024 Moncalieri (TO) - Italy
Tel. +39 011641121 - Fax +39 0116829188
cftorino@cftorino.it www.cftorino.it

## Portatimbri *Retainer for stamps*

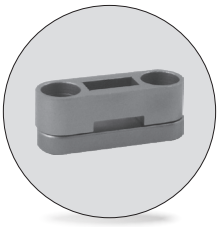

| Codice | Materiale |
|---|---|
| Cod. **F3391** | CK45 |

| OPEL code |
|---|
| F33910044 |

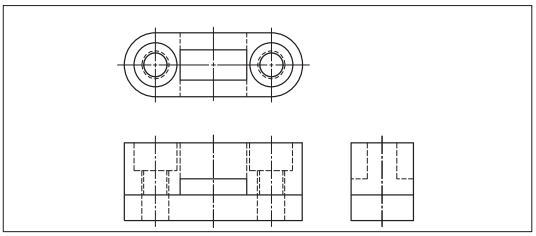

Esempio di ordinazione/*Order example* = F33910044 (OPEL code)

## Boccola per perno di sollevamento *Bush for lifting pins*

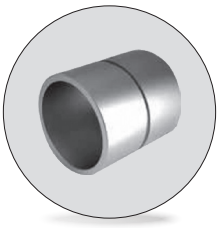

| Codice | Materiale |
|---|---|
| Cod. **F3391** | St37 |

| OPEL code | Forma | d1 | l1 |
|---|---|---|---|
| F33910110 | A | 44 | 40 |
| F33910111 | A | 52 | 50 |
| F33910112 | A | 62 | 60 |
| F33910113 | A | 75 | 80 |
| F33910115 | B | 100 | 100 |

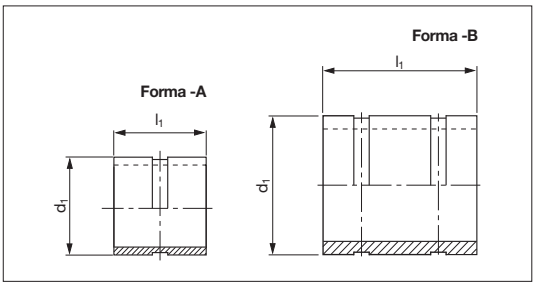


Esempio di ordinazione/*Order example* = F33910110 (OPEL code)

## Staffa per sensori *Sensor mounting bracket*

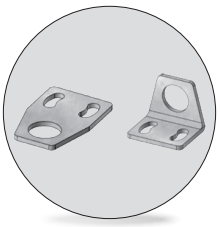

| Codice | Materiale |
|---|---|
| Cod. **J0691** | Acciaio |

| OPEL code | Forma |
|---|---|
| J06910069 | A |
| J06910070 | B |

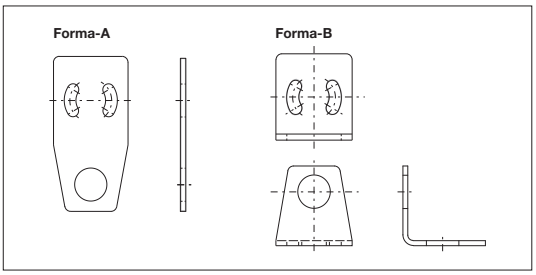


Esempio di ordinazione/*Order example* = J06910069 (OPEL code)

## Ammortizzatore *Shock absorber*



| Codice | Materiale |
|---|---|
| Cod. **M1604** | Elastomero 92 SH |

| OPEL code | d | l |
|---|---|---|
| M16045182 | 40 | 60 |
| M16045183 | 50 | 80 |
| M16045184 | 63 | 80 |

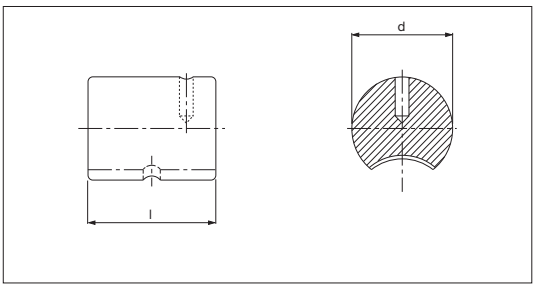


Esempio di ordinazione/*Order example* = M16045182 (OPEL code)

## Rondella *Washer*



| Codice | Materiale |
|---|---|
| Cod. **M3660** | CK45 |

| OPEL code | a | b | c | OPEL code | a | b | c |
|---|---|---|---|---|---|---|---|
| M36600070 | 8,4 | 21 | 4 | M36600072 | 13 | 30 | 6 |
| M36600071 | 10,5 | 25 | 4 | M36600073 | 17 | 40 | 6 |

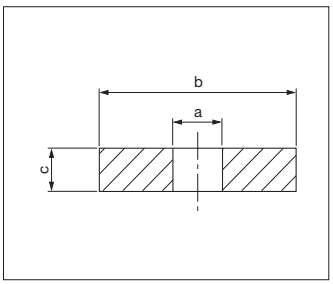


Esempio di ordinazione/*Order example* = M36600070 (OPEL code)



CF Torino - È vietata la riproduzione, anche parziale, del presente catalogo.

Via Alba, 25 - 10024 Moncalieri (TO) - Italy
Tel. +39 011641121 - Fax +39 0116829188
cftorino@cftorino.it www.cftorino.it