CF TORINO

SOLLEVAMENTO E STAFFAGGIO

Lifting and clamping devices

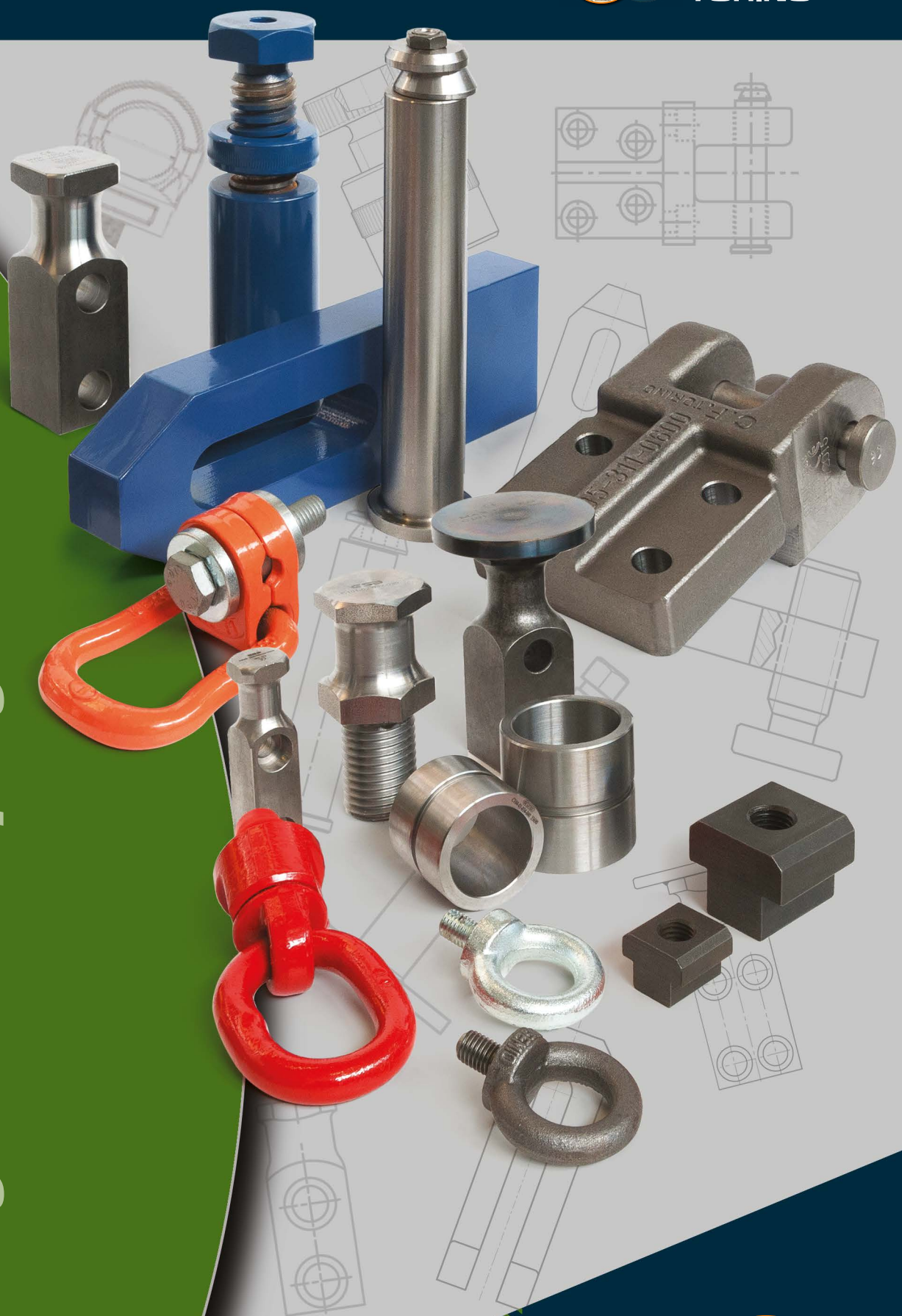

9

Sollevamento e staffaggio

Lifting and clamping devices

Serie C800	Serie C800X	Serie C806X	Serie C807X	CK807_	Serie C817X	CK817_
						
Golfare girevole con anello *Rotating eyebolt with ring*	Golfare girevole con anello *Rotating eyebolt with ring*	Golfare girevole con staffa *Rotating eyebolt with clamp*	Golfare girevole H.Q. *Rotating eyebolt H.Q.*	Kit chiave 807 *Key*	Golfare twister con cuscinetto *Eyebolt twister with bearing*	Kit chiave 807 *Key*
pag. 9.3	pag. 9.4	pag. 9.5	pag. 9.6	pag. 9.6	pag. 9.7	pag. 9.7

395	395F	395P	395V	395B	395H	395H	395A
							
Golfari maschi DIN 580 *Lifting eye bolts DIN 580*	Golfari femmina DIN 582 *Eye nuts DIN 582*	Perno di sollevamento VDI 3366 *Lifting pins VDI 3366*	Staffa di sollevamento VDI 3366 *Lifting brackets VDI 3366*	Staffa di sicurezza con sicurezza fermafune *Lifting brackets with rope stop safety*	Boccole per perni di sollevamento *Bush for lifting pins*	Inserti Filettati in Acciaio *Threaded Steel Insert*	Perno di sollevamento VW-AUDI *Lifting pin VW-AUDI*
pag. 9.8	pag. 9.8	pag. 9.8	pag. 9.9	pag. 9.9	pag. 9.10	pag. 9.10	pag. 9.11

395C	395X	395G	395M	395W	395US	395PSF 395HL	395R
							
Perno di sollevamento PSA-RENAULT *Lifting pin PSA-RENAULT*	Perno di sollevamento FORD *Lifting pin FORD*	Perno di sollevamento OPEL-GM *Lifting pin OPEL-GM*	Perno di ricambio per staffe di sollevamento BMW *Replacement lifting Pin for bracket BMW*	Perno di sollevamento VDI 3366 *Lifting pin VDI 3366*	Perno di sollevamento FCA *Lifting pin FCA*	Perno di sollevamento FCA *Lifting pin FCA*	Perno di ricambio per staffe di sollevamento FCA *Replacement lifting Pin for bracket FCA*
pag. 9.11	pag. 9.11	pag. 9.12	pag. 9.12	pag. 9.13	pag. 9.13	pag. 9.14	pag. 9.14

395S	395T	395.3..	395-316	395K	S110	S120	S125
							
Staffa di sollevamento con perno VW-Audi *Lifting bracket with pin VW-Audi*	Staffa di sollevamento BMW con perno e centraggi *BMW lifting bracket with pin and locating pins*	Staffa di sollevamento completa di perno FCA *Lifting bracket with pin FCA*	Staffa di sollevamento completa di perno FCA *Lifting bracket with pin FCA*	Staffa di sollevamento con perno e chiavetta RENAULT *Lifting bracket with pin and key RENAULT*	Appoggi dentati Nr. 6500 E *Toothed supports*	Appoggi a vite Nr. 6400 *Screw supports*	Prolunghe per appoggi a vite *Extension pieces for screw supports*
pag. 9.15	pag. 9.15	pag. 9.16	pag. 9.16	pag. 9.16	pag. 9.17	pag. 9.17	pag. 9.17

S130	S131	S151	S152	S210	S211	S220	S230
			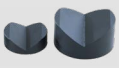	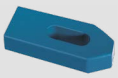	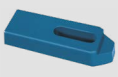	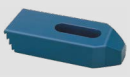	
Appoggi a vite "Atlas" Nr. 6430 E *Screw supports "ATLAS" type*	Appoggi a vite tipo pesante Nr. 6435 *Screw supports heavy type*	Puntali bombati - Nr. 6440 *Convex caps*	Puntali prismatici Nr. 6441 *"V" groove caps*	Staffe semplici Din. 6314 *Standard clamps*	Staffe semplici ridotte *Shaped standard clamps*	Staffe dentate N° 6314Z *Toothed clamps*	Staffe regolabili con vite N° 6314V *Adjustable clamps with metric standard pitch screw*
pag. 9.18	pag. 9.18	pag. 9.18	pag. 9.18	pag. 9.19	pag. 9.19	pag. 9.20	pag. 9.20

S231	S240	S250	S260	S270	S280	S281	BF10
							
Viti di ricambio *Spare screws*	Staffe a forcella con gambo cilindrico - Din. 6315C *Forked clamps with cylindrical shank*	Staffe a forcella con nasello - N° 6315GN *Forked clamps with nib*	Staffe a gomito Din. 6316 *Cranked clamps*	Staffe a forcella con smusso - Din 6315B *Forked clamps with bevel*	Staffe regolabili con vite passo quadro N° 6314AV *Adjustable clamps with square thread screw*	Viti di ricambio per staffe *Spare screws for clamps*	Barre filettate *Threaded bars*
pag. 9.20	pag. 9.21	pag. 9.21	pag. 9.22	pag. 9.22	pag. 9.23	pag. 9.23	pag. 9.23

S311	S320	S321	S330	S340	S350	S360	S361
Viti testa a martello singole *Single hammerhead bolts*	Prigionieri completi di dado (S330) e rondella *Studs complete with short nut S330 and washer S370*	Prigionieri singoli Din 6379 *Single studs*	Dadi bassi torniti *Turned short nuts*	Dadi alti torniti - Din 6330B *Turned tall nuts*	Dadi prolungamento *Extension nuts*	Tasselli per cave "T" Din 508 *Nuts for T-slots*	Tasselli per cave "T" senza foro - Nr. 508 R *Blanks T-Nuts*
pag. 9.24	pag. 9.25	pag. 9.26	pag. 9.27	pag. 9.27	pag. 9.27	pag. 9.28	pag. 9.28

S362	S370	S380	S390	ML10	S420	S430	S440
Tasselli per cave a "T" doppia lunghezza N° 508L *Extended nuts for T-slots*	Rondelle normali tornite *Flat washers*	Rondelle alte tornite *Thick washers*	Rondelle larghe tornite *Broad washers*	Morsetti laterali *Side buckles*	Contenitori viti testa martello serie S310 + rondelle serie S370 *Set of hammerhead bolts complete type S310 + washers S370*	Contenitori con prigionieri S320 montati con tassello+rondelle S370 *Set of studs S320 complete with "T" slot nuts + washers S370*	Appoggi dentati assortiti *Assorted toothed support blocks*
pag. 9.28	pag. 9.29	pag. 9.29	pag. 9.29	pag. 9.30	pag. 9.30	pag. 9.31	pag. 9.31

CF Torino - È vietata la riproduzione, anche parziale, del presente catalogo.

Via Alba, 25 - 10024 Moncalieri (TO) - Italy
Tel. +39 011641121 - Fax +39 0116829188
cftorino@cftorino.it www.cftorino.it



Golfare girevole con anello

Rotating eyebolt with ring



Serie **C800**

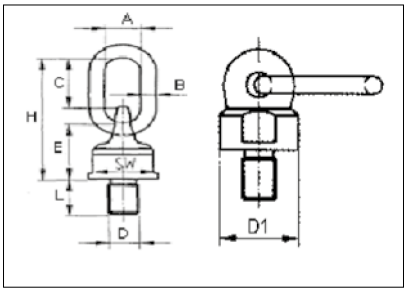

ORIENTABILE SOTTO CARICO

Codice	Misura mm	W.L.L. t	A mm	B mm	C mm	E mm	H mm	SW mm	D1 mm	Peso kg
C8000030816	M8x16	0,3	30	13	46	50	105	30	38	0,48
C8000030818	M8x18	0,3	30	13	46	50	105	30	38	0,48
C8000031018	M10x18	0,3	30	13	46	50	105	30	38	0,48
C8000051218	M12x18	0,5	30	13	46	50	105	30	38	0,5
C8000051225	M12x25	0,5	30	13	46	50	105	30	38	0,5
C8000101620	M16x20	1,12	30	13	46	50	105	30	38	0,53
C8000101630	M16x30	1,12	30	13	46	50	105	30	38	0,53
C8000102030	M20x30	1,12	30	13	46	50	105	30	38	0,53
C8000202030	M20x30	2	34	16	57	61	131	40	50	1,05
C8000302430	M24x30	3,15	40	19	70	68	153	48	58	1,63
C8000503035	M30x35	5,3	40	20	65	80	165	65	75	2,23
C8000503045	M30x45	5,3	40	20	65	80	165	65	75	2,23
C8000803035	M30x35	8	50	22	90	95	205	75	85	5,3
C8000803045	M30x45	8	50	22	90	95	205	75	85	5,3
C8000803654	M36x54	8	50	22	90	95	205	75	85	5,5
C8001004263	M42x63	10	50	22	90	95	205	75	85	10
C8001504860	M48x60	15	70	30	120	130	280	95	120	10
C8001505678	M56x78	15	70	30	120	130	280	95	120	10
C8001506496	M64x96	15	70	30	120	130	280	95	120	10
C80025072108	M72x108	25	68	40	127	165	338	134	170	29
C80030080120	M80x120	30	68	40	127	165	338	134	170	29
C80035090135	M90x135	35	68	40	127	165	338	134	170	29

Normalmente a magazzino

Available on demand -40°C

WORKING LOAD LIMIT W.L.L. (t)

Codice	Misura DxL mm	1 braccio 0°	2 bracci 0°	1 braccio 90°	2 bracci 90°	2 bracci 0°-45°	2 bracci 45°-60°	2 bracci Asimm	3/4 bracci 0°-45°	3/4 bracci 45°-60°	3/4 bracci Asimm	Coppia max di serraggio (Nm)
C8000030816	0,3 t - M8x16	0,6	1,2	0,3	0,6	0,42	0,3	0,3	0,63	0,45	0,3	16
C8000030818	0,3 t - M8x18	0,6	1,2	0,3	0,6	0,42	0,3	0,3	0,63	0,45	0,3	16
C8000031018	0,3 t - M10x18	0,6	1,2	0,3	0,6	0,42	0,3	0,3	0,63	0,45	0,3	16
C8000051218	0,5 t - M12x18	1	2	0,5	1	0,75	0,5	0,5	1,1	0,75	0,5	28
C8000051225	0,5 t - M12x25	1	2	0,5	1	0,75	0,5	0,5	1,1	0,75	0,5	28
C8000101620	1,12 t - M16x20	2	4	1,12	2	1,5	1,12	1,12	2,36	1,6	1,12	70
C8000101630	1,12 t - M16x30	2	4	1,12	2	1,5	1,12	1,12	2,36	1,6	1,12	70
C8000102030	1,12 t - M20x30	2	4	1,12	2	1,5	1,12	1,12	2,36	1,6	1,12	135
C8000202030	2 t - M20x30	4	8	2	4	2,8	2	2	4	3	2	135
C8000302430	3,15 t - M24x30	6,3	12,5	3,15	6,3	4,25	3,15	3,15	6,3	4,75	3,15	230
C8000503035	5,3 t - M30x35	10,6	21,2	5,3	10,6	7,1	5,3	5,3	11,2	8	5,3	465
C8000503045	5,3 t - M30x45	10,6	21,2	5,3	10,6	7,1	5,3	5,3	11,2	8	5,3	465
C8000803035	8 t - M30x35	12,5	25	8	16	11,2	8	8	16,8	12	8	465
C8000803045	8 t - M30x45	12,5	25	8	16	11,2	8	8	16,8	12	8	465
C8000803654	8 t - M36x54	12,5	25	8	16	11,2	8	8	16,8	12	8	814
C8001004263	10 t - M42x63	15	30	10	20	14	10	10	21,2	15	10	1304
C8001504860	15 t - M48x60	25	50	15	30	21	15	15	31,5	22,5	15	1981
C8001505678	15 t - M56x78	25	50	15	30	21	15	15	31,5	22,5	15	3000
C8001506496	15 t – M64x96	25	50	15	30	21	15	15	31,5	22,5	15	4738
C80025072108	25 t – M72x108	35	70	25	50	35	25	25	52,5	37,5	25	6913
C80030080120	30 t – M80x120	35	70	30	60	42	30	30	63	45	30	9625
C80035090135	35 t – M90x135	35	70	35	70	49	35	35	73,5	52,5	35	14000

USO PREVISTO

Golfare girevole destinato al sollevamento di carichi da assemblare al carico stesso mediante idoneo foro filettato generalmente utilizzato per girare o ribaltare carichi pesanti.

- Coefficiente di sicurezza 4 in tutte le direzioni di carico
- Progettato, testato e certificato secondo norme tecniche GS-OA 15-04 – EN 1677
- Idoneo al sollevamento in sicurezza secondo direttiva macchine 2006/42/EC
- Testato 100 % magnaflux
- Testato a 20.000 cicli di fatica
- Filettatura e lunghezza gambo fuori standard su richiesta
- Orientabile a 360° con anello ribaltabile a 180° autoallineante
- Assemblato con sfere per facilitare l'orientamento del carico
- Sul tiro assiale è consentito uno scostamento di +/-5° con una riduzione della portata del 10%

Esempio di ordinazione/*Order example* = C8000051218 (codice)

DIVIETO



Non idoneo per il movimento rotatorio continuo a pieno carico

CF Torino - È vietata la riproduzione, anche parziale, del presente catalogo.

Via Alba, 25 - 10024 Moncalieri (TO) - Italy
Tel. +39 011641121 - Fax +39 0116829188
cftorino@cftorino.it www.cftorino.it



Golfare girevole con anello

Rotating eyebolt with ring

CF TORINO



Serie **C800X**

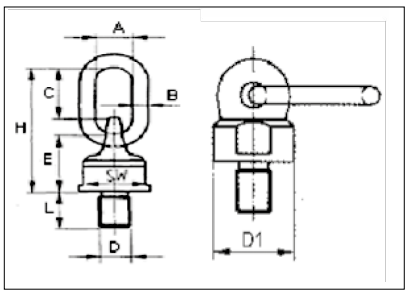

ORIENTABILE SOTTO CARICO

Codice	Misura mm	W.L.L. t	A mm	B mm	C mm	E mm	H mm	SW mm	D1 mm	Peso kg
C800X0030816	M8x16	0,3	30	13	46	50	105	30	38	0,480
C800X0030818	M8x18	0,3	30	13	46	50	105	30	38	0,480
C800X0051018	M10x18	0,5	30	13	46	50	105	30	38	0,480
C800X0071218	M12x18	0,7	30	13	46	50	105	30	38	0,500
C800X0101420	M14x20	1	30	13	46	50	105	30	38	0,530
C800X0141620	M16x20	1,4	30	13	46	50	105	30	38	0,530
C800X0172030	M20x30	1,7	30	13	46	50	105	30	38	0,530
C800X0172430	M24x30	1,7	30	13	46	50	105	30	38	0,530
C800X0252030	M20x30	2,5	34	16	57	61	131	40	50	1,050
C800X0402430	M24x30	4	40	18	70	68	153	48	58	1,630
C800X0403035	M30x35	4	40	18	70	68	153	48	58	1,630
C800X0673035	M30x35	6,7	40	20	65	71	156	70	80	2,850
C800X0803045	M30x45	8	50	23	90	86	200	80	90	4,400
C800X1003654	M36x54	10	50	23	90	86	200	80	90	4,620
C800X1254263	M42x63	12,5	50	23	90	86	200	80	90	5,200
C800X1254560	M45x60	12,5	50	23	90	86	200	80	90	5,200
C800X1254872	M48x72	12,5	50	23	90	86	200	80	90	5,200
C800X1604560	M45x60	16	70	32	120	112	262	100	120	10,900
C800X1704860	M48x60	17	70	32	120	112	262	100	120	10,900
C800X1805678	M56x78	18	70	32	120	112	262	100	120	10,900
C800X2806496	M64x96	28	90	45	122	165	333	134	170	29
C800X31572108	M72x108	31,5	90	45	122	165	333	134	170	29
C800X35080120	M80x120	35	90	45	122	165	333	134	170	29
C800X40090135	M90x135	40	90	45	122	165	333	134	170	29

Normalmente a magazzino

Available on demand -40°C

WORKING LOAD LIMIT W.L.L. (t)

	0°	0°	90°	90°	0°-45°	45°-60°	Asimm	0°-45°	45°-60°	Asimm	(Nm)
Codice	**Misura DxL mm**	**1 braccio**	**2 bracci**	**1 braccio**	**2 bracci**	**2 bracci**			**3/4 bracci**			**Coppia max di serraggio**
C800X0030816	0,3 t-M8x16	0,6	1,2	0,3	0,6	0,42	0,3	0,3	0,63	0,45	0,3	16
C800X0030818	0,3 t-M8x18	0,6	1,2	0,3	0,6	0,42	0,3	0,3	0,63	0,45	0,3	16
C800X0051018	0,5 t-M10x18	1	2	0,5	1	0,7	0,5	0,5	1	0,75	0,5	16
C800X0071218	0,7 t-M12x18	1,4	2,8	0,7	1,4	1	0,7	0,7	1,4	1	0,7	28
C800X0101420	1 t-M14x20	2	4	1	2	1,4	1	1	2,1	1,5	1	46
C800X0141620	1,4 t-M16x20	2,8	5,6	1,4	2,8	2	1,4	1,4	3	2,1	1,4	70
C800X0172030	1,7 t-M20x30	3,4	6,8	1,7	3,4	2,4	1,7	1,7	3,6	2,5	1,7	135
C800X0172430	1,7 t-M24x30	3,4	6,8	1,7	3,4	2,4	1,7	1,7	3,6	2,5	1,7	230
C800X0252030	2,5 t-M20x30	5	10	2,5	5	3,5	2,5	2,5	5,3	3,7	2,5	135
C800X0402430	4 t-M24x30	8	16	4	8	5,6	4	4	8,5	6	4	230
C800X0403035	4 t-M30x35	8	16	4	8	5,6	4	4	8,5	6	4	465
C800X0673035	6,7 t-M30x35	12	24	6,7	13,4	9,5	6,7	6,7	14	10	6,7	465
C800X0803045	8 t-M30x45	12	24	8	16	11,2	8	8	16	12	8	465
C800X1003654	10 t-M36x54	15	30	10	20	14	10	10	21,2	15	10	814
C800X1254263	12,5 t-M42x63	15	30	12,5	25	17	12,5	12,5	25	18	12,5	1304
C800X1254560	12,5 t-M45x60	15	30	12,5	25	17	12,5	12,5	25	18	12,5	1670
C800X1254872	12,5 t-M48x72	15	30	12,5	25	17	12,5	12,5	25	18	12,5	1981
C800X1604560	16 t-M45x60	25	50	16	32	21,2	15	15	31,5	22,4	15	1670
C800X1704860	17 t-M48x60	25	50	17	34	23,5	17	17	35	25	17	1981
C800X1805678	18 t-M56x78	25	50	18	36	25	18	18	37	26,5	18	3000
C800X2806496	28 t-M64x96	32,5	65	28	56	39	28	28	58	42	28	4738
C800X31572108	31,5 t-M72x108	40	80	31,5	63	44,1	31,5	31,5	66,2	47,2	31,5	6913
C800X35080120	35 t-M80x120	40	80	35	70	49	35	35	74	52,5	35	9625
C800X40090135	40 t-M90x135	50	100	40	80	56	40	40	84	60	40	14000

USO PREVISTO
Golfare girevole destinato al sollevamento di carichi da assemblare al carico stesso mediante idoneo foro filettato generalmente utilizzato per girare o ribaltare carichi pesanti.

- Coefficiente di sicurezza 4 in tutte le direzioni di carico
- Progettato, testato e certificato secondo norme tecniche GS-OA 15-04 – EN 1677
- Idoneo al sollevamento in sicurezza secondo direttiva macchine 2006/42/EC
- Testato 100 % magnaflux
- Testato a 20.000 cicli di fatica
- Filettatura e lunghezza gambo fuori standard su richiesta
- Orientabile a 360° con anello ribaltabile a 180° autoallineate
- Assemblato con sfere per facilitare l'orientamento del carico
- Sul tiro assiale è consentito uno scostamento di +/-5° con una riduzione della portata del 10 %

DIVIETO



Non idoneo per il movimento rotatorio continuo a pieno carico

Esempio di ordinazione/*Order example* = C800X0141620 (codice)

SOLLEVAMENTO E STAFFAGGIO
Lifting and clamping devices

CF Torino - È vietata la riproduzione, anche parziale, del presente catalogo.

Via Alba, 25 - 10024 Moncalieri (TO) - Italy
Tel. +39 011641121 - Fax +39 0116829188
cftorino@cftorino.it www.cftorino.it



Golfare girevole con staffa

Rotating eyebolt with clamp

CF TORINO



Serie C806X



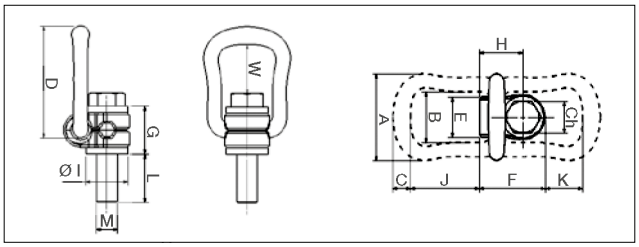

Tiro a 90° con minimo ingombro.

Disponibile, su richiesta, filettatura e lunghezza gambo fuori standard.

Disponibile anche nella versione con vite intercambiabile; in caso di sostituzione della vite utilizzare viti con caratteristiche meccaniche uguali a quella fornita in dotazione al pezzo.

Codice	Misura mm	W.L.L. t	A mm	B mm	C mm	D mm	E mm	F mm	G mm	H mm	I mm	L mm	W mm	J mm	K mm	Ch mm	Peso kg
C806X08	M8	0,3	57	34	10	78	24	41	30	26,5	25	15	43	51	35	13	0,275
C806X10	M10	0,63	57	34	10	78	24	41	30	26,5	25	15	42	51	35	17	0,29
C806X12	M12	1	66	38	13,5	85	30	50	36	33	32	23	40	52	28	19	0,5
C806X16	M16	1,5	66	38	13,5	85	30	50	36	33	32	24	38	52	28	24	0,51
C806X20	M20	2,5	87	55	16	111	48	68	44	42,5	45	31	54	71	36	30	1,25
C806X24	M24	4	87	55	16	111	48	68	44	42,5	45	37	51	71	36	36	1,3
C806X27	M27	4	109	66	22,5	145	54	91	63	58,5	60	37	64	86	47	41	3,15
C806X30	M30	5	109	66	22,5	145	54	91	65	58,5	60	45	62	86	47	46	3,25
C806X36T07	M36	7	109	66	22,5	145	54	91	55	58,5	60	50	60	86	43	55	3,3
C806X36	M36	8	136	78	28	190	62	108	81	72,5	70	59	88	115	74	55	5,9
C806X42T10	M42	10	136	78	28	190	62	108	75	72,5	70	75	86	115	70	65	6,5
C806X42	M42	15	169	97	36	242	68	131	89	87,5	85	63	121	151	97	65	11,2
C806X48	M48	20	169	97	36	242	68	131	89	87,5	95	71	117	151	93	75	11,6

Available on demand -40°C

WORKING LOAD LIMIT W.L.L. (t)

		0°	0°	90°	90°	0°-45°	45°-60°	Asimm	0°-45°	45°-60°	Asimm	(Nm)
Codice	Misura	1 braccio	2 bracci	1 braccio	2 bracci	2 bracci			3/4 bracci			Coppia max di serraggio
C806X08	M8	0,3	0,6	0,3	0,6	0,42	0,3	0,3	0,63	0,45	0,3	30
C806X10	M10	0,63	1,26	0,63	1,26	0,88	0,63	0,63	1,32	0,95	0,63	60
C806X12	M12	1	2	1	2	1,4	1	1	2,1	1,5	1	100
C806X16	M16	1,5	3	1,5	3	2,1	1,5	1,5	3,15	2,25	1,5	150
C806X20	M20	2,5	5	2,5	5	3,5	2,5	2,5	5,25	3,75	2,5	250
C806X24	M24	4	8	4	8	5,6	4	4	8,4	6	4	400
C806X27	M27	4	8	4	8	5,6	4	4	8,4	6	4	400
C806X30	M30	5	10	5	10	7	5	5	10,5	7,5	5	500
C806X36T07	M36	7	14	7	14	9,8	7	7	14,7	10,4	7	700
C806X36	M36	8	16	8	16	11,2	8	8	16,8	12	8	800
C806X42T10	M42	10	20	10	20	14	10	10	21	15	10	925
C806X42	M42	15	30	15	30	21	15	15	31,5	22,5	15	1500
C806X48	M48	20	40	20	40	28	20	20	42	30	20	2000

USO PREVISTO
Punto di ancoraggio destinato al sollevamento dei carichi.

- Coefficiente di sicurezza 4 in tutte le direzioni di carico
- Progettato ,testato e certificato secondo norme tecniche GS-OA 15-04 – EN 1677
- Idoneo al sollevamento in sicurezza secondo direttiva macchine 2006/42/EC
- Orientabile a 360°
- Testato 100 % magnaflux
- Testato a 20.000 cicli di fatica
- La vite viene protetta con il sistema GEOMET che garantisce una protezione durevole nel tempo
- Filettatura e lunghezza gambo fuori standard su richiesta
- Ideali per ancoraggi a 90°
- Vite imperdibile
- Le viti dei golfari dalla misura M36 o superiori sono state realizzate per poter essere serrate anche con chiavi esagonali universali.

In conformità a quanto prescritto dall'ente tedesco per la sicurezza DGUV utilizzare il dispositivo con la vite fornita in dotazione, in caso di sostituzione della vite Stamperia Carcano SPA declina ogni responsabilità e garanzia.

Esempio di ordinazione/*Order example* = C806X08 (codice)

DIVIETO

Attenzione:
il dispositivo non è idoneo alla rotazione sotto carico



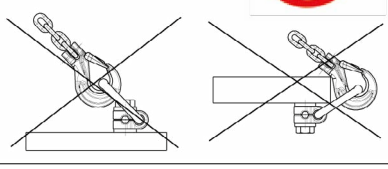

SOLLEVAMENTO E STAFFAGGIO
Lifting and clamping devices

CF Torino - È vietata la riproduzione, anche parziale, del presente catalogo.

Via Alba, 25 - 10024 Moncalieri (TO) - Italy
Tel. +39 011641121 - Fax +39 0116829188
cftorino@cftorino.it www.cftorino.it



Golfare girevole H.Q.

Rotating eyebolt H.Q.



Serie C807X

Orientabile per ogni direzione di carico.

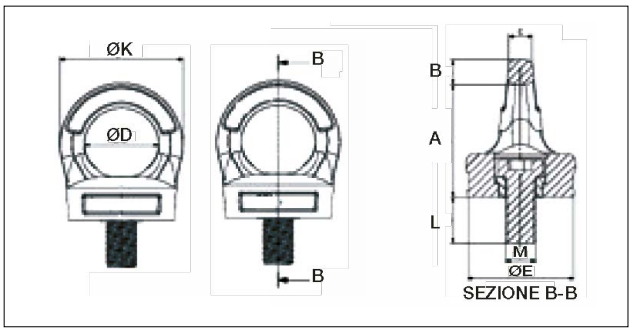

Codice senza chiave	Codice con chiave	Misura	W.L.L. t	A mm	B mm	C mm	D Ømm	E mm	K mm	L mm	Peso kg
C807X08	C807XC08	M8	0,3	44,5	8	10	29	32	45	12	0,300
C807X10	C807XC10	M10	0,4	44,5	8	10	29	32	45	16	0,300
C807X12	C807XC12	M12	0,75	53,5	11	11	34	44	56	18	0,460
C807X16	C807XC16	M16	1,5	56,5	13	14,5	39	56	65	24	0,900
C807X20	C807XC20	M20	2,3	67	14	17	42	58	70	30	1,150
C807X24	C807XC24	M24	3,2	80	18	19	52	73	88	36	2,050
C807X30	C807XC30	M30	4,5	101	22	27	62	80	106	43	4,000
C807X36	C807XC36	M36	7	125	37	38	80	95	154	54	6,700
C807X42	C807XC42	M42	9	148	40	41	90	105	170	64	9,500
C807X48	C807XC48	M48	12	165	45	47	95	120	185	72	13,400

Available on demand -40°C

WORKING LOAD LIMIT W.L.L. (t)

			0°	0°	90°	90°	0°-45°	45°-60°	Asimm	0°-45°	45°-60°	Asimm	(Nm)
Codice senza chiave	Codice con chiave	Misura	1 braccio	2 bracci	1 braccio	2 bracci	2 bracci			3/4 bracci			Coppia max di serraggio
C807X08	C807XC08	M8	1	2	0,3	0,6	0,42	0,3	0,3	0,63	0,45	0,3	8
C807X10	C807XC10	M10	1	2	0,4	0,8	0,56	0,4	0,4	0,84	0,6	0,4	16
C807X12	C807XC12	M12	2	4	0,75	1,5	1	0,75	0,75	1,6	1,12	0,75	28
C807X16	C807XC16	M16	4	8	1,5	3	2	1,5	1,5	3,15	2,25	1,5	70
C807X20	C807XC20	M20	6	12	2,3	4,6	3,22	2,3	2,3	4,83	3,45	2,3	135
C807X24	C807XC24	M24	8	16	3,2	6,4	4,48	3,2	3,2	6,7	4,8	3,2	230
C807X30	C807XC30	M30	12	24	4,5	9	6,3	4,5	4,5	9,4	6,7	4,5	465
C807X36	C807XC36	M36	16	32	7	14	9,8	7	7	14,7	10,5	7	814
C807X42	C807XC42	M42	24	45	9	18	12,6	9	9	18,9	13,5	9	1304
C807X48	C807XC48	M48	32	64	12	24	16,8	12	12	25,2	18	12	1981

USO PREVISTO
Punto di ancoraggio destinato al sollevamento dei carichi.
- Coefficiente di sicurezza 4 in tutte le direzioni di carico
- Progettato, testato e certificato secondo norme tecniche GS-OA 15-04 – EN 1677
- Idoneo al sollevamento in sicurezza secondo direttiva macchine 2006/42/EC
- Orientabile a 360°
- Testato 100 % magnaflux
- Testato a 20.000 cicli di fatica
- Ideali per ancoraggi a 90°
- Vite imperdibile
- Sul tiro assiale è consentito uno scostamento di +/-5° con una riduzione della portata del 10 %

Esempio di ordinazione/*Order example* = C807X08 (codice)

Configurazione non consigliata

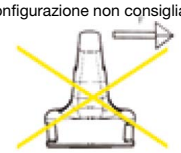

(Posizione che soddisfa il coefficiente di sicurezza 4 richiestodalle norme tecniche di riferimento)

Attenzione: il dispositivo non è idoneo alla rotazione sotto carico



Chiave speciale per misure da M8 a M30

KIT CHIAVE 807			
Codice	Accessori d'utilizzo	Codice	Accessori d'utilizzo
CK807X08	807M08	CK807X24	807M24
CK807X10	807M10	CK807X30	807M30
CK807X12	807M12	CK807X36*	807M36
CK807X16	807M16	CK807X42*	807M42
CK807X20	807M20	CK807X48*	807M48

Esempio di ordinazione/*Order example* = CK807X08 (codice)

*Chiave commerciale senza anello e catena

CF Torino - È vietata la riproduzione, anche parziale, del presente catalogo.

Via Alba, 25 - 10024 Moncalieri (TO) - Italy
Tel. +39 011641121 - Fax +39 0116829188
cftorino@cftorino.it www.cftorino.it



Golfare twister con cuscinetto

Eyebolt twister with bearing



Serie C817X

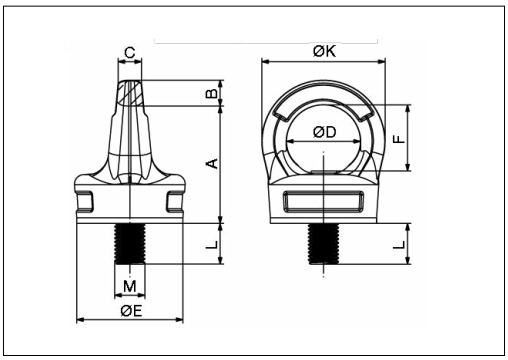

AMMESSA ROTAZIONE SOTTO CARICO CONTINUO												
Codice senza chiave	Codice con chiave	Misura	W.L.L. t	A mm	B mm	C mm	D Ømm	E mm	F mm	K mm	L mm	Peso kg
C817X12	C817XC12	M12	0,75	53,5	11	11	34	44	32	56	18	0,460
C817X16	C817XC16	M16	1,5	56,5	13	14,5	39	56	33	65	24	0,900
C817X20	C817XC20	M20	2,3	67	14	17	42	58	40	70	30	1,150
C817X24	C817XC24	M24	3,2	80	18	19	52	73	44,5	88	38,5	2,050
C817X30	C817XC30	M30	4,5	101	22	27	62	80	53	106	44	4,000

WORKING LOAD LIMIT W.L.L. (t)													
		0°	0°	90°	90°	0°-45°	45°-60°	Asimm	0°-45°	45°-60°	Asimm	(Nm)	
Codice senza chiave	Codice con chiave	Misura	*	2 bracci	1 braccio	2 bracci	2 bracci			3/4 bracci			Coppia max di serraggio
C817X12	C817XC12	M12	0,75	1,5	0,75	1,5	1	0,75	0,75	1,6	1,12	0,75	28
C817X16	C817XC16	M16	1,5	3	1,5	3	2	1,5	1,5	3,15	2,25	1,5	70
C817X20	C817XC20	M20	2,3	4,6	2,3	4,6	3,22	2,3	2,3	4,83	3,45	2,3	135
C817X24	C817XC24	M24	3,2	6,4	3,2	6,4	4,48	3,2	3,2	6,7	4,8	3,2	230
C817X30	C817XC30	M30	4,5	9	4,5	9	6,3	4,5	4,5	9,4	6,7	4,5	465

* Tiro assiale con rotazione sotto carico

USO PREVISTO
Punto di ancoraggio destinato al sollevamento dei carichi idoneo alla rotazione continua sotto carico con tiro assiale.

- Coefficiente di sicurezza 4 in tutte le direzioni di carico
- Progettato, testato e certificato secondo norme tecniche GS-MO 1504 – EN 1677
- Idoneo al sollevamento in sicurezza secondo direttiva macchine 2006/42/EC
- Orientabile a 360°
- Testato 100 % magnaflux
- Testato a 20.000 cicli di fatica
- Ideali per rotazione sotto carico
- Vite imperdibile

Il dispositivo è idoneo alla rotazione sotto carico solo nella condizione di tiro assiale; il golfare è comunque utilizzabile in tutte le altre direzioni di tiro senza rotazione (per i carichi vedere la tabella di riferimento)

Configurazione non consigliata

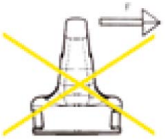

(Posizione che soddisfa il coefficiente di sicurezza 4 richiesto dalle norme tecniche di riferimento)

Non superare in fase di rotazione sotto carico i 50 giri/minuto

Esempio di ordinazione/*Order example* = CX817X12 (codice)



KIT CHIAVE 817	
Codice	Accessori d'utilizzo
CK817X12	817XM12
CK817X16	817XM16
CK817X20	817XM20
CK817X24	817XM24
CK817X30	817XM30

Esempio di ordinazione/*Order example* = CK817X12 (codice)

SOLLEVAMENTO E STAFFAGGIO
Lifting and clamping devices

CF Torino - È vietata la riproduzione, anche parziale, del presente catalogo.

Via Alba, 25 - 10024 Moncalieri (TO) - Italy
Tel. +39 011641121 - Fax +39 0116829188
cftorino@cftorino.it www.cftorino.it

Golfari maschi DIN 580 *Lifting eye bolts DIN 580*



Codice	Materiale
Cod. **395**	Acciaio C15E

Serie 55 CE nero

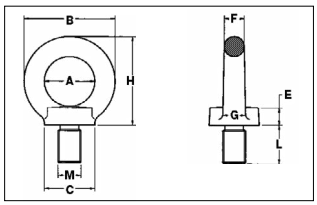

Esempio di ordinazione/*Order example* = 395-M6 (cod.+misura)

Misura	A mm	B mm	C mm	E mm	F mm	G mm	H mm	L mm	SWL kg ⊥	45° SWL kg ∧	90° SWL kg ⊢	Coppia max di serraggio Nm	Peso kg
M 6	20	36	20	6	8	10	36	13	90	60	45	3,5	0,060
M 8	20	36	20	6	8	10	36	13	140	100	70	8	0,060
M 10	25	45	25	8	10	12	45	17	230	170	115	16	0,110
M 12	30	54	30	10	12	14	53	20,5	340	240	170	28	0,170
M 14	30	54	30	10	12	14	53	20,5	500	350	250	45	0,170
M 16	35	63	35	12	14	16	62	27	700	500	350	70	0,310
M 18	35	63	35	12	14	16	62	27	930	650	465	95	0,480
M 20	40	72	40	14	16	19	71	30	1200	860	600	135	0,480
M 22	40	72	40	14	16	19	71	30	1500	1050	750	182	0,480
M 24	50	90	50	18	20	24	90	36	1800	1290	900	230	0,900
M 27	54	98	62	20	22	26	99	40	2500	1830	1250	343	1,250
M 30	60	108	65	22	24	28	109	45	3200	2300	1600	465	1,700
M 33	60	108	65	22	24	28	109	45	4200	3050	2100	632	1,900
M 36	70	126	75	26	28	32	128	54	4600	3300	2300	814	2,150
M 39	80	144	85	30	32	38	147	63	6000	4400	3000	1059	4,000
M 42	80	144	85	30	32	38	147	63	6300	4500	3150	1304	4,150
M 45	90	166	100	35	38	46	168	68	7800	5500	3900	1638	6,100
M 48	90	166	100	35	38	46	168	68	8600	6100	4300	1981	6,200
M 52	100	184	110	38	42	50	187	78	9900	7100	4950	2540	8,600
M 56	100	184	110	38	42	50	187	78	11500	8200	5750	3000	8,800
M 64	110	206	120	42	48	58	208	90	16000	11000	8000	4736	12,400
M 72	140	260	150	50	60	72	260	100	20000	14000	10000	6913	22,500
M 80	160	296	170	55	68	80	298	112	28000	20000	14000	9625	34,500
M 100	180	330	190	60	75	88	330	130	40000	29000	20000	19613	47,800

Golfari femmina DIN 582 *Eye nuts DIN 582*



Codice	Materiale
Cod. **395F**	Acciaio C15E

Serie 55 CE nero

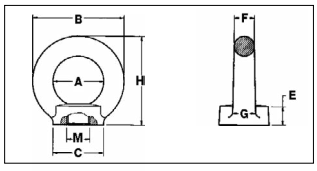

Esempio di ordinazione/*Order example* = 395F-M6 (cod.+misura)

Misura	A mm	B mm	C mm	E mm	F mm	G mm	H mm	SWL kg ⊥	45° SWL kg ∧	90° SWL kg ⊢	Coppia max di serraggio Nm	Peso kg
M 6	20	36	20	8,5	8	10	36	90	60	45	3,5	0,060
M 8	20	36	20	8,5	8	10	36	140	100	70	8	0,060
M 10	25	45	25	10	10	12	45	230	170	115	16	0,100
M 12	30	54	30	11	12	14	53	340	240	170	28	0,170
M 14	30	54	30	11	12	14	53	500	350	250	45	0,150
M 16	35	63	35	13	14	16	62	700	500	350	70	0,260
M 18	35	63	35	13	14	16	62	930	650	465	95	0,240
M 20	40	72	40	16	16	19	71	1200	860	600	135	0,410
M 22	40	72	40	16	16	19	71	1500	1050	750	182	0,360
M 24	50	90	50	20	20	24	90	1800	1290	900	230	0,750
M 27	54	98	62	22	22	26	99	2500	1830	1250	343	0,800
M 30	60	108	65	25	24	28	109	3200	2300	1600	465	1,400
M 33	60	108	65	25	24	28	109	4200	3050	2100	632	1,270
M 36	70	126	75	30	28	32	128	4600	3300	2300	814	2,030
M 39	80	144	85	35	32	38	147	6000	4400	3000	1059	3,200
M 42	80	144	85	35	32	38	147	6300	4500	3150	1304	3,050
M 45	90	166	100	40	38	46	168	7800	5500	3900	1638	5,000
M 48	90	166	100	40	38	46	168	8600	6100	4300	1981	4,820
M 52	100	184	110	45	42	50	187	9900	7100	4950	2540	7,000
M 56	100	184	110	45	42	50	187	11500	8200	5750	3000	6,690
M 64	110	206	120	50	48	58	208	16000	11000	8000	4736	10,100
M 72	140	260	150	60	60	72	260	20000	14000	10000	6913	46,000

Perno di sollevamento VDI 3366 *Lifting pins VDI 3366*



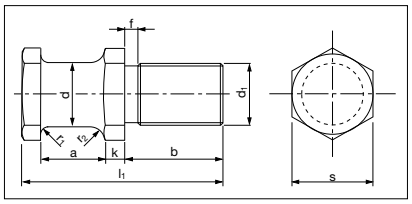

Codice	Materiale
Cod. **395P**	1.0503 (C 45); 700 ÷ 800 N/mm2

Esempio di ordinazione/*Order example* = 395P02016016 (codice)

Codice	Carico max kg	Peso max stampo	d	d1	a	b	f	k	l1	r1	r2	s
395P-02-016-016	320	640	16	M16	20	28	3	5	58	5	8	24
395P-02-020-020	500	1000	20	M20	22	34	3	6	68	5	8	30
395P-02-025-024	1000	2000	25	M24	25	38	4	8	78	6	10	36
395P-02-032-030	1500	3000	32	M30	32	45	5	10	95	6	10	41
395P-02-040-036	2500	5000	40	M36	40	56	5	12	118	8	12	50

CE

- Rispettare sempre il carico max. *Respect the max load.*
- Per sicurezza, il peso dello stampo, deve essere sempre sopportato da 2 perni. *For safety, consider that the weight of the die has to be supported just by 2 lifting pins.*

CF Torino - È vietata la riproduzione, anche parziale, del presente catalogo.

Via Alba, 25 - 10024 Moncalieri (TO) - Italy
Tel. +39 011641121 - Fax +39 0116829188
cftorino@cftorino.it www.cftorino.it

Staffa di sollevamento VDI 3366 *Lifting brackets VDI 3366*

CE



Codice	Materiale
Cod. **395V**	1.0503 (C 45) 700 ÷ 800 N/mm2

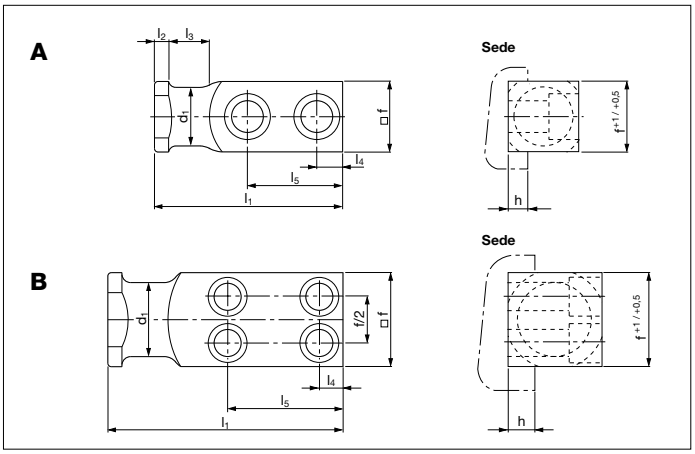

Codice	Carico max kg	Peso max stampo	Form	d1	f	h	l1	l2	l3	l4	l5	DIN 912 * 8.8
395V-04-020-080	320	640	A	16	20	6	80	6	20	10	44	M8x25
395V-04-025-090	630	1260	A	20	25	8	90	8	25	10	47	M10x30
395V-04-035-100	1250	2500	A	25	35	10	100	8	30	12	50	M12x40
395V-04-040-120	2000	4000	A	32	40	10	120	10	32	16	62	M16x45
395V-04-050-140	3200	6400	A	40	50	12	140	10	40	18	72	M20x60
395V-04-060-160	5000	10000	A	50	60	14	160	12	45	22	81	M24x70
395V-04-080-200	8000	16000	B	63	80	16	200	12	50	20	98	M20x90
395V-04-100-250	12500	25000	B	80	100	18	250	15	65	25	125	M24x110
395V-04-120-300	20000	40000	B	100	120	20	300	15	80	30	155	M30x130

*viti non comprese

- Rispettare sempre il carico max. *Respect the max load.*
- Per sicurezza, il peso dello stampo, deve essere sempre sopportato da 2 sole staffe. *For safety, consider that the weight of the die has to be supported just by 2 brackets.*

Esempio di ordinazione/*Order example* = 395V-04020080 (codice)

Staffa di sicurezza con sicurezza fermafune *Lifting brackets with rope stop safety*

CE



Codice	Materiale
Cod. **395B**	1.0503 (C 45) 700 ÷ 800 N/mm2

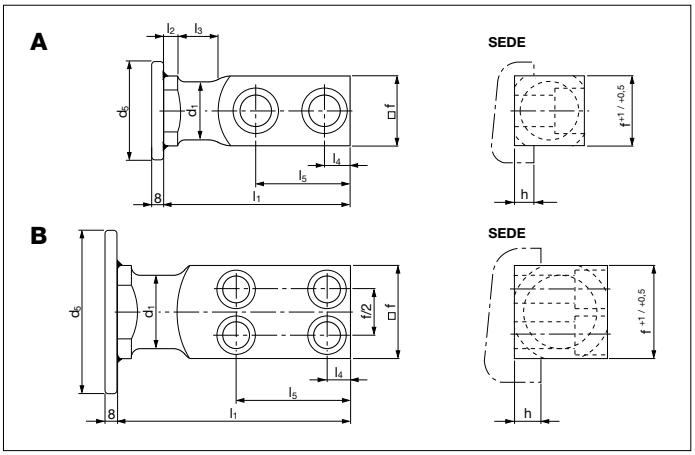

Codice	Carico max kg	Peso max stampo	Form	d1	d5	f	h	l1	l2	l3	l4	l5	DIN 912 * 8.8
395B-05-020-080	320	640	A	16	60	20	6	80	6	20	10	44	M8x25
395B-05-025-090	630	1260	A	20	70	25	8	90	8	25	10	47	M10x30
395B-05-035-100	1250	2500	A	25	70	35	10	100	8	30	12	50	M12x40
395B-05-040-120	2000	4000	A	32	110	40	10	120	10	32	16	62	M16x45
395B-05-050-140	3200	6400	A	40	110	50	12	140	10	40	18	72	M20x60
395B-05-060-160	5000	10000	A	50	150	60	14	160	12	45	22	81	M24x70
395B-05-080-200	8000	16000	B	63	150	80	16	200	12	50	20	98	M20x90
395B-05-100-250	12500	25000	B	80	150	100	18	250	15	65	25	125	M24x110
395B-05-120-300	20000	40000	B	100	150	120	20	300	15	80	30	155	M30x130

*viti non comprese

- Rispettare sempre il carico max. *Respect the max load.*
- Per sicurezza, il peso dello stampo, deve essere sempre sopportato da 2 sole staffe *For safety, consider that the weight of the die has to be supported just by 2 brackets.*

Esempio di ordinazione/*Order example* = 395B-05020080 (codice)

CF Torino - È vietata la riproduzione, anche parziale, del presente catalogo.

Via Alba, 25 - 10024 Moncalieri (TO) - Italy
Tel. +39 011641121 - Fax +39 0116829188
cftorino@cftorino.it www.cftorino.it

Boccole per perni di sollevamento *Bush for lifting pins*



Codice	Materiale
Cod. **395H**	St 37

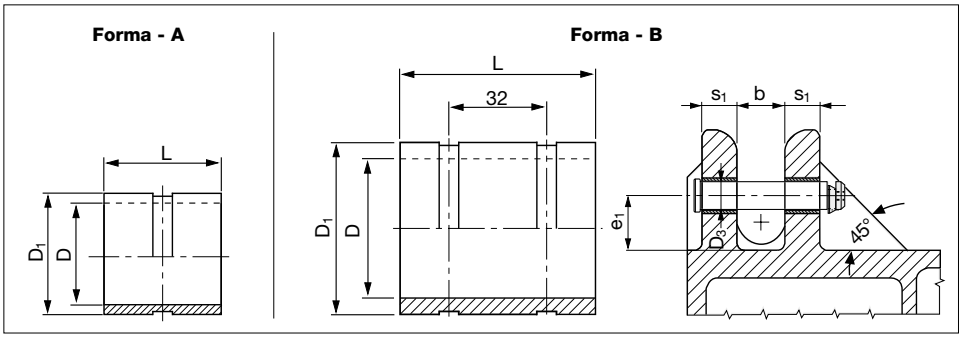

VDI - BAK				
Codice	**D**	**D1**	**L**	**Forma**
395H 034 044 040	34	44	40	A
395H 042 052 050	42	52	50	A
395H 052 062 060	52	62	60	A
395H 065 075 080	65	75	80	A
395H 078 100 100	78	100	100	B
395H 078 105 100	78	105	100	B

FCA (FCA 095.90.40)						
Codice	**Perno Ø**	**D**	**D1**	**L**	**Forma**	**Utilizzo**
395H 19-232-0200	50	52,4	60,33	50	A	Perno sollevamento stampo
395H 19-232-0252	63	65,1	73,03	80	A	Perno sollevamento stampo
395H 19-232-0320	80	82,5	92,08	100	A	Perno sollevamento stampo
395H 19-232-0150	50	52,4	60,33	100	-	Perno di arresto premilamiera
395H 19-232-0160	63	65,1	73	125	-	Perno di arresto premilamiera

FORD (Ford Norm WDX 22-80M 08/2016)				
Codice	**D**	**D1**	**L**	**Forma**
395H 02 040 030	36	44	32	A
395H 02 055 050	52	60	52	A
395H 02 070 080	65	73	82	A
395H 02 090 100	82	92	102	A

OPEL				
Codice	**D**	**D1**	**L**	**Forma**
395H F33910110	34	44	40	A
395H F33910111	42	52	50	A
395H F33910112	52	62	60	A
395H F33910113	65	75	80	A
395H F33910115	82	100	100	B

Esempio di ordinazione/*Order example* = 395H 034 044 040 (codice)

Inserti Filettati in Acciaio *Threaded Steel Insert*



Codice	Materiale
Cod. **395H**	42CrMo4+QT

Codice	Carico max kg	Peso max stampo kg	M	d	d_1	d_2	l	l_1	l_2	h
395H-055-1642	1000	2000	M16	16	50	32	55	16	12	42
395H-065-2047	2100	4200	M20	18	65	36	65	16	12	47
395H-075-2257	2800	5600	M22	20	65	40	75	16	12	57
395H-075-2457	3000	6000	M24	20	65	40	75	16	12	57
395H-090-3067	5000	10000	M30	30	85	60	90	20	20	67
395H-100-3677	6500	13000	M36	40	107	80	100	22	22	77
395H-130-4295	7200	14400	M42	40	107	80	130	25	25	95
395H-150-48110	8000	16000	M48	40	107	80	150	30	30	110

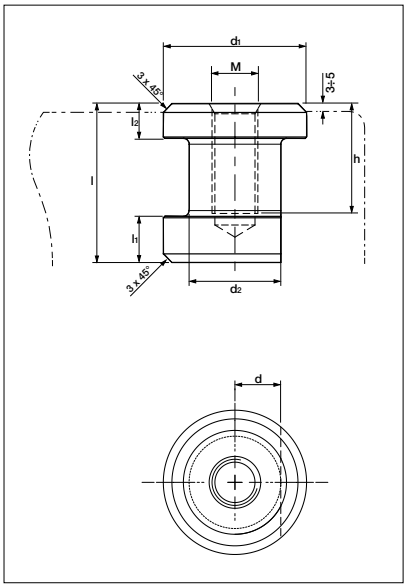

Esempio di ordinazione/Order example = 395H-05-055-1642 (codice)

Per sicurezza, il peso dello stampo, deve essere sempre sopportato da 2 perni filettati. *For safety, consider that the weight of the die has to be supported just by 2 lifting pins.*

CF Torino - È vietata la riproduzione, anche parziale, del presente catalogo.

Via Alba, 25 - 10024 Moncalieri (TO) - Italy
Tel. +39 011641121 - Fax +39 0116829188
cftorino@cftorino.it www.cftorino.it

Perno di sollevamento VW-AUDI *Lifting pin VW-AUDI*



Codice
Cod. **395A**

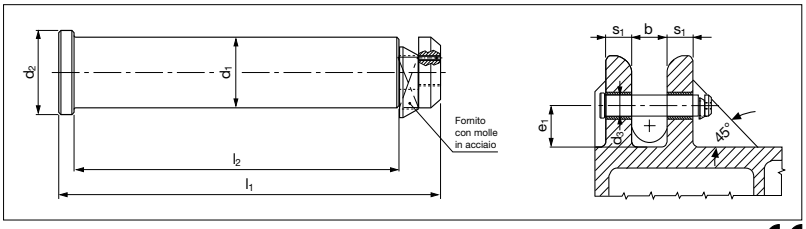

Secondo VW/AUDI Norm 39D 866 09/2015

Codice	Carico max kg	Peso max stampo	b	d1 h11	d2	d3	e1	l1 +1	l2 +1	s1	Materiale
395A-032-175	3200	6400	60	32	40	34	63	175	145	40	CK45
395A-040-225	5000	10000	80	40	50	42	80	225	188	50	CK45
395A-050-273	8000	16000	100	50	60	52	100	273	230	60	CK45
395A-063-347	12500	25000	120	63	75	65	125	347	295	80	CK45
395A-076-422	31500	63000	140	76	95	78	160	422	360	100	42CrMo4

- Rispettare sempre il carico max. *Respect the max load.*
- Per sicurezza, il peso dello stampo, deve essere sempre sopportato da 2 perni. *For safety, consider that the weight of the die has to be supported just by 2 lifting pins.*

Esempio di ordinazione/*Order example* = 395A-032-175 (codice)

Perno di sollevamento PSA-RENAULT *Lifting pin PSA-RENAULT*



Codice
Cod. **395C**
Materiale
CK45

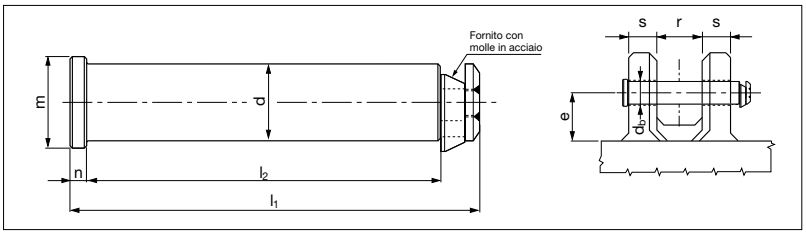

Secondo CNOMO Norm EM24.50.400 02/2014

Codice	Carico max kg	Peso max stampo	d h11	db +0,5	e	l1 ±1	l2	m	n	r	s
395C-032-132	6000	12000	32	34	55	154	132	40	6	50	37,5
395C-040-170	9000	18000	40	42	70	197,5	170	50	8	65	47,5
395C-050-212	14000	28000	50	52	90	247,5	212	63	10	80	60
395C-063-265	22500	45000	63	65	100	309	265	80	12	100	75

- Rispettare sempre il carico max. *Respect the max load.*
- Per sicurezza, il peso dello stampo, deve essere sempre sopportato da 2 perni. *For safety, consider that the weight of the die has to be supported just by 2 lifting pins.*

Esempio di ordinazione/*Order example* = 395C-032-132 (codice)

Perno di sollevamento FORD *Lifting pin FORD*



Codice
Cod. **395X**
Materiale
42CrMo4

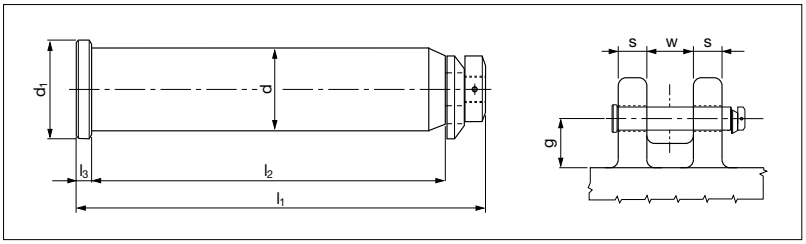

Secondo FORD Norm WDX22-60M 12/2015

Codice	Carico max kg	Peso max stampo	d -0,3	d1	g min.	l1 ±1	l2	l3	s	w
395X-035-125	1500	3000	35	45	60	165	125	10	30	50
395X-050-190	5000	10000	50	63	65	230	190	10	50	70
395X-063-280	20000	40000	63	76	70	320	280	10	80	100
395X-080-320	30000	60000	80	89	80	370	320	15	100	100

- Rispettare sempre il carico max. *Respect the max load.*
- Per sicurezza, il peso dello stampo, deve essere sempre sopportato da 2 perni. *For safety, consider that the weight of the die has to be supported just by 2 lifting pins.*

Esempio di ordinazione/*Order example* = 395X-035-125 (codice)

CF Torino - È vietata la riproduzione, anche parziale, del presente catalogo.

Via Alba, 25 - 10024 Moncalieri (TO) - Italy
Tel. +39 011641121 - Fax +39 0116829188
cftorino@cftorino.it www.cftorino.it

Perno di sollevamento OPEL-GM *Lifting pin OPEL-GM*

CE



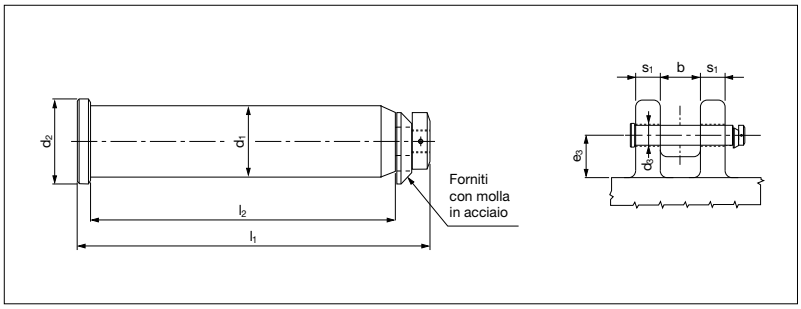

Codice	Materiale
Cod. **395G**	42CrMo4

Codice	Carico max kg	Peso max stampo kg	b	d1 -0,2	d2	d3	e3	l1 +1	l2 +1	s1
395G-032-155	3400	6800	70	32	40	34	65	177	155	40
395G-040-188	5650	11300	80	40	50	42	85	220	188	50
395G-050-230	8950	17900	100	50	60	52	100	270	230	60
395G-063-295	14350	28700	120	63	75	65	125	342	295	80
395G-080-335	26700	53400	120	80	89	82	160	387	335	100

Rispettare sempre il carico max. *Respect the max load.*

Esempio di ordinazione/*Order example* = 395G-032-155 (codice)

Per sicurezza, il peso dello stampo, deve essere sempre sopportato da 2 perni. *For safety, consider that the weight of the die has to be supported just by 2 lifting pins.*

Perno di ricambio per staffe di sollevamento BMW *Replacement lifting Pin for bracket BMW*



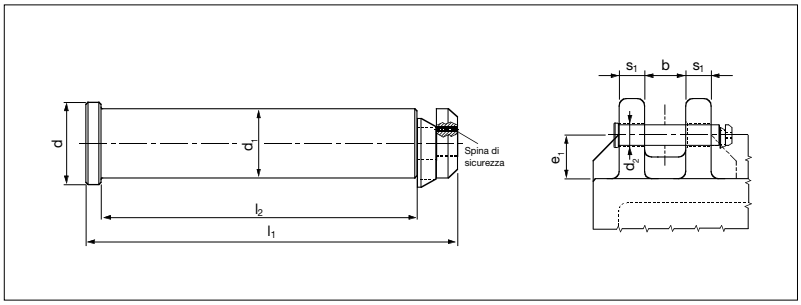

Codice	Materiale
Cod. **395M**	CK45

Codice	Carico max kg	Peso max stampo kg	b	d	d1 h11	d2	e1	l1 +1	l2 +1	s1
395M-030-158	3200	6400	38	40	30	32	40	158	129	38
395M-040-187	5000	10000	45	50	40	42	50	187	155	45
395M-050-220	8000	16000	50	60	50	52	60	220	180	50
395M-060-246	12500	25000	60	70	60	62	65	246	205	60
395M-080-305	18000	36000	75	90	80	82	90	305	255	75

Rispettare sempre il carico max. *Respect the max load.*

Esempio di ordinazione/*Order example* = 395M-030-158 (codice)

Per sicurezza, il peso dello stampo, deve essere sempre sopportato da 2 perni. *For safety, consider that the weight of the die has to be supported just by 2 lifting pins.*

CF Torino - È vietata la riproduzione, anche parziale, del presente catalogo.

Via Alba, 25 - 10024 Moncalieri (TO) - Italy
Tel. +39 011641121 - Fax +39 0116829188
cftorino@cftorino.it www.cftorino.it

Perno di sollevamento VDI 3366 *Lifting pin VDI 3366*



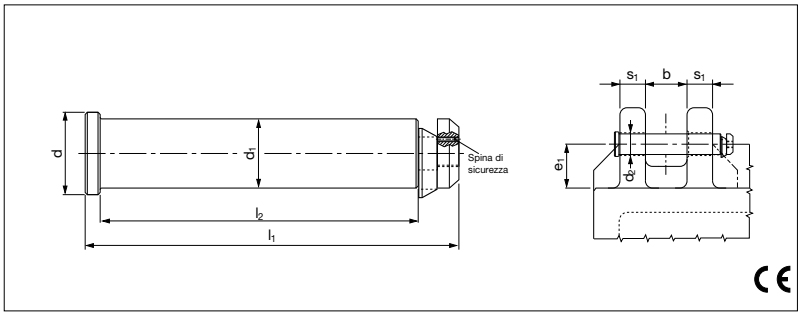

Codice	Materiale
Cod. **395W**	CK45

Secondo standard VDI 3366 ed. 03/97

Codice	Carico max kg	Peso max stampo kg	b	d	d1 h11	d2 +1	e1	l1 +1	l2 +1	s1	Materiale
395W-032-175	3200	6400	60	40	32	34	63	175	145	40	CK45
395W-040-225	5000	10000	80	50	40	42	80	225	188	50	CK45
395W-050-273	8000	16000	100	60	50	52	100	273	230	60	CK45
395W-063-347	12500	25000	120	75	63	65	125	347	295	80	CK45
395W-076-422	31500	63000	140	95	76	78	160	422	360	100	42CrMo4

Rispettare sempre il carico max. *Respect the max load.*

Esempio di ordinazione/*Order example* = 395W-032-175 (codice)

Per sicurezza, il peso dello stampo, deve essere sempre sopportato da 2 perni. *For safety, consider that the weight of the die has to be supported just by 2 lifting pins.*

Perno di sollevamento FCA *Lifting pin FCA*

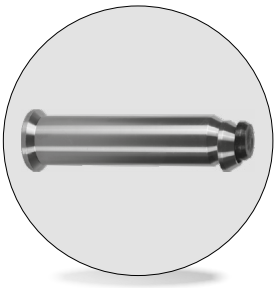

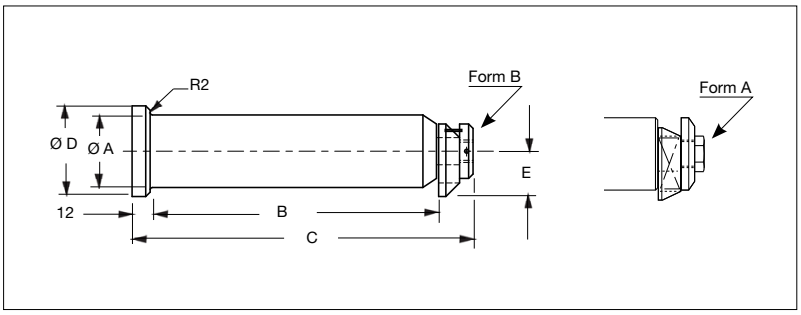

Codice	Materiale
Cod. **395US**	42CrMo4

Secondo norme FCA 095.90.30

Codice	CC number	A	B	C	D	E	F	Carico max	Peso max stampo kg	Form
395-HL1	SOL_KG_4000_HL (NEW CODE)	29	150	178,5	38	N/A	6	4000	8000	A
395-HL2	SOL_KG_7000_HL (NEW CODE)	33	170	200,5	43	N/A	6	7000	14000	A
395-US-200	19-255-0200	50	190	230	63	31	10	10000	20000	B
395-US-252	19-255-0252	63	280	320	76	37,3	10	20000	40000	B
395-US-320	19-255-0320	80	320	375	89	46	15	40000	80000	B

Rispettare sempre il carico max. *Respect the max load.*

Esempio di ordinazione/*Order example* = 395-US 200 (codice)

Per sicurezza, il peso dello stampo, deve essere sempre sopportato da 2 perni. *For safety, consider that the weight of the die has to be supported just by 2 lifting pins.*

CF Torino - È vietata la riproduzione, anche parziale, del presente catalogo.

Via Alba, 25 - 10024 Moncalieri (TO) - Italy
Tel. +39 011641121 - Fax +39 0116829188
cftorino@cftorino.it www.cftorino.it

Perno di sollevamento FCA *Lifting pin FCA*



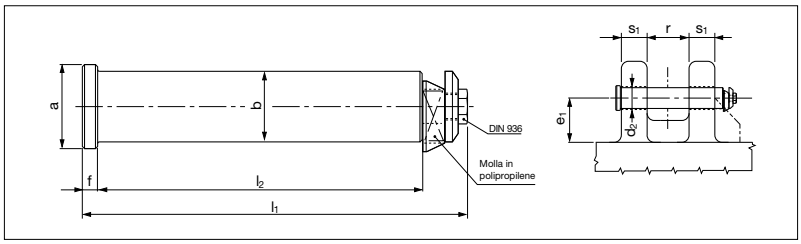

Secondo norme FCA 095.90.30 e 095.90.35

Codice	Materiale
Cod. **395PSF** ad esaurimento	CK45

NEW	Codice	Materiale
	Cod. **395HL**	42CrM04

Codice	Old code STQ	Carico max kg	Peso max stampo kg	a	b h11	d2	e1	f	l1	l2	r	s1
395PSF-1	SOL_KG2000	2000	4000	38	29	30	60	6	178,5	150	60	40
395PSF-2	SOL_KG3200	3200	6400	43	33	35	65	6	200,5	170	60	50
395PSF-3	SOL_KG5000	5000	10000	53	43	45	85	8	233	195	80	50
395PSF-4	SOL_KG8000	8000	16000	65	53	55	105	10	282	235	100	60
395PSF-5	SOL_KG12000	12000	24000	78	63	65	130	12	352,5	295	120	80
395PSF-6	–	30000	60000	95	78	81	150	14	421,5	355	140	100
395PSF-7	SOL_KG8000_T	8000	16000	65	53	55	75	10	227	180	65	50
395PSF-8	SOL_KG13000_T	13000	26000	78	63	65	100	12	272,5	215	80	60

Codice	New code FCA	Carico max kg	Peso max stampo kg	a	b h11	d2	e1	f	l1	l2	r	s1
395HL-1	SOL_KG4000_HL	4000	8000	38	29	30	60	6	178,5	150	60	40
395HL-2	SOL_KG7000_HL	7000	14000	43	33	35	65	6	200,5	170	60	50
395HL-3	SOL_KG10000_HL	10000	20000	53	43	45	85	8	233	195	80	50
395HL-4	SOL_KG16000_HL	16000	32000	65	53	55	105	10	282	235	100	60
395HL-5	SOL_KG25000_HL	25000	50000	78	63	65	130	12	352,5	295	120	80
395HL-6	SOL_KG40000_HL	40000	80000	95	78	81	150	14	421,5	355	140	100
395HL-7	SOL_KG16000_T_HL	16000	32000	65	53	55	75	10	227	180	65	50
395HL-8	SOL_KG26000_T_HL	26000	52000	78	63	65	100	12	272,5	215	80	60

☐ Solo per ricambi. *Only for replacement.*

Esempio di ordinazione/*Order example* = 395PSF-1 (codice)

Rispettare sempre il carico max. *Respect the max load.*
Per sicurezza, il peso dello stampo, deve essere sempre sopportato da 2 perni. *For safety, consider that the weight of the die has to be supported just by 2 lifting pins.*

Perno di ricambio per staffe di sollevamento FCA *Replacement lifting Pin for bracket FCA*



Codice
Cod. **395R**
Materiale
CK45

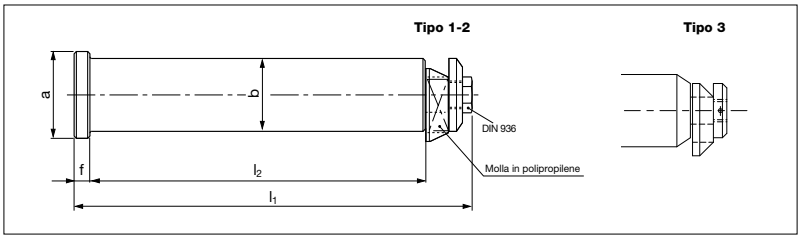

Secondo norme FCA 095.90.75

	Codice	Carico max kg	Peso max stampo kg	Tipo	a	b	f	l1	l2
	395R-00600	600	1200	1	25	15,6	6	102,5	77
	395R-01000	1000	2000	1	30	20,6	6	113,5	86
	395R-02000	2000	4000	1	35	25,6	6	128,5	100
	395R-04000	4000	8000	2	43	33	6	166,5	135
	395R-07000	7000	14000	2	53	43	8	210,5	175
NEW	395R-125000	12500	25000	3	70	60	11	246	205

Rispettare sempre il carico max. *Respect the max load.*

Esempio di ordinazione/*Order example* = 395R-00600 (codice)

Per sicurezza, il peso dello stampo, deve essere sempre sopportato da 2 perni. *For safety, consider that the weight of the die has to be supported just by 2 lifting pins.*

CF Torino - È vietata la riproduzione, anche parziale, del presente catalogo.

Via Alba, 25 - 10024 Moncalieri (TO) - Italy
Tel. +39 011641121 - Fax +39 0116829188
cftorino@cftorino.it www.cftorino.it

Staffa di sollevamento con perno VW-Audi *Lifting bracket with pin VW-Audi*



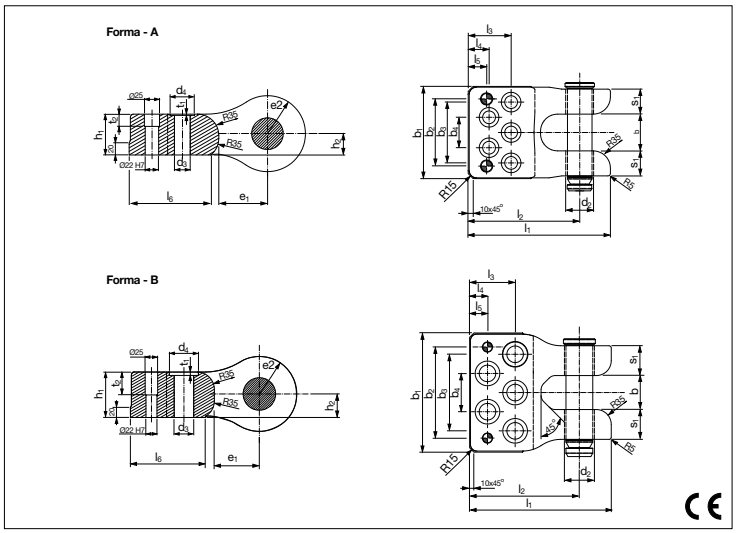

Codice	Materiale
Cod. **395S**	Staffa = ST52 Perno = CK45

Codice	Carico max kg	Peso max stampo kg	Forma	d2	b	s1	e1	e2	l1	l2	l3	l4	l5	l6	b1	b2	b3	b4	h1	h2	d3	d4	t1	t2	* Viti
395S-08000	8000	16000	A	52	75	51	80	62,5	290	227,5	87,5	42,5	37,5	135	188	137	124	62	67	35	26	40	2	20	M24x100
395S-12500	12500	25000	B	65	80	70	90	75	333	258,0	107,0	42	42	150	280	214	180	90	91	47	39	58	7	46	M36x120

Rispettare sempre il carico max. *Respect the max load.*

Esempio di ordinazione/*Order example* = 395S-08000 (codice)

Per sicurezza, il peso dello stampo, deve essere sempre sopportato da 2 perni.
For safety, consider that the weight of the die has to be supported just by 2 lifting pins.
* Viti non incluse. Screws not included.

Staffa di sollevamento BMW con perno e centraggi *BMW lifting bracket with pin and locating pins*



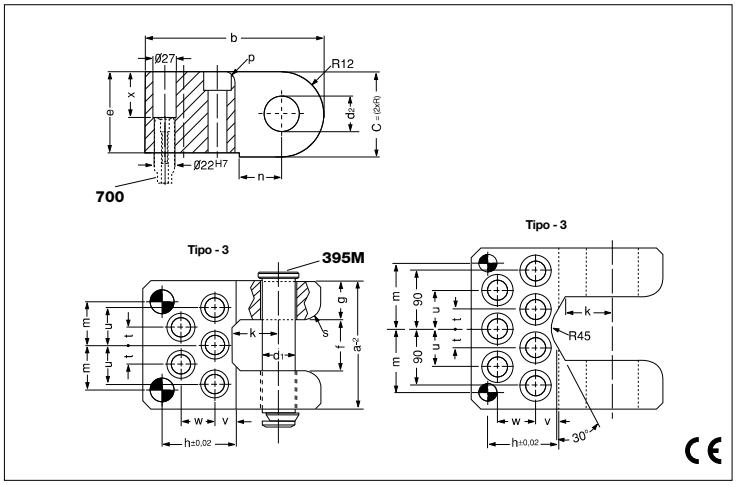

Codice	Materiale
Cod. **395T**	Staffa = ST52 Perno = CK45 Centraggio = 16MnCr5

Codice	Carico max kg	Peso max stampo kg	Forma	d1	d2	a	b	c	e	f	g	h	k	m	n	p	s	t	u	v	w	x	* Viti
395T-03200	3200	6400	A	30	32	126	185	80	75	50	38	85	50	45	40	12	16	20	40	30	35	40	M16x80
395T-05000	5000	10000	A	40	42	150	210	100	95	60	45	87	55	52	50	12	20	22,5	45	25	40	60	M20x100
395T-08000	8000	16000	A	50	52	175	240	120	115	75	50	95	70	62,5	60	16	24	25	50	35	45	80	M24x120
395T-12500	12500	25000	A	60	62	200	300	140	130	80	60	145	80	77,5	65	20	30	35	65	60	65	95	M36x160
395T-18000	18000	36000	B	80	82	250	300	160	150	100	75	105	95	100	90	20	30	30	60	30	60	115	M30x160

Rispettare sempre il carico max. *Respect the max load.*

Esempio di ordinazione/*Order example* = 395T-03200 (codice)

Per sicurezza, il peso dello stampo, deve essere sempre sopportato da 2 perni.
For safety, consider that the weight of the die has to be supported just by 2 lifting pins.
* Viti non incluse. Screws not included.

CF Torino - È vietata la riproduzione, anche parziale, del presente catalogo.

Via Alba, 25 - 10024 Moncalieri (TO) - Italy
Tel. +39 011641121 - Fax +39 0116829188
cftorino@cftorino.it www.cftorino.it

Staffa di sollevamento completa di perno FCA *Lifting bracket with pin FCA*





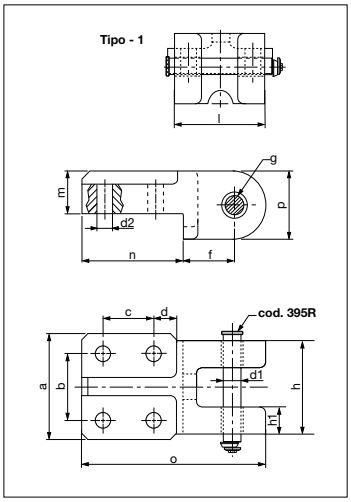

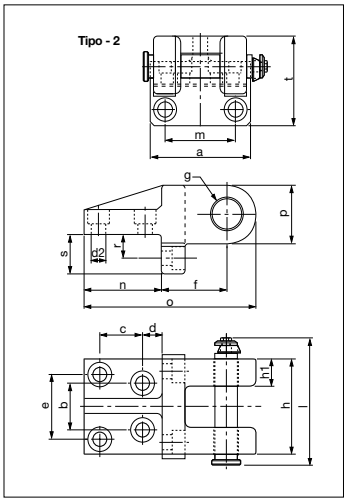

Codice	Materiale
Cod. **395.3..**	CK45 800 ÷ 1000 N/mm²

NEW

Codice	Materiale
Cod. **395-316**	Staffa = ST52 Perno = CK45 Centraggio = 16MnCr5

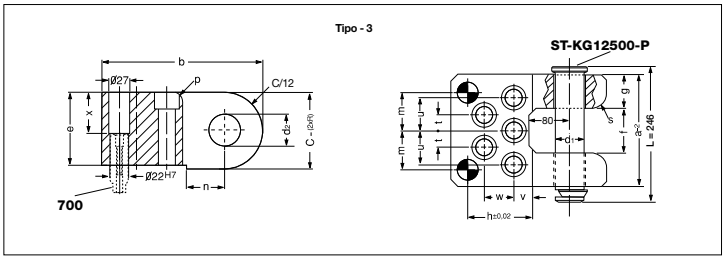

Secondo norme FCA 095.90.60 /
095.90.65 / 095.90.70 / 095.90.71

Codice	Carico max kg	Peso max stampo kg	Tipo	a	b	c	d	d1	d2	e	f	g	h	h1	l	m	n	o	p	r	s	t	u	v	w	x	* Viti
395-311	600	1200	1	80	50	40	22,5	15,6	12,5	-	39	16	70	20	102,5	32	80	145	52	-	-	-	-	-	-	-	M12x45
395-312	1000	2000	1	90	60	40	27,5	20,6	16,5	-	42	21	79	22	113,5	36	90	160	56	-	-	-	-	-	-	-	M16x55
395-313	2000	4000	1	100	65	65	32,5	25,6	21	-	60	26	90	25	128,5	50	120	215	70	-	-	-	-	-	-	-	M20x80
395-314	4000	8000	2	135	56	60	20	33	18	84	85	34	125	35	166,5	96	100	221	72	30	50	111	-	-	-	-	M16x45
395-315	7000	14000	2	180	80	70	30	43	22	110	100	44	160	50	210,5	130	125	270	90	35	60	140	-	-	-	-	M20x60
395-316	12500	25000	3	200	300	140	-	60	62	130	80	60	145	-	246	77,5	65	-	20	-	30	35	65	60	65	95	M36x160

Rispettare sempre il carico max. *Respect the max load.*

Esempio di ordinazione/*Order example* = 395-311 (codice)

Per sicurezza, il peso dello stampo, deve essere sempre sopportato da 2 sole staffe.
For safety, consider that the weight of the die has to be supported just by 2 brackes.
* Viti non incluse. Screws not included.

Staffa di sollevamento con perno e chiavetta RENAULT *Lifting bracket with pin and key RENAULT*

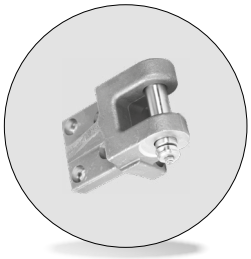

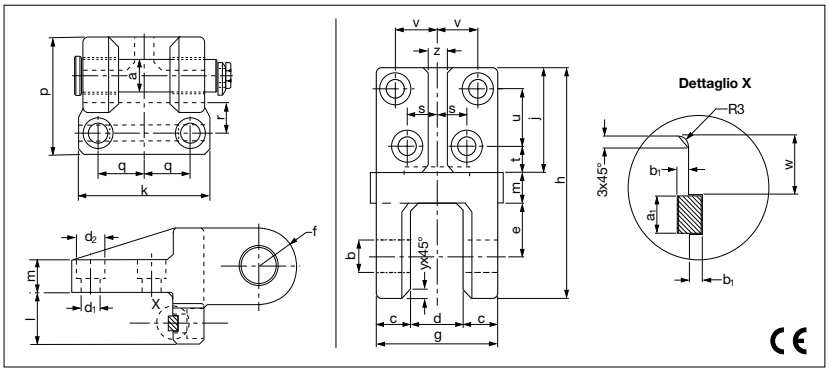

Codice	Materiale
Cod. **395K**	CK45 800 ÷ 1000 N/mm²

Secondo norme EM24.50.400 02/2014

Codice	Carico max kg	Peso max stampo kg	a	b H13	c	d	d1 H13	d2 H13	e	f	g	h	j	k	l	m	p	q	r	s	t	u	v	w	y	z	a1 E9	b1 +0,1	* Viti
395K-04000	4000	8000	32	33	35	55	18	28	55	36	125	221	100	135	50	30	111	48	30	28	20	60	42	24	10	20	14	4,5	M16x45
395K-06300	6300	12600	40	41	50	60	22	36	60	45	160	270	125	180	60	40	140	65	35	40	30	70	55	27	12,5	25	16	5	M20x60

Rispettare sempre il carico max. *Respect the max load.*

Esempio di ordinazione/*Order example* = 395K-04000 (codice)

Per sicurezza, il peso dello stampo, deve essere sempre sopportato da 2 sole staffe.
For safety, consider that the weight of the die has to be supported just by 2 brackes.
* Viti non incluse. Screws not included.

CF Torino - È vietata la riproduzione, anche parziale, del presente catalogo.

Via Alba, 25 - 10024 Moncalieri (TO) - Italy
Tel. +39 011641121 - Fax +39 0116829188
cftorino@cftorino.it www.cftorino.it

Appoggi dentati - Nr. 6500 E *Toothed supports*

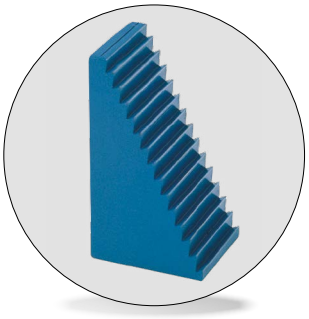

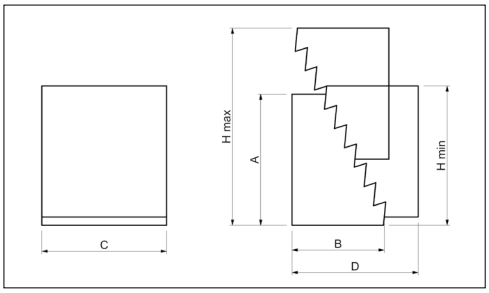

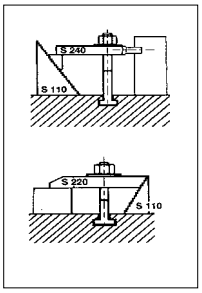

Codice
Cod. **S110**

Materiale: acciaio da bonifica verniciato

Codice	A	B	C	D	H min	h max
S110.00001	31,5	22	30	38	31,5	53
S110.00002	64,5	36,5	30	70	64,5	105
S110.00003	128	68	30	132	128	208

Esempio di ordinazione/*Order example*: S110.00001 (codice)

Appoggi a vite - Nr. 6400 *Screw supports*



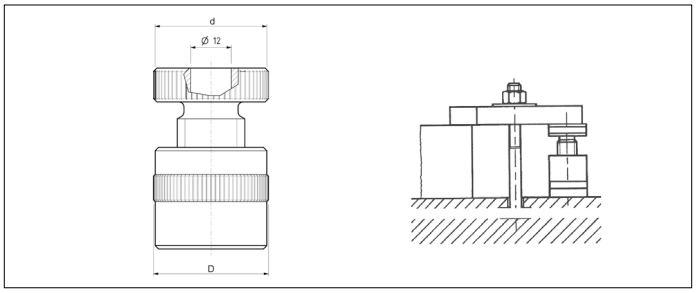

Codice
Cod. **S120**

Materiale: acciaio da bonifica verniciato

Codice	H min	H max	d	D	Fmax KN
S120.00050	40	50	34	34	20
S120.00070	54	70	50	50	60
S120.00100	73	100	50	50	60
S120.00140	100	140	65	70	105
S120.00210	140	210	70	80	180
S120.00300	190	300	80	100	360

Esempio di ordinazione/*Order example*: S120.00050 (codice)

N.B. S120.00050 senza foro

Prolunghe per appoggi a vite *Extension pieces for screw supports*



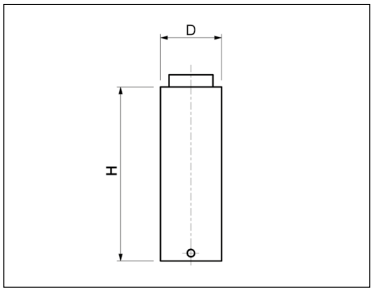

Codice
Cod. **S125**

Materiale: acciaio da bonifica verniciato

Esempio di ordinazione/*Order example*: S125.35025 (codice)

Codice	D	H	S120
S125.35025	35	25	Diam. 34
S125.35050	35	50	=
S125.35075	35	75	=
S125.35100	35	100	=
S125.50050	50	50	Diam. 50
S125.50075	50	75	=
S125.50100	50	100	=
S125.50150	50	150	=
S125.70050	70	50	Diam. 70
S125.70100	70	100	=
S125.70150	70	150	=
S125.70200	70	200	=

CF Torino - È vietata la riproduzione, anche parziale, del presente catalogo.

Via Alba, 25 - 10024 Moncalieri (TO) - Italy
Tel. +39 011641121 - Fax +39 0116829188
cftorino@cftorino.it www.cftorino.it

Appoggi a vite "Atlas" - Nr. 6430 E *Screw supports "ATLAS" type*



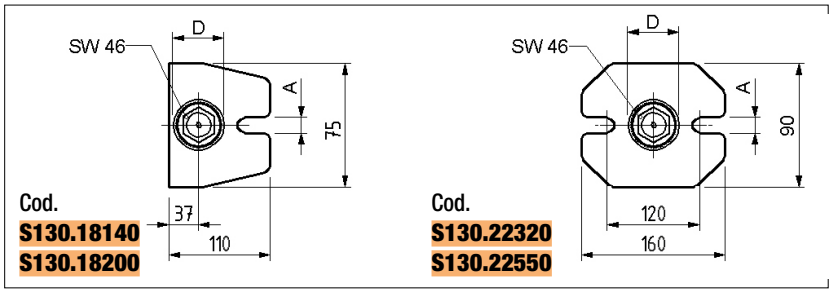

Materiale: acciaio da bonifica verniciato

Codice
Cod. **S130**

Codice	H min	h max	A	D	F max KN
S130.18140	100	140	18	50	60
S130.18200	140	200	18	50	60
S130.22320	200	320	22	50	40
S130.22550	320	550	22	50	25

Esempio di ordinazione/*Order example*: S130.18140 (codice)

Appoggi a vite tipo pesante - Nr. 6435 *Screw supports heavy type*



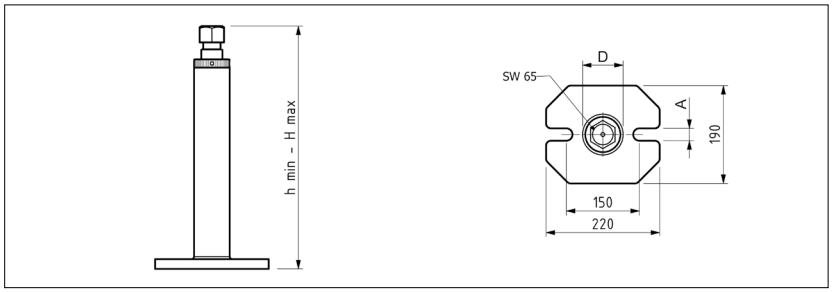

Materiale: acciaio da bonifica verniciato

Codice
Cod. **S131**

Codice	H min	h max	A	D	F max KN
S131.00300	200	300	26	70	80
S131.00460	280	460	26	70	60
S131.00750	430	750	26	70	50
S131.01250	710	1250	26	70	45

Esempio di ordinazione/*Order example*: S131.00300 (codice)

Filettatura trapezioidale passo 40 x 6

Puntali bombati - Nr. 6440
Convex caps



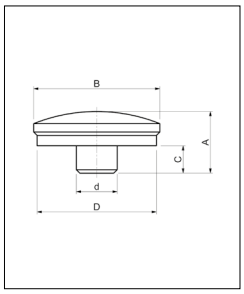

Codice
Cod. **S151**

Codice	A	B	C	D	d
S151.00035	18	37	8	35	12

Materiale: acciaio da bonifica brunito

Esempio di ordinazione/*Order example*: S151.00035 (codice)

Puntali prismatici - Nr. 6441
"V" groove caps

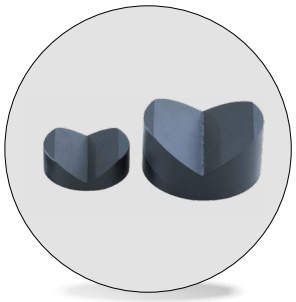

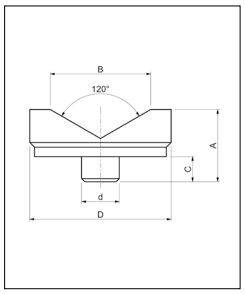

Codice
Cod. **S152**

Codice	A	B	C	D	d
S152.00045	23	32	8	45	12
S152.00065	38	56	8	65	12

Materiale: acciaio da bonifica brunito

Esempio di ordinazione/*Order example*: S152.00045 (codice)

CF Torino - È vietata la riproduzione, anche parziale, del presente catalogo.

Via Alba, 25 - 10024 Moncalieri (TO) - Italy
Tel. +39 011641121 - Fax +39 0116829188
cftorino@cftorino.it www.cftorino.it

Staffe semplici - Din. 6314 *Standard clamps*

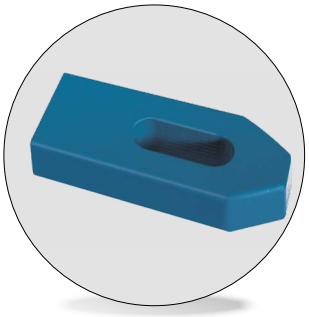

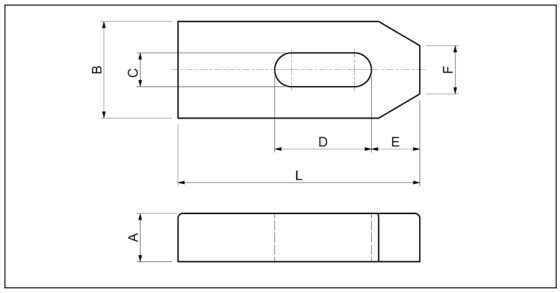

Codice
Cod. **S210**

Materiale: acciaio da bonifica verniciato

Codice	A	B	L	C	D	E	F	
S210.07050	10	20	50	7	20	10	8	6
S210.09060	12	25	60	9	22	13	10	8
S210.11080	15	30	80	11	30	15	12	10
S210.14100	20	40	100	14	40	21	14	12/14
S210.14125	20	40	125	14	50	21	14	12/14
S210.14160	20	40	160	14	65	21	14	12/14
S210.18125	25	50	125	18	45	26	18	16/18
S210.18160	25	50	160	18	65	26	18	16/18
S210.18200	25	50	200	18	80	26	18	16/18
S210.22160	30	60	160	22	60	30	22	20/22
S210.22200	30	60	200	22	80	30	22	20/22
S210.26200	30	70	200	26	80	35	26	24
S210.26250	30	70	250	26	105	35	26	24
S210.34250	40	80	250	34	100	45	34	27/30
S210.34315	40	80	315	34	130	45	34	27/30

Esempio di ordinazione/*Order example*: S210.22160 (codice)

Staffe semplici ridotte *Shaped standard clamps*

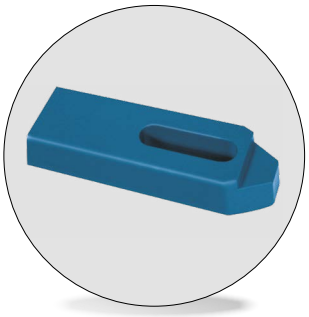

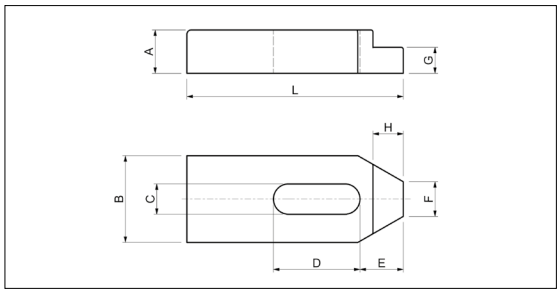

Codice
Cod. **S211**

Materiale: acciaio da bonifica verniciato

Codice	G	A	B	L	C	D	E	F	H	
S211.07050	6	10	20	50	7	20	10	8	7	6
S211.09060	7	12	25	60	9	22	13	10	10	8
S211.11080	9	15	30	80	11	30	15	12	9	10
S211.14100	12	20	40	100	14	40	21	14	12	12/14
S211.14125	12	20	40	125	14	50	21	14	12	12/14
S211.14160	12	20	40	160	14	65	26	14	12	12/14
S211.18125	15	25	50	125	18	45	26	18	15	16/18
S211.18160	15	25	50	160	18	65	26	18	15	16/18
S211.18200	15	25	50	200	18	80	26	18	15	16/18
S211.22160	20	30	60	160	22	60	30	22	20	20/22
S211.22200	20	30	60	200	22	80	30	22	20	20/22
S211.26200	20	30	70	200	26	80	35	26	25	24
S211.26250	20	30	70	250	26	105	35	26	25	24
S211.34250	25	40	80	250	34	100	45	34	25	27/30
S211.34315	25	40	80	315	34	130	45	34	25	27/30

Esempio di ordinazione/*Order example*: S211.22160 (codice)

CF Torino - È vietata la riproduzione, anche parziale, del presente catalogo.

Via Alba, 25 - 10024 Moncalieri (TO) - Italy
Tel. +39 011641121 - Fax +39 0116829188
cftorino@cftorino.it www.cftorino.it

Staffe dentate - N° 6314Z *Toothed clamps*

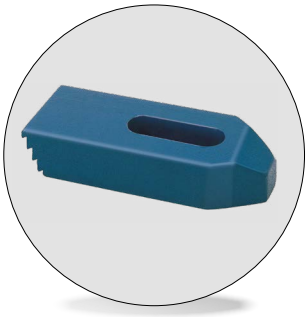

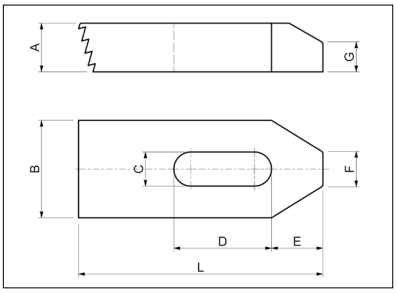

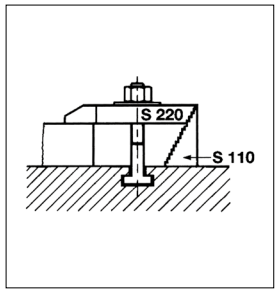

Codice
Cod. **S220**

Materiale: acciaio da bonifica verniciato

Codice	A	B	L	C	D	E	F	G	
S220.07050	10	20	50	7	20	10	8	6	6
S220.09060	12	25	60	9	22	13	10	8	8
S220.11080	15	30	80	11	30	15	12	10	10
S220.14100	20	40	100	14	40	21	14	12	12/14
S220.18125	25	50	125	18	45	26	18	15	16/18
S220.22160	30	60	160	22	60	30	22	18	20/22
S220.26200	30	70	200	26	80	35	26	18	24

Esempio di ordinazione/*Order example*: S220.14100 (codice)

Staffe regolabili con vite (filettatura metrica passo standard) N° 6314V

Adjustable clamps with metric standard pitch screw



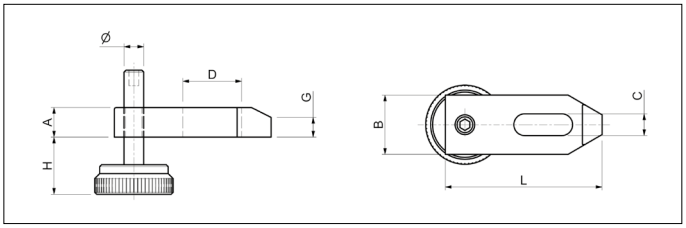

Codice
Cod. **S230**

Materiale: acciaio da bonifica verniciato

Codice	A	B	L	H	C	D	Ø	G	
S230.11080	15	30	80	15-45	11	30	M10	10	10
S230.14100	20	40	100	15-40	14	40	M12	12	12/14
S230.18125	25	50	125	15-45	18	45	M16	15	16/18
S230.22160	30	60	160	15-50	22	60	M20	18	20/22

Esempio di ordinazione/*Order example*: S230.11080 (codice)

Viti di ricambio *Spare screws*



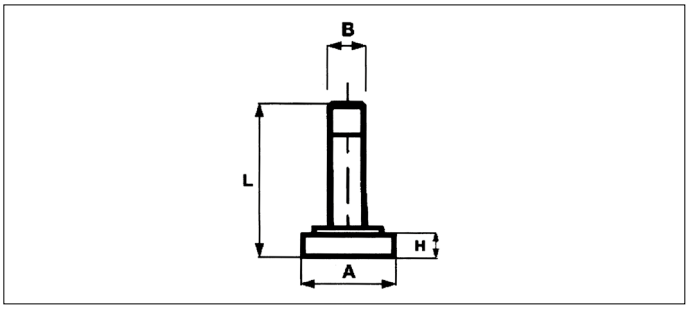

Codice
Cod. **S231**

Materiale: acciaio classe 8.8

Codice	A	B	L	H	Codice	A	B	L	H
S231.00010	40	M10	60	8	S231.00016	45	M16	70	8
S231.00012	45	M12	60	8	S231.00020	45	M20	80	8

Esempio di ordinazione/*Order example*: S231.00010 (codice)

CF Torino - È vietata la riproduzione, anche parziale, del presente catalogo.

Via Alba, 25 - 10024 Moncalieri (TO) - Italy
Tel. +39 011641121 - Fax +39 0116829188
cftorino@cftorino.it www.cftorino.it

Staffe a forcella con gambo cilindrico - Din. 6315C *Forked clamps with cylindrical shank*

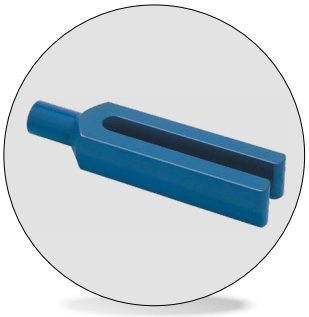

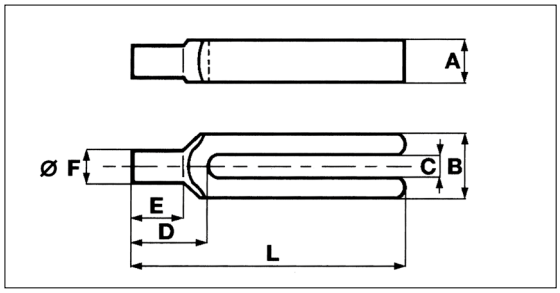

Codice
Cod. **S240**

Materiale: acciaio da bonifica verniciato

Codice	A	B	L	C	D	E	F	
S240.09100	15	30	100	9	30	18	12	8
S240.11125	20	30	125	11	36	24	16	10
S240.14160	25	40	160	14	45	30	20	12/14
S240.14200	25	40	200	14	45	30	20	12/14
S240.18200	30	50	200	18	55	36	24	16/18
S240.18250	30	50	250	18	55	36	24	16/18
S240.22250	40	60	250	22	65	45	30	20/22
S240.22315	40	60	315	22	65	45	30	20/22
S240.26250	40	70	250	26	80	56	38	24
S240.26315	40	70	315	26	80	56	38	24
S240.34315	50	80	315	34	85	56	45	27/30
S240.34400	50	80	400	34	85	56	45	27/30

Esempio di ordinazione/*Order example*: S240.09100 (codice)

Staffe a forcella con nasello - N° 6315GN *Forked clamps with nib*

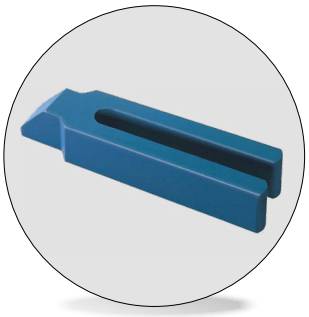

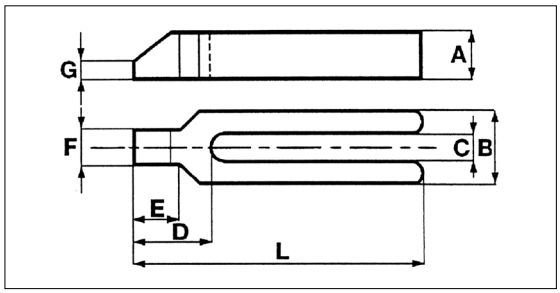

Codice
Cod. **S250**

Materiale: acciaio da bonifica verniciato

Codice	A	B	L	C	D	E	F	G	
S250.09100	15	30	100	9	32	18	16	5	8
S250.11125	20	30	125	11	38	24	20	6	10
S250.14160	25	40	160	14	47	30	25	7	12/14
S250.14200	25	40	200	14	47	30	25	7	12/14
S250.18200	30	50	200	18	57	36	28	8	16/18
S250.18250	30	50	250	18	57	36	28	8	16/18
S250.22250	40	60	250	22	68	45	35	10	20/22
S250.22315	40	60	315	22	68	45	35	10	20/22
S250.26250	40	70	250	26	83	56	43	10	24
S250.26315	40	70	315	26	83	56	43	10	24
S250.34315	50	80	315	34	88	56	50	12	27/30
S250.34400	50	80	400	34	88	56	50	12	27/30

Esempio di ordinazione/*Order example*: S250.09100 (codice)

CF Torino - È vietata la riproduzione, anche parziale, del presente catalogo.

Via Alba, 25 - 10024 Moncalieri (TO) - Italy
Tel. +39 011641121 - Fax +39 0116829188
cftorino@cftorino.it www.cftorino.it

Staffe a gomito - Din 6316 *Cranked clamps*

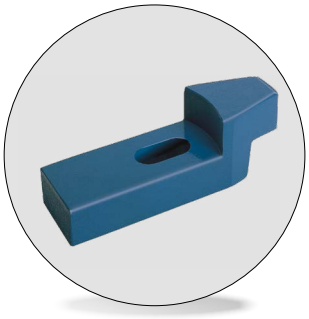

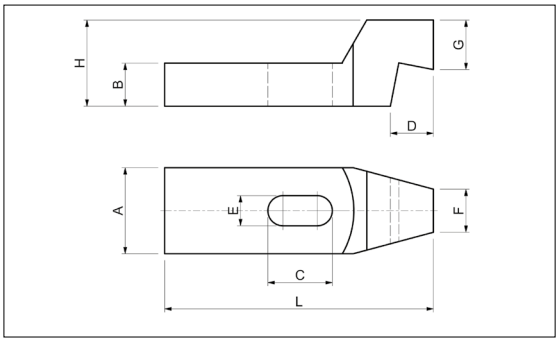

Codice
Cod. **S260**

Materiale: acciaio da bonifica verniciato

Codice	A	B	L	C	D	E	F	G	H	
S260.14125	40	20	125	30	20	14	20	23	40	12/14
S260.18160	50	25	160	40	25	18	25	28	50	16/18
S260.18200	50	25	200	60	25	18	25	28	50	16/18
S260.22160	60	30	160	40	30	22	30	35	60	20/22
S260.22200	60	30	200	60	30	22	30	35	60	20/22
S260.26200	70	35	200	50	35	26	35	38	70	24
S260.26250	70	35	250	75	35	26	35	38	70	24

Esempio di ordinazione/*Order example*: S260.14125 (codice)

Staffe a forcella con smusso - Din 6315B *Forked clamps with bevel*

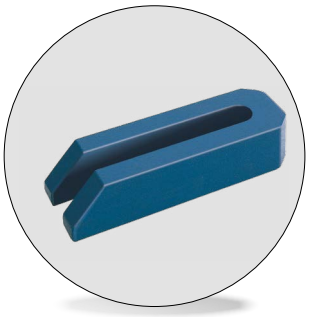

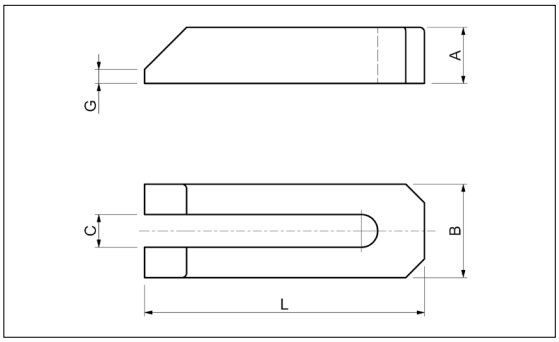

Codice
Cod. **S270**

Materiale: acciaio da bonifica verniciato

Codice	A	B	L	C	G	
S270.07060	12	20	60	7	3	6
S270.09080	15	25	80	9	4	8
S270.11100	20	30	100	11	5	10
S270.14125	25	40	125	14	6	12-14
S270.14160	25	40	160	14	6	12-14
S270.14200	25	40	200	14	6	12-14
S270.18160	30	50	160	18	8	16-18
S270.18200	30	50	200	18	8	16-18
S270.18250	40	50	250	18	10	16-18
S270.22200	40	50	200	22	10	20-22
S270.22250	40	60	250	22	10	20-22
S270.22315	40	60	315	22	10	20-22
S270.26200	40	70	200	26	10	24
S270.26250	40	70	250	26	10	24
S270.26315	40	70	315	26	10	24
S270.34250	50	80	250	34	12	27-30
S270.34315	50	80	315	34	12	27-30
S270.34400	50	80	400	34	12	27-30
S270.40400	60	100	400	40	12	36
S270.40600	60	100	600	40	12	36

Esempio di ordinazione/*Order example*: S270.07060 (codice)

CF Torino - È vietata la riproduzione, anche parziale, del presente catalogo.

Via Alba, 25 - 10024 Moncalieri (TO) - Italy
Tel. +39 011641121 - Fax +39 0116829188
cftorino@cftorino.it www.cftorino.it

Staffe regolabili con vite passo quadro N° 6314AV *Adjustable clamps with square thread screw*



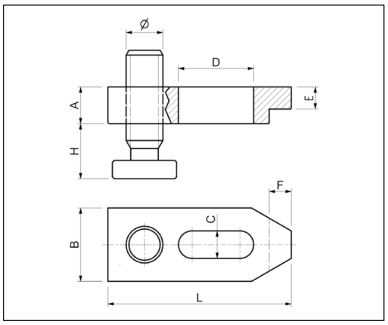

Codice
Cod. **S280**

Materiale: acciaio da bonifica verniciato

Codice	A	B	L	H	C	D	Ø	E	F	
S280.14100	20	40	100	15-50	15	40	20x4	12	12	12-14
S280.14125	20	40	125	15-50	15	45	20x4	12	12	12-14
S280.14160	20	40	160	15-50	15	60	20x4	12	12	12-14
S280.18125	25	50	125	15-45	19	45	20x4	15	15	16-18
S280.18160	25	50	160	15-75	19	60	30x6	15	15	16-18
S280.18200	25	50	200	15-75	19	80	30x6	15	15	16-18
S280.22160	30	60	160	15-70	23	60	30x6	15	20	20-22
S280.22200	30	60	200	15-70	23	80	30x6	15	20	20-22
S280.26200	40	70	200	15-85	27	80	30x6	25	23	24
S280.26250	40	70	250	15-85	27	100	30x6	25	23	24
S280.26300	40	70	300	15-85	27	100	30x6	25	23	24

Esempio di ordinazione/*Order example*: S280.14100 (codice)

Viti di ricambio per staffe *Spare screws for clamps*



Codice
Cod. **S281**

Materiale: acciaio classe 8.8

Codice	A	B	L	H
S281.20004	35	20x4	70	10
S281.30006	45	30x6	100	15
S281.30006.A	70	30x6	125	15

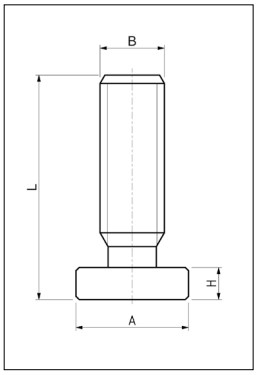

Esempio di ordinazione/*Order example*: S281.20004 (codice)

Barre filettate *Threaded bars*

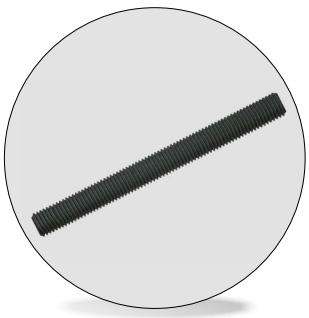

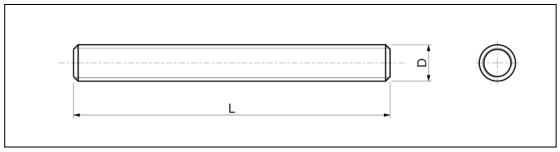

Codice
Cod. **BF10**

Materiale: 42CrMoS4 Classe 10.9

Codice	D	L
BF10.00006	M6	1000
BF10.00008	M8	1000
BF10.00010	M10	1000
BF10.00012	M12	1000
BF10.00014	M14	1000
BF10.00016	M16	1000
BF10.00018	M18	1000
BF10.00020	M20	1000

Codice	D	L
BF10.00022	M22	1000
BF10.00024	M24	1000
BF10.00027	M27	1000
BF10.00030	M30	1000
BF10.00036	M36	1000
BF10.00042	M42	1000
BF10.00048	M48	1000

Esempio di ordinazione/*Order example*: BF10.00006 (codice)

CF Torino - È vietata la riproduzione, anche parziale, del presente catalogo.

Via Alba, 25 - 10024 Moncalieri (TO) - Italy
Tel. +39 011641121 - Fax +39 0116829188
cftorino@cftorino.it www.cftorino.it

Viti testa a martello singole
Single hammerhead bolts



Codice
Cod. **S311**

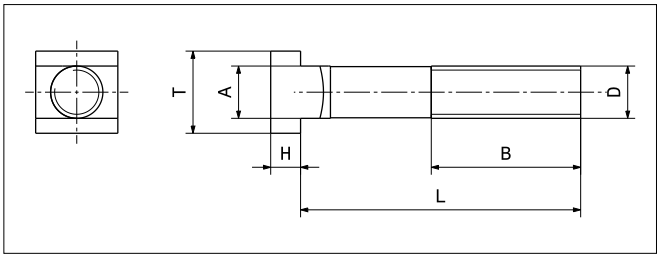

Materiale: 42CrMoS4 Classe 10.9 Filetto ottenuto per rullatura

Codice	D	L	B	A	T	H	⬚
S311.10040	M10	40	30	9,7	15	6	10
S311.10060		63	45				
S311.10080		80	55				
S311.10100		100	60				
S311.10125		125	75				
S311.10150		150	100				
S311.10170		170	100				
S311.12050	M12	50	35	11,7	18	7	12
S311.12060		63	45				
S311.12080		80	55				
S311.12100		100	60				
S311.12125		125	75				
S311.12150		150	100				
S311.12170		170	100				
S311.12200		200	120				
S311.14060	M14	63	40	13,7	22	8	14
S311.14080		80	55				
S311.14100		100	65				
S311.14125		125	75				
S311.14150		150	100				
S311.14170		170	100				
S311.14200		200	125				
S311.14230		230	150				
S311.16060	M16	63	45	15,7	25	9	16
S311.16080		80	55				
S311.16100		100	63				
S311.16125		125	75				
S311.16150		150	100				
S311.16160		160	100				
S311.16170		170	100				
S311.16200		200	125				
S311.16230		230	150				
S311.16250		250	150				

Codice	D	L	B	A	T	H	⬚
S311.18080	M18	80	55	17,7	28	10	18
S311.18100		100	65				
S311.18125		125	85				
S311.18150		150	100				
S311.18170		170	100				
S311.18200		200	125				
S311.18230		230	150				
S311.20080	M20	80	55	19,7	32	12	20
S311.20100		100	63				
S311.20125		125	85				
S311.20150		150	100				
S311.20160		160	110				
S311.20170		170	100				
S311.20200		200	125				
S311.20230		230	150				
S311.20315		315	190				
S311.22080	M22	80	55	21,7	35	14	22
S311.22100		100	63				
S311.22125		125	85				
S311.22150		150	100				
S311.22170		170	100				
S311.22200		200	125				
S311.22230		230	150				
S311.24080	M24	80	55	23,7	40	16	24
S311.24100		100	70				
S311.24125		125	85				
S311.24150		150	100				
S311.24160		160	110				
S311.24170		170	100				
S311.24200		200	125				
S311.24230		230	150				
S311.24250		250	150				
S311.27160	M27	160	110	27,7	44	18	28
S311.27200		200	125				
S311.27250		250	150				
S311.27315		315	240				

Esempio di ordinazione/*Order example*: S311.10040 (codice)

CF Torino - È vietata la riproduzione, anche parziale, del presente catalogo.

Via Alba, 25 - 10024 Moncalieri (TO) - Italy
Tel. +39 011641121 - Fax +39 0116829188
cftorino@cftorino.it www.cftorino.it

Prigionieri completi di dado (S330) e rondella (S370)

Studs complete with short nut S330 and washer S370



Codice
Cod. **S320**

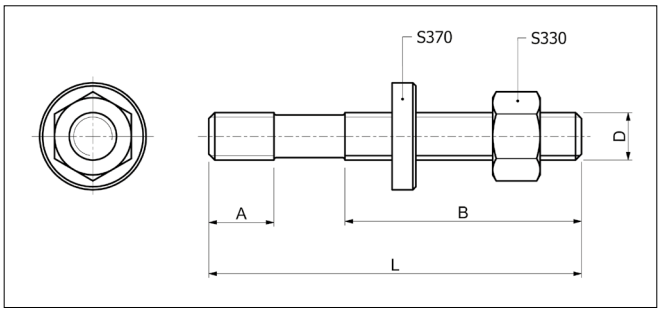

Materiale: 42CrMoS4 Classe 10.9

Codice	D	L	A	B
S320.08040	M8	40	11	20
S320.08060		63		40
S320.08080		80		50
S320.08100		100		63
S320.08125		125		75
S320.08160		160		100
S320.08200		200		100
S320.10050	M10	50	13	25
S320.10060		60		35
S320.10080		80		50
S320.10100		100		75
S320.10120		120		75
S320.10160		160		100
S320.10200		200		125
S320.12050	M12	50	15	25
S320.12060		63		32
S320.12080		80		50
S320.12100		100		63
S320.12125		125		75
S320.12160		160		100
S320.12200		200		125
S320.12225		225		160
S320.12250		250		160
S320.14060	M14	63	17	32
S320.14080		80		50
S320.14100		100		63
S320.14120		120		75
S320.14160		160		100
S320.14200		200		125
S320.14225		225		160
S320.14250		250		160

Codice	D	L	A	B
S320.16065	M16	63	19	35
S320.16080		80		50
S320.16100		100		63
S320.16125		125		75
S320.16160		160		100
S320.16200		200		125
S320.16225		225		160
S320.16250		250		160
S320.16315		315		180
S320.18080	M18	80	23	50
S320.18100		100		50
S320.18125		125		75
S320.18160		160		100
S320.18200		200		125
S320.18225		225		150
S320.18250		250		150
S320.18315		315		180
S320.20080	M20	80	27	30
S320.20125		125		70
S320.20160		160		100
S320.20200		200		125
S320.20225		225		160
S320.20250		250		160
S320.20315		315		200
S320.22100	M22	100	31	45
S320.22120		120		63
S320.22160		160		100
S320.22200		200		125
S320.22225		225		160
S320.22250		250		160
S320.22315		315		250

Codice	D	L	A	B
S320.24100	M24	100	35	45
S320.24125		125		70
S320.24160		160		100
S320.24200		200		125
S320.24225		225		125
S320.24250		250		160
S320.24315		315		180
S320.27125	M27	125	39	56
S320.27150		150		80
S320.27200		200		125
S320.27225		225		160
S320.27250		250		160
S320.27315		315		200
S320.27400		400		250
S320.27500		500		315
S320.30125	M30	125	43	56
S320.30150		150		80
S320.30200		200		125
S320.30250		250		160
S320.30315		315		200
S320.30400		400		250
S320.30500		500		315
S320.30700		700		400
S320.36160	M36	160	51	80
S320.36200		200		125
S320.36250		250		160
S320.36315		315		200
S320.36400		400		250
S320.36500		500		315
S320.36700		700		400

Esempio di ordinazione/*Order example*: S320.08040 (codice)

CF Torino - È vietata la riproduzione, anche parziale, del presente catalogo.

Via Alba, 25 - 10024 Moncalieri (TO) - Italy
Tel. +39 011641121 - Fax +39 0116829188
cftorino@cftorino.it www.cftorino.it

Prigionieri singoli - Din 6379 *Single studs*

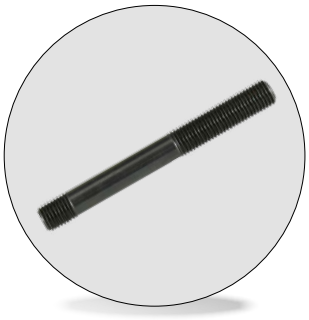

Codice
Cod. **S321**

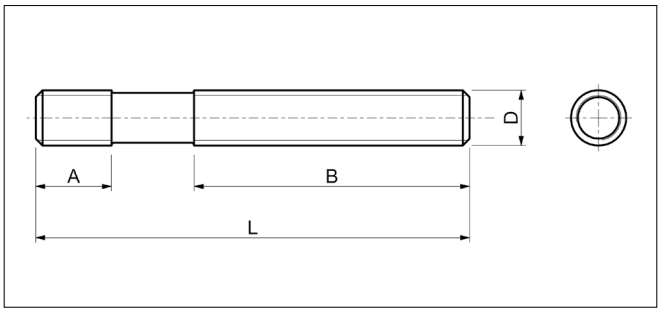

Materiale: 42CrMoS4 Classe 10.9

Codice	D	L	A	B
S321.08040	M8	40	11	20
S321.08060		63		40
S321.08080		80		50
S321.08100		100		63
S321.08125		125		75
S321.08160		160		100
S321.08200		200		100
S321.10050	M10	50	13	25
S321.10060		60		35
S321.10080		80		50
S321.10100		100		75
S321.10120		120		75
S321.10160		160		100
S321.10200		200		125
S321.12050	M12	50	15	25
S321.12060		63		32
S321.12080		80		50
S321.12100		100		63
S321.12125		125		75
S321.12160		160		100
S321.12200		200		125
S321.12225		225		160
S321.12250		250		160
S321.14060	M14	63	17	32
S321.14080		80		50
S321.14100		100		63
S321.14120		120		75
S321.14160		160		100
S321.14200		200		125
S321.14225		225		160
S321.14250		250		160

Codice	D	L	A	B
S321.16065	M16	63	19	35
S321.16080		80		50
S321.16100		100		63
S321.16125		125		75
S321.16160		160		100
S321.16200		200		125
S321.16225		225		160
S321.16250		250		160
S321.16315		315		180
S321.18080	M18	80	23	50
S321.18100		100		50
S321.18125		125		75
S321.18160		160		100
S321.18200		200		125
S321.18225		225		150
S321.18250		250		150
S321.18315		315		180
S321.20080	M20	80	27	30
S321.20125		125		70
S321.20160		160		100
S321.20200		200		125
S321.20225		225		160
S321.20250		250		160
S321.20315		315		200
S321.22100	M22	100	31	45
S321.22120		120		63
S321.22160		160		100
S321.22200		200		125
S321.22225		225		160
S321.22250		250		160
S321.22315		315		250

Codice	D	L	A	B
S321.24100	M24	100	35	45
S321.24125		125		70
S321.24160		160		100
S321.24200		200		125
S321.24225		225		125
S321.24250		250		160
S321.24315		315		180
S321.27125	M27	125	39	56
S321.27150		150		80
S321.27200		200		125
S321.27225		225		160
S321.27250		250		160
S321.27315		315		200
S321.27400		400		250
S321.27500		500		315
S321.30125	M30	125	43	56
S321.30150		150		80
S321.30200		200		125
S321.30250		250		160
S321.30315		315		200
S321.30400		400		250
S321.30500		500		315
S321.30700		700		400
S321.36160	M36	160	51	80
S321.36200		200		125
S321.36250		250		160
S321.36315		315		200
S321.36400		400		250
S321.36500		500		315
S321.36700		700		400

Esempio di ordinazione/*Order example*: S321.08040 (codice)

CF Torino - È vietata la riproduzione, anche parziale, del presente catalogo.

Via Alba, 25 - 10024 Moncalieri (TO) - Italy
Tel. +39 011641121 - Fax +39 0116829188
cftorino@cftorino.it www.cftorino.it

Dadi bassi torniti *Turned short nuts*



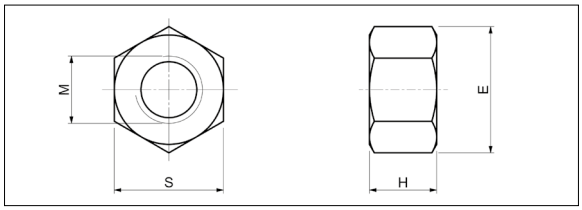

Materiale: acciaio classe 8.8

Codice	M	S	E	H
S330.08008	8	13	14,8	8
S330.10010	10	17	19,6	10
S330.12012	12	19	21,5	12
S330.14014	14	22	25	14
S330.16016	16	24	27,5	16
S330.18018	18	27	31	18
S330.20020	20	30	34,6	20

Codice	M	S	E	H
S330.22022	22	32	36,9	22
S330.24024	24	36	41,6	24
S330.27027	27	41	47,3	27
S330.30030	30	46	53,1	30
S330.36036	36	55	63,5	36
S330.42042	42	65	75	42
S330.48048	48	75	86,5	48

Codice
Cod. **S330**

Esempio di ordinazione/*Order example*: S330.08008 (codice)

Dadi alti torniti - Din 6330B *Turned tall nuts*



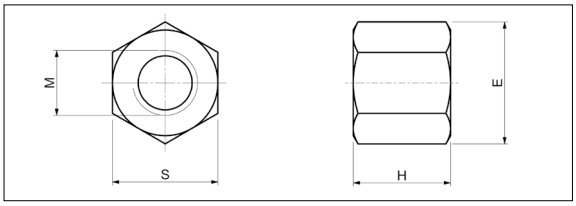

Materiale: acciaio classe 8.8

Codice	M	S	E	H
S340.06009	6	10	11,5	9
S340.08012	8	13	14,8	12
S340.10015	10	17	19,6	15
S340.12018	12	19	21,5	18
S340.14021	14	22	25	21
S340.16024	16	24	27,5	24
S340.18027	18	27	31	27

Codice	M	S	E	H
S340.20030	20	30	34,6	30
S340.22033	22	32	36,9	33
S340.24036	24	36	41,6	36
S340.27041	27	41	47,3	40
S340.30045	30	46	53,1	45
S340.36054	36	55	63,5	54
S340.42063	42	65	75	63
S340.48072	48	75	86,5	72

Codice
Cod. **S340**

Esempio di ordinazione/*Order example*: S340.06009 (codice)

Dadi prolungamento *Extension nuts*



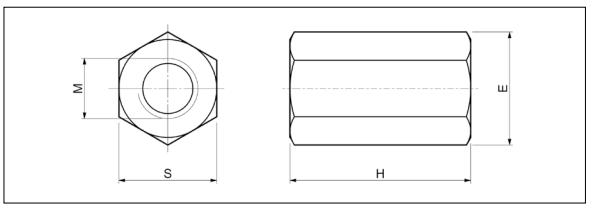

Materiale: acciaio classe 8.8

Codice	M	S	E	H
S350.06018	6	10	11,5	18
S350.08024	8	13	14,8	24
S350.10030	10	17	19,6	30
S350.12036	12	19	21,5	36
S350.14042	14	22	25	42
S350.16048	16	24	27,5	48
S350.18054	18	27	31	54

Codice	M	S	E	H
S350.20060	20	30	34,6	60
S350.22066	22	32	36,9	66
S350.24072	24	36	41,6	72
S350.27081	27	41	47,3	81
S350.30090	30	46	53,1	90
S350.36108	36	55	63,5	108
S350.42126	42	65	75	126
S350.48144	48	75	86,5	144

Codice
Cod. **S350**

Esempio di ordinazione/*Order example*: S350.06018 (codice)

CF Torino - È vietata la riproduzione, anche parziale, del presente catalogo.

Via Alba, 25 - 10024 Moncalieri (TO) - Italy
Tel. +39 011641121 - Fax +39 0116829188
cftorino@cftorino.it www.cftorino.it

Tasselli per cave "T" - Din 508 *Nuts for T-slots*



Codice
Cod. **S360**

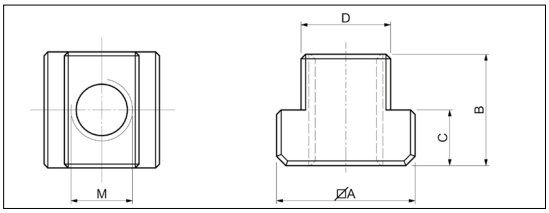

Materiale: acciaio classe 8.8

Codice	M	D	A	B	C	
S360.06008	6	7,7	13	10	6	8
S360.08010	8	9,7	15	12	6	10
S360.08012	8	11,7	18	14	7	12
S360.10012	10					
S360.08014	8					
S360.10014	10	13,7	22	16	8	14
S360.12014	12					
S360.08016	8					
S360.10016	10	15,7	25	18	9	16
S360.12016	12					
S360.14016	14					

Codice	M	D	A	B	C	
S360.08018	8					
S360.10018	10					
S360.12018	12	17,7	28	20	10	18
S360.14018	14					
S360.16018	16					
S360.16020	16	19,7	32	24	12	20
S360.18020	18					
S360.16022	16					
S360.18022	18	21,7	35	28	14	22
S360.20022	20					

Codice	M	D	A	B	C	
S360.16024	16					
S360.20024	20	23,7	40	32	16	24
S360.22024	22					
S360.16028	16					
S360.20028	20	27,7	44	36	18	28
S360.22028	22					
S360.24028	24					
S360.24030	24	29,7	48	38	19	30
S360.27032	27	31,6	50	40	20	32
S360.30036	30	35,6	54	44	22	36
S360.36042	36	41,6	65	52	26	42

Esempio di ordinazione/*Order example*: S360.06008 (codice)

Tasselli per cave "T" senza foro - Nr. 508 R *Blanks T-Nuts*

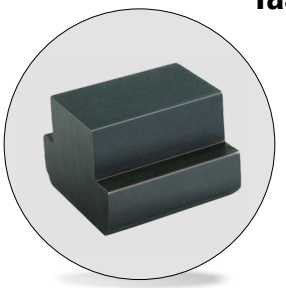

Codice
Cod. **S361**

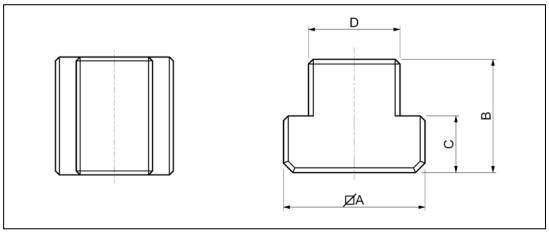

Materiale: acciaio classe 8.8

Codice	D	A	B	C	
S361.00008	7,7	13	10	6	8
S361.00010	9,7	15	12	6	10
S361.00012	11,7	18	14	7	12
S361.00014	13,7	22	16	8	14
S361.00016	15,7	25	18	9	16

Codice	D	A	B	C	
S361.00018	17,7	28	20	10	18
S361.00020	19,7	32	24	12	20
S361.00022	21,7	35	28	14	22
S361.00024	23,7	40	32	16	24
S361.00028	27,7	44	36	18	28
S361.00032	31,6	50	40	20	32
S361.00036	35,6	54	44	22	36
S361.00042	41,6	65	52	26	42

Esempio di ordinazione/*Order example*: S361.00008 (codice)

Tasselli per cave a "T" doppia lunghezza N° 508L *Extended nuts for T-slots*

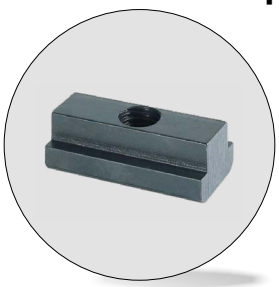

Codice
Cod. **S362**

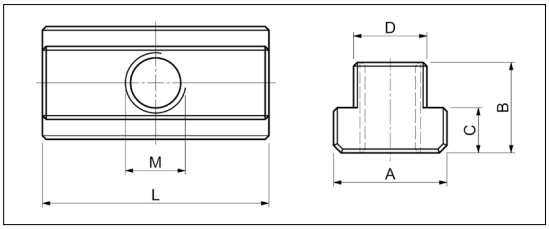

Materiale: acciaio classe 8.8

Codice	M	D	L	A	B	C	
S362.06008	6	7,7	26	13	10	6	8
S362.08010	8	9,7	30	15	12	6	10
S362.10012	10	11,7	36	18	14	7	12
S362.12014	12	13,7	44	22	16	8	14
S362.14016	14	15,7	50	25	18	9	16
S362.16018	16	17,7	56	28	20	10	18

Codice	M	D	L	A	B	C	
S362.18020	18	19,7	64	32	24	12	20
S362.20022	20	21,7	70	35	28	14	22
S362.22024	22	23,7	80	40	32	16	24
S362.24028	24	27,7	88	44	36	18	28
S362.27032	27	31,6	100	50	40	20	32
S362.30036	30	35,6	108	54	44	22	36

Esempio di ordinazione/*Order example*: S362.06008 (codice)

CF Torino - È vietata la riproduzione, anche parziale, del presente catalogo.

Via Alba, 25 - 10024 Moncalieri (TO) - Italy
Tel. +39 011641121 - Fax +39 0116829188
cftorino@cftorino.it www.cftorino.it

Rondelle normali tornite *Flat washers*



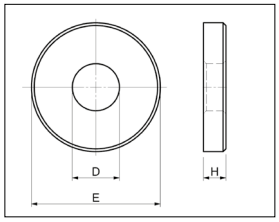

Codice
Cod. **S370**

Materiale: acciaio classe 8.8

Codice	D	E	H
S370.00006	6,6	13	3,5
S370.00008	8,4	18	4
S370.00010	10,5	22	4
S370.00012	13	28	5
S370.00014	15	35	6
S370.00016	17	35	6
S370.00018	19	40	6
S370.00020	21	40	6
S370.00022	23	45	8
S370.00024	25	45	8
S370.00027	28	60	10
S370.00030	31	60	10
S370.00036	37	70	12
S370.00042	43	80	12
S370.00048	49	90	12

Esempio di ordinazione/*Order example*: S370.00006 (codice)

Rondelle alte tornite *Thick washers*



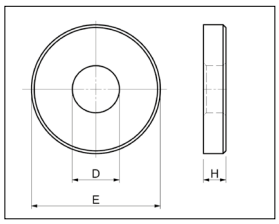

Codice
Cod. **S380**

Materiale: acciaio classe 8.8

Codice	D	E	H
S380.00006	6,6	20	8
S380.00008	8,4	35	8
S380.00010	10,5	35	8
S380.00012	13	40	8
S380.00014	15	40	10
S380.00016	17	45	10
S380.00018	19	45	10
S380.00020	21	50	12
S380.00022	23	50	12
S380.00024	25	50	12
S380.00027	28	60	14
S380.00030	31	60	14

Esempio di ordinazione/*Order example*: S380.00006 (codice)

Rondelle larghe tornite *Broad washers*



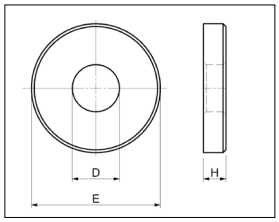

Codice
Cod. **S390**

Materiale: acciaio classe 8.8

Codice	D	E	H
S390.00006	6,6	17	3,5
S390.00008	8,4	23	4
S390.00010	10,5	28	4
S390.00012	13	35	5
S390.00014	15	40	5
S390.00016	17	45	6
S390.00018	19	45	6
S390.00020	21	50	6
S390.00022	23	50	8
S390.00024	25	60	8
S390.00027	28	68	10
S390.00030	31	68	10
S390.00036	38	80	12
S390.00042	44	100	15
S390.00048	50	100	17

Esempio di ordinazione/*Order example*: S390.00006 (codice)

CF Torino - È vietata la riproduzione, anche parziale, del presente catalogo.

Via Alba, 25 - 10024 Moncalieri (TO) - Italy
Tel. +39 011641121 - Fax +39 0116829188
cftorino@cftorino.it www.cftorino.it

Morsetti laterali *Side buckles*

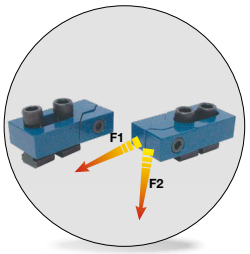

Codice
Cod. **ML10**

Materiale:
acciaio da bonifica verniciato

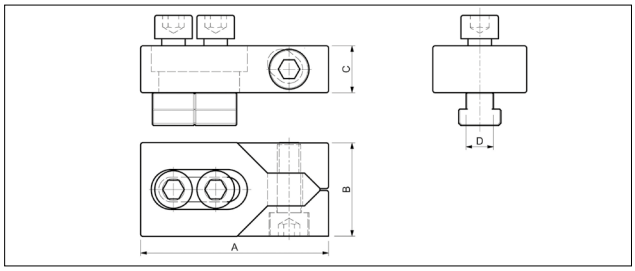

Codice	A	B	C	D		kN F1	kN F2
ML10.00012	80	40	20	11,7	12	16	0,6
ML10.00014	80	40	20	13,7	14	22	0,9
ML10.00016	100	50	25	15,7	16	32	1,2
ML10.00018	100	50	25	17,7	18	36	1,4

Codice	A	B	C	D		kN F1	kN F2
ML10.00020	100	50	25	19,7	20	36	1,4
ML10.00022	140	78	30	21,7	22	36	1,4
ML10.00024	140	78	30	23,7	24	36	1,4
ML10.00028	140	78	30	27,7	28	40	1,6
ML10.00030	140	78	30	29,7	30	40	1,6

Esempio di ordinazione/*Order example*: ML10.00012 (codice)

Contenitori con viti testa martello serie S310 + rondelle serie S370

Set of hammerhead bolts complete type S310 + washers S370



Codice
Cod. **S420**

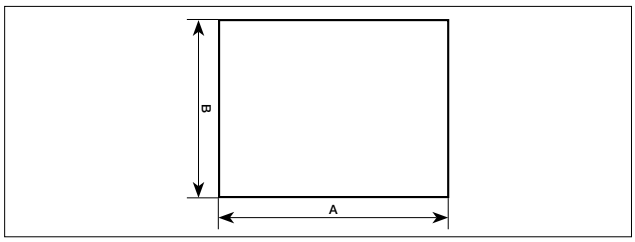

Codice		Q.ty	D	Cava	AxB
S420.00010	S310.10040 S310.10060 S310.10080 S310.10100 S310.10125 S310.10150 S310.10170 S370.00010	Nr.2 Nr.10	M10	10	cm 35x21 Kg 3,2
S420.00012	S310.12050 S310.12060 S310.12080 S310.12100 S310.12125 S310.12150 S310.12170 S310.12200 S310.12230 S370.00012	Nr.2 Nr.10	M12	12	cm 46x23 Kg 5,2
S420.00014	S310.14050 S310.14060 S310.14080 S310.14100 S310.14125 S310.14150 S310.14170 S310.14200 S310.14230 S370.00014	Nr.2 Nr.10	M14	14	cm 50x25 Kg 6,5
S420.00016	S310.16060 S310.16080 S310.16100 S310.16125 S310.16150 S310.16170 S310.16200 S310.16230 S370.00016	Nr.2 Nr.10	M16	16	cm 50x25 Kg 8,5

Codice		Q.ty	D	Cava	AxB
S420.00018	S310.18080 S310.18100 S310.18125 S310.18150 S310.18170 S310.18200 S310.18230 S370.00018	Nr.2 Nr.10	M18	18	cm 50x25 Kg 8,8
S420.00020	S310.20080 S310.20100 S310.20125 S310.20150 S310.20170 S310.20200 S310.20230 S370.00020	Nr.2 Nr.10	M20	20	cm 60x25 Kg 11,5
S420.00022	S310.22080 S310.22100 S310.22125 S310.22150 S310.22170 S310.22200 S310.22230 S370.00022	Nr.2 Nr.10	M22	22	cm 60x25 Kg 13
S420.00024	S310.24080 S310.24100 S310.24125 S310.24150 S310.24170 S310.24200 S310.24230 S370.00024	Nr.2 Nr.10	M24	24	cm 60x25 Kg 17

Esempio di ordinazione/*Order example*: S420.00010 (codice)

...ale, del presente catalogo.
...uzione.

Via Alba, 25 - 10024 Moncalieri (TO) - Italy
Tel. +39 011641121 - Fax +39 0116829188
cftorino@cftorino.it www.cftorino.it

Contenitori con prigionieri S320 montati con tassello+rondelle S370

Set of studs S320 complete with "T" slot nuts + washers S370



Codice
Cod. **S430**

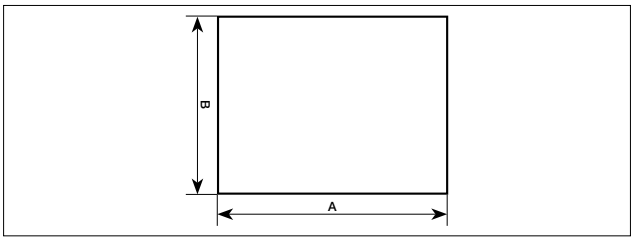

Codice		???	D	Cava	AxB
S430.00008	S320.08040		M8	10	cm 35x21
	S320.08060				
	S320.08080				
	S320.08100	Nr.2			
	S320.08125				
	S320.08160				Kg 2
	S320.08200				
	S360.08010	Nr.14			
	S370.00008	Nr.10			
S430.00010	S320.10050		M10	12	cm 35x21
	S320.10060				
	S320.10080				
	S320.10100				
	S320.10120	Nr.2			
	S320.10160				Kg 3
	S320.10200				
	S360.10012	Nr.14			
	S370.00010	Nr.10			
S430.00012	S320.12060	Nr.2	M12	14	cm 50x25
	S320.12080				
	S320.12100				
	S320.12125	Nr.4			
	S320.12160	Nr.2			
	S320.12200				
	S320.12225				Kg 5,5
	S320.12250				
	S360.12014	Nr.18			
	S370.00012	Nr.10			
S430.00014	S320.14060	Nr.2	M14	16	cm 50x25
	S320.14080				
	S320.14100				
	S320.14120				
	S320.14160	Nr.4			
	S320.14200	Nr.2			
	S320.14225				Kg 6
	S320.14250				
	S360.14016	Nr.18			
	S370.00014	Nr.10			

Codice		???	D	Cava	AxB
S430.00016	S320.16065	Nr.2	M16	18	cm 50x25
	S320.16080				
	S320.16100				
	S320.16125	Nr.4			
	S320.16160	Nr.2			
	S320.16200				Kg 6,5
	S320.16250				
	S360.16018	Nr.16			
	S370.00016	Nr.10			
S430.00018	S320.18080		M18	20	cm 60x25
	S320.18100				
	S320.18125				
	S320.18160	Nr.2			
	S320.18200				
	S320.18250				Kg 8,5
	S320.18315				
	S360.18020	Nr.14			
	S370.00018	Nr.10			
S430.00020	S320.20080		M20	22	cm 60x25
	S320.20125				
	S320.20160				
	S320.20200	Nr.2			
	S320.20225				
	S320.20250				Kg 11
	S320.20315				
	S360.20022	Nr.14			
	S370.00020	Nr.10			
S430.00022	S320.22100		M22	24	cm 60x25
	S320.22120				
	S320.22160				
	S320.22200	Nr.2			
	S320.22225				
	S320.22250				Kg 13,5
	S320.22315				
	S360.22024	Nr.14			
	S370.00022	Nr.10			
S430.00024	S320.24100		M24	28	cm 60x25
	S320.24125				
	S320.24160				
	S320.24200	Nr.2			
	S320.24225				
	S320.24250				Kg 16
	S320.24315				
	S360.24028	Nr.14			
	S370.00024	Nr.10			

Esempio di ordinazione/*Order example*: S430.00008 (codice)

Appoggi dentati assortiti *Assorted toothed support blocks*



Codice
Cod. **S440**

S440.0001	
Composizione	**N° pz**
S110.00001	8
S110.00002	8
S110.00003	4
Peso/Weight	Kg. 8,5
dim.	cm 30,5 x 17

Esempio di ordinazione/*Order example*: S440 (codice)

CF Torino - È vietata la riproduzione, anche parziale, del presente catalogo.

Via Alba, 25 - 10024 Moncalieri (TO) - Italy
Tel. +39 011641121 - Fax +39 0116829188
cftorino@cftorino.it www.cftorino.it